WALL/FREE

Extracteurs dynamiques muraux avec clapet à ouverture motorisée

Ventilateurs muraux dynamiques à ouverture motorisée, avec grille de protection pour une utilisation sans conduit d'extraction. Spécialement conçu pour l'évacuation rapide et efficace des fumées et des gaz nocifs en cas d'incendie. Convient pour une installation dans des bâtiments industriels, des bâtiments commerciaux ou tout autre type de bâtiment.

Ventilateur :
- Bride de fixation murale pour une installation correcte et facile.
- Cadre de support en tôle d'acier galvanisée.
- Hélices à angle variable en fonte d'aluminium.
- Direction air moteur-hélice.
- Grille de protection anti-contact selon la norme UNE-EN ISO 12499.

Portail en aluminium extrudé :
- Structure d'une grande robustesse pour résister aux conditions climatiques extrêmes.
- Conçu pour assurer l'étanchéité à l'eau.
- Profilé en aluminium avec rupture de pont thermique.
- Plafond central et structure équipés d'une isolation thermique haute performance.
- Résistivité thermique de l'ensemble inférieure à 0,89 W/m2·K.
- Interrupteur de fin de course sur les deux positions (ouvert et fermé).
- Possibilité de montage en ouverture supérieure et inférieure.
- Système d'ouverture manuelle.

Moteur :
- Moteurs classe F avec roulements à billes et protection IP55. Excepte modèles monofásicos de la taille 45 à la taille 56, avec protection IP54. De 1 ó 2 vitesses selon modèle.
- Moteurs de rendement IE3.
- Triphasé 230/400 V 50 Hz (≤ 4 kW) et 400/690 V 50 Hz (> 4 kW).
- Température de fonctionnement : -25 ºC +50 ºC.

Actuateur :
- Fiabilité supérieure à 11 000 doubles cycles.
- Tension d'alimentation 230 V 50/60 Hz.
- Température de fonctionnement : -25 ºC +60 ºC.

Finition clapet :
- Anticorrosif en aluminium extrudé.
- Couleur standard RAL 7016. Sur demande autres couleurs RAL.

Sur demande :
- AA : sens de l'air hélice-moteur, pour extraction d'air vers l'intérieur du local.

Modèle	Vitesse	Intensité maximale admissible (A)			Puis-sance installée	Angle Inclinaison pales	Débit maximum	Niveau de pression sonore[1]	Poids approx.	According ErP*
	(tr/min)	230V	400V	690V	(kW)	(º)	(m³/h)	dB (A)	(Kg)	
WALL/FREE-40-2T-1.5 IE3	2880	3,93	2,26		1,10	20	7040	68	55	2020
WALL/FREE-45-2T-2 IE3	2880	4,91	2,84		1,50	16	9400	68	63	2020
WALL/FREE-45-2T-3 IE3	2840	7,14	4,13		2,20	22	11325	68	67	2020
WALL/FREE-56-4T-2 IE3	1440	5,89	3,38		1,50	36	15020	61	69	2020
WALL/FREE-63-4T-3 IE3	1425	7,86	4,52		2,20	32	22170	65	97	2020
WALL/FREE-63-4T-4 IE3	1430	11,01	6,33		3,00	38	24240	66	103	2020
WALL/FREE-71-4T-3 IE3	1425	7,86	4,52		2,20	22	25100	67	100	2020
WALL/FREE-71-4T-4 IE3	1430	11,01	6,33		3,00	28	27480	67	106	2020
WALL/FREE-71-6T-1.5 IE3	945	4,73	2,72		1,10	34	19930	58	98	2020
WALL/FREE-80-4T-3 IE3	1425	7,86	4,52		2,20	12	25460	72	114	2020
WALL/FREE-80-4T-4 IE3	1430	11,01	6,33		3,00	16	30270	71	120	2020
WALL/FREE-80-4T-5.5 IE3	1440		7,95	4,61	4,00	18	32770	70	122	2020
WALL/FREE-80-6T-1.5 IE3	945	4,73	2,72		1,10	18	21470	60	112	2020
WALL/FREE-80-6T-2 IE3	945	6,25	3,62		1,50	26	25970	61	116	2020
WALL/FREE-90-4T-7.5 IE3	1460		10,40	6,04	5,50	18	46140	74	183	2020
WALL/FREE-90-4T-10 IE3	1460		14,20	8,17	7,50	22	50140	73	187	2020
WALL/FREE-90-6T-3 IE3	950	9,78	5,62		2,20	24	34000	63	145	2020
WALL/FREE-90-6T-4 IE3	970	12,80	6,36		3,00	30	38910	66	165	2020
WALL/FREE-100-4T-10 IE3	1460		14,20	8,17	7,50	16	57420	76	194	2020
WALL/FREE-100-4T-15 IE3	1460		20,70	11,99	11,00	22	66300	76	226	2020
WALL/FREE-100-4T-20 IE3	1460		27,80	16,03	15,00	28	76160	77	237	2020
WALL/FREE-100-6T-5.5 IE3	970		8,37	4,82	4,00	26	47780	67	178	2020

[1] Niveau de pression sonore rayonnée en dB(A) à 3 m de distance.
* Selon brouillon ErP 2020

WALL/FREE

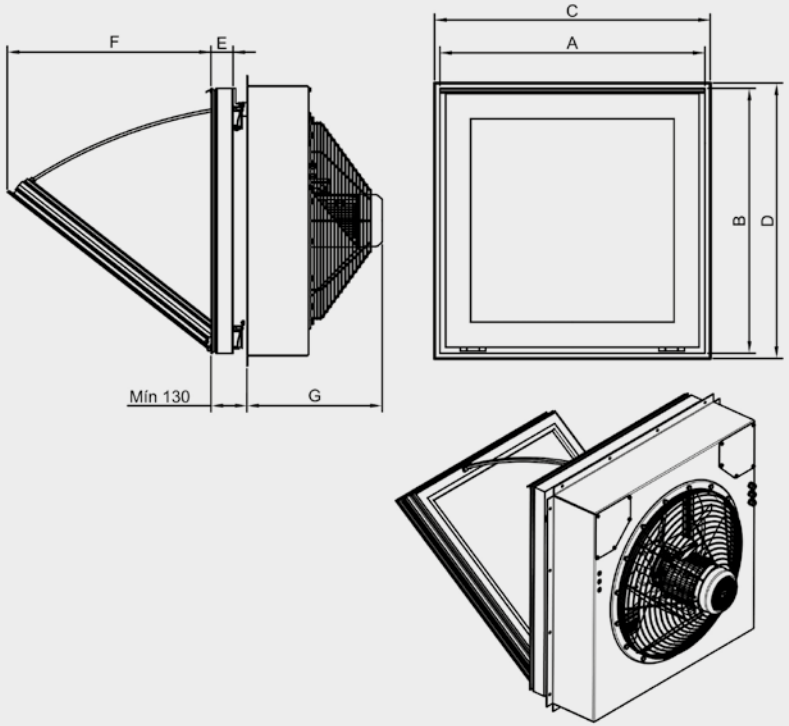

*Bride de fixation murale

WALL/FREE 40
WALL/FREE 45
WALL/FREE 56
WALL/FREE 63
WALL/FREE 71
WALL/FREE 80

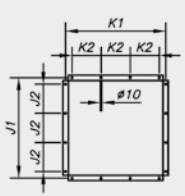

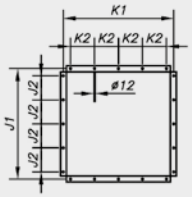

WALL/FREE 90
WALL/FREE 100

Modèle	A	B	C	D	E	F	G	J1	J2	K1	K2
WALL/FREE-40	640	590	650	600	82	430	375	700	200	700	200
WALL/FREE-45	640	590	650	600	82	430	400	700	200	700	200
WALL/FREE-56	690	690	700	700	82	560	415	790	220	790	220
WALL/FREE-63	990	990	1000	1000	82	760	475	1050	300	1050	300
WALL/FREE-71	990	990	1000	1000	82	760	500	1050	300	1050	300
WALL/FREE-80	990	990	1000	1000	82	760	500	1050	300	1050	300
WALL/FREE-90	1190	1190	1200	1200	82	790	525	1250	250	1250	250
WALL/FREE-100	1190	1190	1200	1200	82	790	550	1250	250	1250	250

(C x D) Dimension nominale d'ouverture murale.