HCT/HATCH

Exutoires dynamiques à ouverture motorisée équipés d'un extracteur de toiture

Aérations dynamiques avec extracteurs de toit, ouverture motorisée. Convient pour une installation dans des bâtiments industriels ou des installations commerciales. Il peut être utilisé pour la ventilation environnementale du bâtiment où il est installé.

Ventilateur :
- Structure d'une grande robustesse pour résister aux conditions climatiques extrêmes.
- Structure de l'équipement en tôle galvanisée anticorrosion.
- Conçu pour assurer l'étanchéité à l'eau.
- Isolation thermique de 100 mm de grosseur pour le couvercle et 60 mm pour les côtés.
- Socle d'adaptation pour une correcte et facile installation sur toit.
- Interrupteurs de maintenance pour la déconnexion de l'actionneur et du ventilateur avec contacts auxiliaires.
- Virole tubulaire en tôle d'acier avec traitement anticorrosion en résine de polyester.
- Hélice en fonte d'aluminium.
- Modèles 125 avec hélices en fonte d'aluminium de 6 ou 9 aubes, angle d'inclinaison réglable.

Système d'ouverture :
- Bras motorisé d'ouverture avec mécanisme encapsulé IP65.
- Tension d'alimentation 230 V 50/60 Hz.
- Système renforcé, plus de 11 000 cycles garanties.
- Charge de neige SL 1000.
- Ouverture automatique grâce au signal externe du système de contrôle (centrale d'incendie, détecteur de fumée...). Systèmes de contrôle non inclus dans la livraison.
- Interrupteur de fin de course sur les deux positions (ouvert et fermé).

Moteur :
- Moteurs avec rendement IE3 pour puissances égales ou supérieures à 0,75 kW, excepte monophasés, 2 vitesses et 8 pôles.
- Moteurs classe F, avec roulements à billes, protection IP55.
- Triphasé 230/400 V 50 Hz (≤ 4 kW) et 400/690 V 50 Hz (> 4 kW).
- Température de fonctionnement : -25 ºC +50 ºC.

Finition :
- Anticorrosif avec tôle d'acier galvanisé.

Sur demande :
- Finition avec peinture anticorrosive en résine de polyester.
- Bras motorisés d'ouverture avec tension d'alimentation de 24 V DC.

Modèle	Vitesse	Intensité maximale admissible (A)			Puis-sance installée	Angle Inclinaison pales	Débit maxi-mum	Niveau de pression sonore[1]	Poids approx.	According ErP*
	(tr/min)	230V	400V	690V	(kW)	(º)	(m³/h)	dB (A)	(Kg)	
HCT/HATCH-40-2T-1.5 IE3	2830	4,03	2,34		1,10	20	7030	68	188	2015
HCT/HATCH-45-2T-2 IE3	2875	5,34	3,07		1,50	16	9390	68	193	2015
HCT/HATCH-45-2T-3 IE3	2910	7,32	4,21		2,20	22	11330	68	194	2015
HCT/HATCH-45-4T-0.5	1370	2,02	1,17		0,37	36	7100	56	189	2015
HCT/HATCH-50-4T-0.75	1380	2,92	1,69		0,55	28	9730	57	194	2015
HCT/HATCH-56-4T-1 IE3	1420	2,82	1,62		0,75	22	11270	60	202	2020
HCT/HATCH-56-4T-1.5 IE3	1455	4,07	2,34		1,10	30	13610	60	201	2020
HCT/HATCH-56-4T-2 IE3	1440	5,41	3,11		1,50	36	15020	61	205	2015
HCT/HATCH-56-6T-0.75	900	2,99	1,73		0,55	38	10000	52	201	2020
HCT/HATCH-63-4T-1 IE3	1420	2,82	1,62		0,75	14	15180	64	206	2020
HCT/HATCH-63-4T-1.5 IE3	1455	4,07	2,34		1,10	20	17800	63	208	2020
HCT/HATCH-63-4T-2 IE3	1440	5,41	3,11		1,50	24	19280	63	212	2020
HCT/HATCH-63-4T-3 IE3	1435	7,93	4,56		2,20	32	22170	65	221	2020
HCT/HATCH-63-4T-4 IE3	1440	10,70	6,15		3,00	38	24240	66	230	2020
HCT/HATCH-63-6T-0.75	900	2,99	1,73		0,55	28	13590	54	249	2015
HCT/HATCH-71-4T-2 IE3	1440	5,41	3,11		1,50	14	20920	67	260	2020
HCT/HATCH-71-4T-3 IE3	1435	7,93	4,56		2,20	22	25110	67	269	2020
HCT/HATCH-71-4T-4 IE3	1440	10,70	6,15		3,00	28	27480	67	278	2015

Modèle	Vitesse	Intensité maximale admissible (A)			Puis-sance installée	Angle Inclinaison pales	Débit maxi-mum	Niveau de pression sonore[1]	Poids approx.	According ErP*
	(tr/min)	230V	400V	690V	(kW)	(º)	(m³/h)	dB (A)	(Kg)	
HCT/HATCH-71-6T-1 IE3	940	3,36	1,93		0,75	26	17300	57	260	2015
HCT/HATCH-71-6T-1.5 IE3	945	4,68	2,69		1,10	34	19930	58	268	2015
HCT/HATCH-80-4T-3 IE3	1435	7,93	4,56		2,20	12	25450	72	280	2020
HCT/HATCH-80-4T-4 IE3	1440	10,70	6,15		3,00	16	30270	71	289	2020
HCT/HATCH-80-4T-5.5 IE3	1450	13,90	8,00		4,00	18	32770	70	295	2020
HCT/HATCH-80-6T-1.5 IE3	945	4,68	2,69		1,10	18	21470	60	279	2020
HCT/HATCH-80-6T-2 IE3	950	6,43	3,70		1,50	26	25970	61	288	2020
HCT/HATCH-90-4T-5.5 IE3	1450	13,90	8,00		4,00	12	38880	75	318	2020
HCT/HATCH-90-4T-7.5 IE3	1465		10,30	5,97	5,50	18	46130	74	344	2020
HCT/HATCH-90-4T-10 IE3	1465		13,90	8,06	7,50	22	50140	73	293	2020
HCT/HATCH-90-6T-2 IE3	950	6,43	3,70		1,50	16	28780	63	311	2020
HCT/HATCH-90-6T-3 IE3	950	9,08	5,22		2,20	24	33990	63	365	2020
HCT/HATCH-90-6T-4 IE3	970	12,00	6,91		3,00	30	38910	66	391	2015
HCT/HATCH-100-4T-7.5 IE3	1465		10,30	5,97	5,50	10	46860	79	400	2020
HCT/HATCH-100-4T-10 IE3	1465		13,90	8,06	7,50	16	57410	76	411	2020
HCT/HATCH-100-4T-15 IE3	1470		20,90	12,10	11,00	22	66300	76	466	2020
HCT/HATCH-100-4T-20 IE3	1465		27,90	16,20	15,00	28	76150	77	481	2020
HCT/HATCH-100-6T-3 IE3	950	9,08	5,22		2,20	16	37620	67	375	2020

Modèle	Vitesse	Intensité maximale admissible (A)			Puis-sance installée	Angle Inclinaison pales	Débit maxi-mum	Niveau de pression sonore[1]	Poids approx.	According ErP*
	(tr/min)	230V	400V	690V	(kW)	(º)	(m³/h)	dB (A)	(Kg)	
HCT/HATCH-100-6T-4 IE3	970	12,00	6,91		3,00	20	41170	66	401	2015
HCT/HATCH-100-6T-5.5 IE3	960	15,60	8,99		4,00	26	47780	67	413	2015
HCT/HATCH-125-4T/6-25 IE3	1470		35,10	20,30	18,50	14	92550	83	746	2020
HCT/HATCH-125-4T/6-30 IE3	1470		41,00	23,80	22,00	16	98830	82	760	2020
HCT/HATCH-125-4T/6-40 IE3	1480		57,10	33,10	30,00	22	117460	82	841	2020
HCT/HATCH-125-4T/6-50 IE3	1480		66,80	38,70	37,00	26	131060	82	889	2020
HCT/HATCH-125-4T/9-25 IE3	1470		35,10	20,30	18,50	10	79670	84	755	2020
HCT/HATCH-125-4T/9-30 IE3	1470		41,00	23,80	22,00	12	88280	83	769	2020
HCT/HATCH-125-4T/9-40 IE3	1480		57,10	33,10	30,00	16	104040	82	850	2020
HCT/HATCH-125-4T/9-50 IE3	1480		66,80	38,70	37,00	20	118400	82	898	2020
HCT/HATCH-125-6T/6-5.5 IE3	960	15,60	8,99		4,00	10	51500	74	611	2020
HCT/HATCH-125-6T/6-7.5 IE3	970		11,20	6,49	5,50	14	60630	72	618	2020
HCT/HATCH-125-6T/6-10 IE3	975		14,80	8,58	7,50	20	72650	71	643	2020
HCT/HATCH-125-6T/6-15 IE3	975		21,90	12,70	11,00	26	85870	71	673	2020
HCT/HATCH-125-6T/6-20 IE3	975		28,20	16,30	15,00	30	92850	73	746	2020
HCT/HATCH-125-6T/9-10 IE3	975		14,80	8,58	7,50	14	63490	74	652	2020
HCT/HATCH-125-6T/9-15 IE3	975		21,90	12,70	11,00	20	77570	72	682	2020
HCT/HATCH-125-6T/9-20 IE3	975		28,20	16,30	15,00	26	92970	72	755	2020

[1] Niveau de pression sonore rayonnée en dB(A) à 3 m de distance.
* Selon brouillon ErP 2020

SODECA

HCT/HATCH
40 ... 100

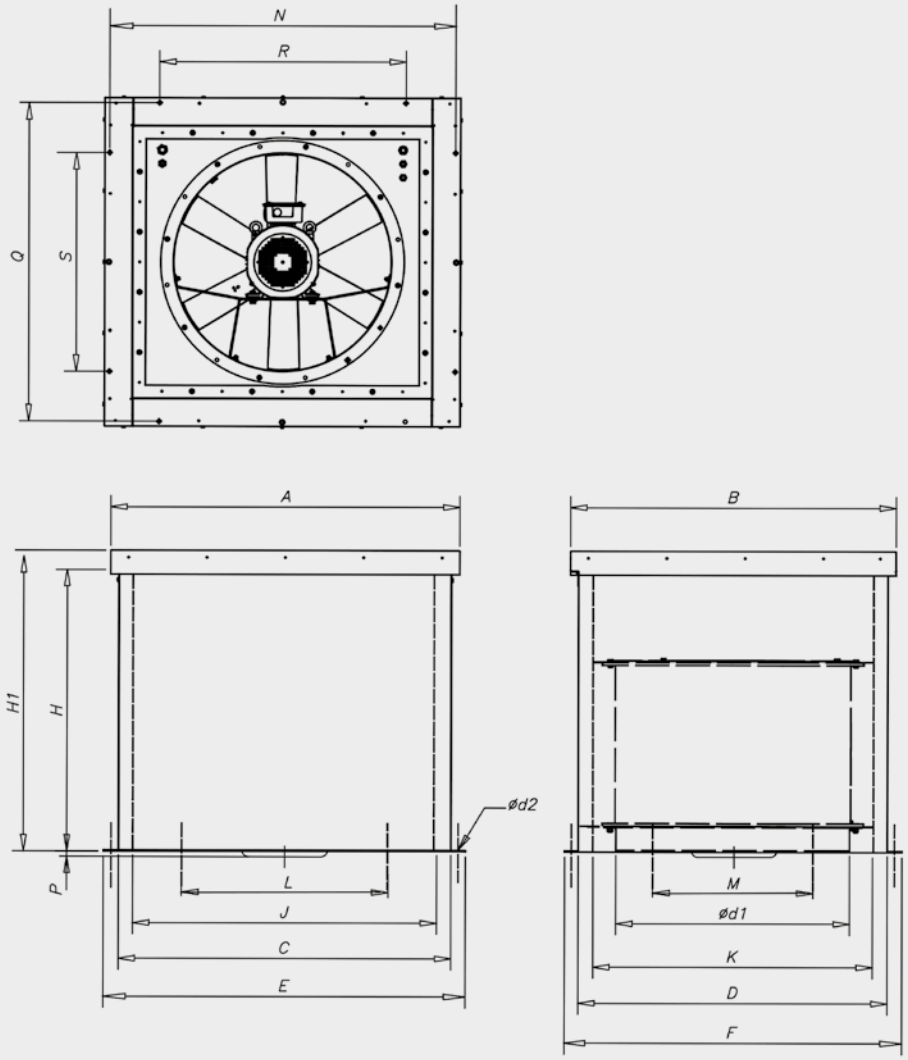

Modèle	A	B	C	D	ød1	E	F	H	H1	J
HCT/HATCH-40	1100	1000	1020	920	400	1100	1000	900	1000	900
HCT/HATCH-45	1100	1000	1020	920	450	1100	1000	900	1000	900
HCT/HATCH-50	1100	1000	1020	920	500	1100	1000	900	1000	900
HCT/HATCH-56	1100	1000	1020	920	560	1100	1000	900	1000	900
HCT/HATCH-63	1300	1200	1220	1120	630	1300	1200	900	1000	1100
HCT/HATCH-71	1300	1200	1220	1120	710	1300	1200	900	1000	1100
HCT/HATCH-80	1300	1200	1220	1120	800	1300	1200	900	1000	1100
HCT/HATCH-90	1500	1400	1420	1320	900	1500	1400	900	1000	1300
HCT/HATCH-100	1500	1400	1420	1320	1000	1500	1400	900	1000	1300
HCT/ HATCH-100-4T-15	1500	1400	1420	1320	1000	1500	1400	900	1000	1300
HCT/ HATCH-100-4T-20	1500	1400	1420	1320	1000	1500	1400	900	1000	1300

Modèle	K	L	M	N	P	Q	R	S	Ød2
HCT/HATCH-40	800	700	600	1065	-	965	700	600	13
HCT/HATCH-45	800	700	600	1065	-	965	700	600	13
HCT/HATCH-50	800	700	600	1065	-	965	700	600	13
HCT/HATCH-56	800	700	600	1065	-	965	700	600	13
HCT/HATCH-63	1000	900	800	1265	-	1165	900	800	13
HCT/HATCH-71	1000	900	800	1265	-	1165	900	800	13
HCT/HATCH-80	1000	900	800	1265	-	1165	900	800	13
HCT/HATCH-90	1200	1100	1000	1465	-	1365	1100	1000	13
HCT/HATCH-100	1200	1100	1000	1465	-	1365	1100	1000	13
HCT/ HATCH-100-4T-15	1200	1100	1000	1465	80	1365	1100	1000	13
HCT/ HATCH-100-4T-20	1200	1100	1000	1465	80	1365	1100	1000	13

HCT/HATCH-125

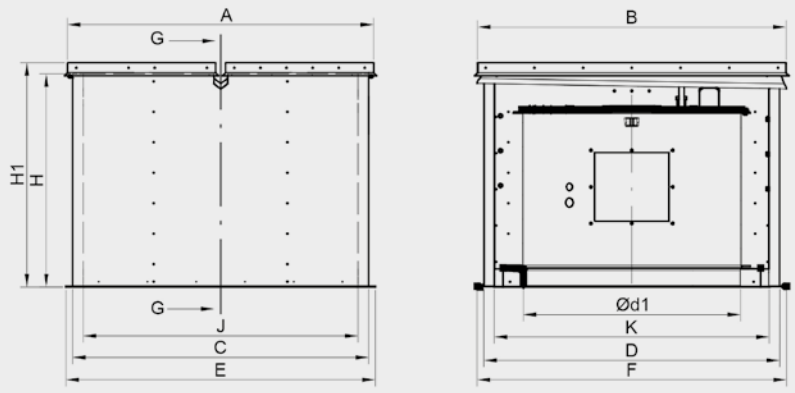

Modèle	A	B	C	D	ød1	E	F	H	H1	J	K
HCT/HATCH-125	1750	1775	1700	1700	1245	1780	1780	1230	1330	1580	1580