HT/ATEX

Axial-Dachventilatoren mit ATEX 2G- oder 2D-Zertifizierung und Ex db-, Ex eb- oder Ex tb-Motoren

Benannte Stelle: LOM
ID-Nr.: LOM 03ATEX0157
Motorkennzeichnung:
Ⓔx II 2G Ex db IIB T4 Gb
Ⓔx II 2G Ex eb IIB T3 Gb
Ⓔx II 2D Ex tb IIIC T135 °C Db

HT/ATEX-25...63

HT/ATEX-71...100

Dachventilatoren mit flachem Sockel und ATEX 2G- oder 2D-Zertifizierung mit Motor druckfest Ex db, erhöhter Sicherheit Ex eb oder Schutz durch Gehäuse Ex tb für den Betrieb in gas- oder staubexplosionsgefährdeten Bereichen.

Ventilator:
- Sockel aus verzinktem Stahlblech mit Aluminiumstreifen mit Laufradbereich gemäß EN 14986.
- Laufräder aus Aluminiumguss.
- Mit funkenhemmender Kabelverschraubung.
- Berührungsschutzgitter gemäß Norm UNE-EN ISO 12499.
- Regenschutzhaube aus galvanisiertem Stahlblech, lackiert, mit Korrosionsschutz.
- Förderrichtung Motor-Laufrad.
- Standardkennzeichnung mit explosionsgeschütztem Motor (Ex db): II 2G Ex h IIB T4 Gb.
- Standardkennzeichnung mit erhöhtem Sicherheitsmotor (Ex eb): II 2G Ex h IIB T3 Gb.
- Standardkennzeichnung mit Motor für Staub (Ex tb): II 2D Ex h IIIC T135 °C Db.

Motor:
- Motoren der Klasse F mit Kugellager und ATEX-Zertifizierung feuersicher Ex db, erhöhte Sicherheit Ex eb oder Schutz durch Gehäuse Ex tb.
- Drehstrommotor 230/400 V 50 Hz (bis 4 kW) und 400/690 V 50 Hz (für Leistungen über 4 kW).
- Betriebstemperatur: -20 °C ... +40 °C.

Ausführung:
- Korrosionsschutz mit ATEX-Lackierung, ohne Eisenkomponenten, mit Polymer-Polyesterharz 190 °C nach Entfetten mit nanotechnischer Behandlung, phosphatfrei.

Auf Anfrage:
- Motoren mit integriertem PTC.
- Spezialwicklungen für verschiedene Spannungen und Frequenzen.
- ATEX-Konstruktion für brennbaren Staub.
- ATEX-Lüfter mit höherem Schutz als die Standardkennzeichnung.
- Ventilatoren mit Motor mit 2 Drehzahlen.
- Einphasenmotor feuersicher Ex db.

Bestellnummer

HT/ATEX — 100 — 4T — 7.5 / 2G Ex eb

- **HT/ATEX**: HT/ATEX: Axial-Dachventilatoren mit ATEX 2G- oder 2D-Zertifizierung und Ex db-, Ex eb- oder Ex tb-Motoren
- **100**: Laufrad-Durchmesser in cm
- **4T**: Polzahl Motor 4=1500 U/min 50 Hz 6=1000 U/min 50 Hz; T = Drehstrom
- **7.5**: Motorleistung (PS)
- **2G Ex eb**: 2G Ex eb: für die Zone 1 und 2; 2G Ex db: für die Zone 1 und 2; 2D Ex tb: für die Zone 21 und 22

Technische Daten

Modell	Drehzahl	Max. zulässiger Strom (A)			Installierte Leistung	Max. Luftvolumenstrom	Schalldruckpegel[1] dB (A)		Gewicht ca.
	(U/min)	230V	400V	690V	(kW)	(m³/h)	Saugseite	Druckseite	(Kg)
HT/ATEX-25-4T	1320	0,65	0,38		0,09	1090	34	33	17
HT/ATEX-31-4T	1320	0,65	0,38		0,09	1815	40	39	20
HT/ATEX-35-4T	1320	0,65	0,38		0,09	2610	41	40	26
HT/ATEX-40-4T	1380	1,25	0,72		0,25	4615	44	43	28
HT/ATEX-45-4T	1370	2,60	1,50		0,37	6590	48	46	50
HT/ATEX-50-4T	1420	2,87	1,65		0,55	8620	52	50	63
HT/ATEX-56-4T	1410	3,81	2,20		0,75	9915	54	52	74
HT/ATEX-56-6T	910	2,42	1,40		0,25	6580	41	39	63

Technische Daten

Modell	Drehzahl	Max. zulässiger Strom (A)			Installierte Leistung	Max. Luftvolumenstrom	Schalldruckpegel[1] dB (A)		Gewicht ca.
	(U/min)	230V	400V	690V	(kW)	(m³/h)	Saugseite	Druckseite	(Kg)
HT/ATEX-63-4T	1435	4,54	2,61		1,10	14030	56	54	91
HT/ATEX-63-6T	935	2,77	1,60		0,37	9250	45	43	94
HT/ATEX-71-4T	1400	6,93	4,00		1,50	18230	62	60	97
HT/ATEX-71-6T	930	3,46	2,00		0,55	12265	51	49	94
HT/ATEX-80-4T	1440	8,30	4,77		2,20	26205	65	63	155
HT/ATEX-80-6T	910	5,89	3,40		1,10	18260	56	54	181
HT/ATEX-90-4T	1445	11,27	6,48		3,00	31570	69	67	196
HT/ATEX-90-6T	940	7,62	4,40		1,50	21340	60	58	198
HT/ATEX-100-4T-7.5	1455		10,64	18,50	5,50	36755	72	70	256
HT/ATEX-100-4T-10	1460		14,39	25,03	7,50	44085	76	74	257
HT/ATEX-100-6T-2	940	7,62	4,40		1,50	25520	63	61	213
HT/ATEX-100-6T-3	940	9,35	5,40		2,20	28805	67	65	224

1. Die angegebenen Schalldruckpegel-Werte sind Drücke in dB(A), gemessen im Abstand von 10 m.

Geräuschemissionswerte

Die angegebenen Werte wurden unter Laborbedingungen gemäß der Norm ISO 3744 ermittelt.

Spektrum des Schallleistungspegels Lw(A) in dB(A) pro Frequenzband in Hz

Werte an Saugseite mit max. Volumenstrom gemessen

	63	125	250	500	1000	2000	4000	8000
HT/ATEX-25-4T	27	37	54	54	62	58	51	42
HT/ATEX-31-4T	33	43	60	60	68	64	57	48
HT/ATEX-35-4T	34	44	61	61	69	65	58	49
HT/ATEX-40-4T	28	45	57	65	70	70	66	59
HT/ATEX-45-4T	32	49	61	69	74	74	70	63
HT/ATEX-50-4T	36	53	65	73	78	78	74	67
HT/ATEX-56-4T	38	55	67	75	80	80	76	69
HT/ATEX-56-6T	25	42	54	62	67	67	63	56
HT/ATEX-63-4T	40	57	69	77	82	82	78	71
HT/ATEX-63-6T	29	46	58	66	71	71	67	60
HT/ATEX-71-4T	46	63	75	83	88	88	84	77
HT/ATEX-71-6T	35	52	64	72	77	77	73	66
HT/ATEX-80-4T	57	78	85	90	93	89	82	71
HT/ATEX-80-6T	48	69	76	81	84	80	73	62
HT/ATEX-90-4T	61	82	89	94	97	93	86	75
HT/ATEX-90-6T	52	73	80	85	88	84	77	66
HT/ATEX-100-4T-7.5	64	85	92	97	100	96	89	78
HT/ATEX-100-4T-10	68	89	96	101	104	100	93	82
HT/ATEX-100-6T-2	55	76	83	88	91	87	80	69
HT/ATEX-100-6T-3	59	80	87	92	95	91	84	73

Werte an Druckseite mit max. Volumenstrom gemessen

	63	125	250	500	1000	2000	4000	8000
HT/ATEX-25-4T	26	36	53	53	61	57	50	41
HT/ATEX-31-4T	32	42	59	59	67	63	56	47
HT/ATEX-35-4T	33	43	60	60	68	64	57	48
HT/ATEX-40-4T	27	44	56	64	69	69	65	58
HT/ATEX-45-4T	30	47	59	67	72	72	68	61
HT/ATEX-50-4T	34	51	63	71	76	76	72	65
HT/ATEX-56-4T	36	53	65	73	78	78	74	67
HT/ATEX-56-6T	23	40	52	60	65	65	61	54
HT/ATEX-63-4T	38	55	67	75	80	80	76	69
HT/ATEX-63-6T	27	44	56	64	69	69	65	58
HT/ATEX-71-4T	44	61	73	81	86	86	82	75
HT/ATEX-71-6T	33	50	62	70	75	75	71	64
HT/ATEX-80-4T	55	76	83	88	91	87	80	69
HT/ATEX-80-6T	46	67	74	79	82	78	71	60
HT/ATEX-90-4T	59	80	87	92	95	91	84	73
HT/ATEX-90-6T	50	71	78	83	86	82	75	64
HT/ATEX-100-4T-7.5	62	83	90	95	98	94	87	76
HT/ATEX-100-4T-10	66	87	94	99	102	98	91	80
HT/ATEX-100-6T-2	53	74	81	86	89	85	78	67
HT/ATEX-100-6T-3	57	78	85	90	93	89	82	71

Abmessungen mm

HT/ATEX-25…63

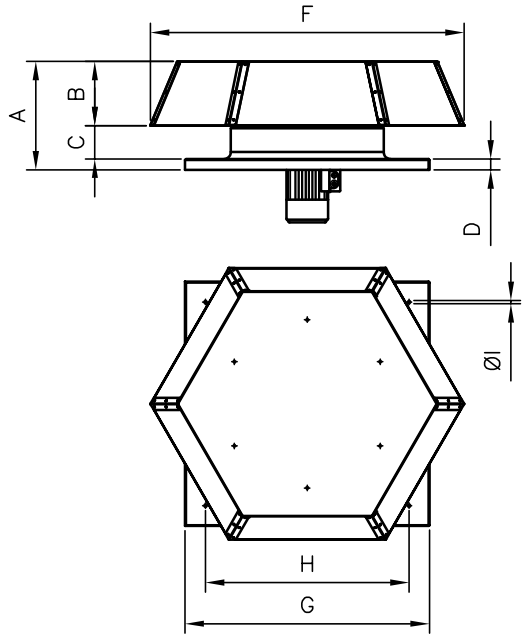

	A	B	C	D	F	G	H	ØI
HT/ATEX-25	223	140	43	40	635	450	360	12
HT/ATEX-31	245	140	65	40	635	500	410	12
HT/ATEX-35	270	169	61	40	700	560	450	12
HT/ATEX-40	295	169	86	40	700	630	530	12
HT/ATEX-45	342	202	90	50	924	710	590	12
HT/ATEX-50	373	238	85	50	1156	800	680	12
HT/ATEX-56	402	238	124	40	1156	900	750	14
HT/ATEX-63	457	277	141	40	1385	1000	850	14

HT/ATEX-71…100

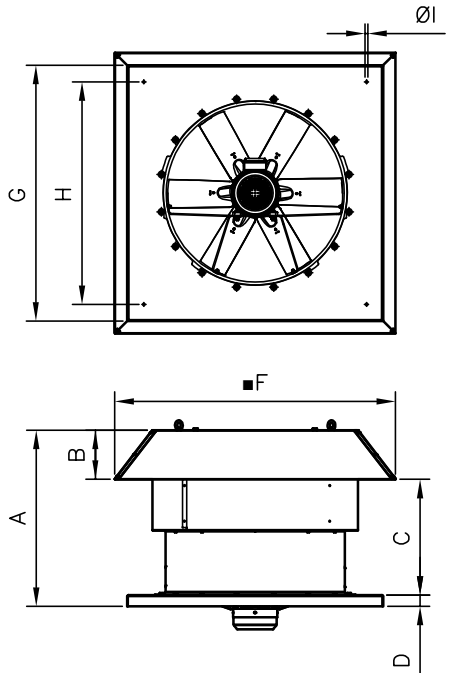

	A	B	C	D	F	G	H	ØI
HT/ATEX-71	759	195	524	40	1123	1000	850	14
HT/ATEX-80	790	215	524	50	1249	1150	1000	14
HT/ATEX-90	919	231	638	50	1380	1150	1000	14
HT/ATEX-100	1054	255	749	50	1530	1250	1100	14

Kennlinien

Q= Volumenstrom in m³/h, m³/s und cfm Pe= Statischer Druck in mmH_2O, Pa und inwg

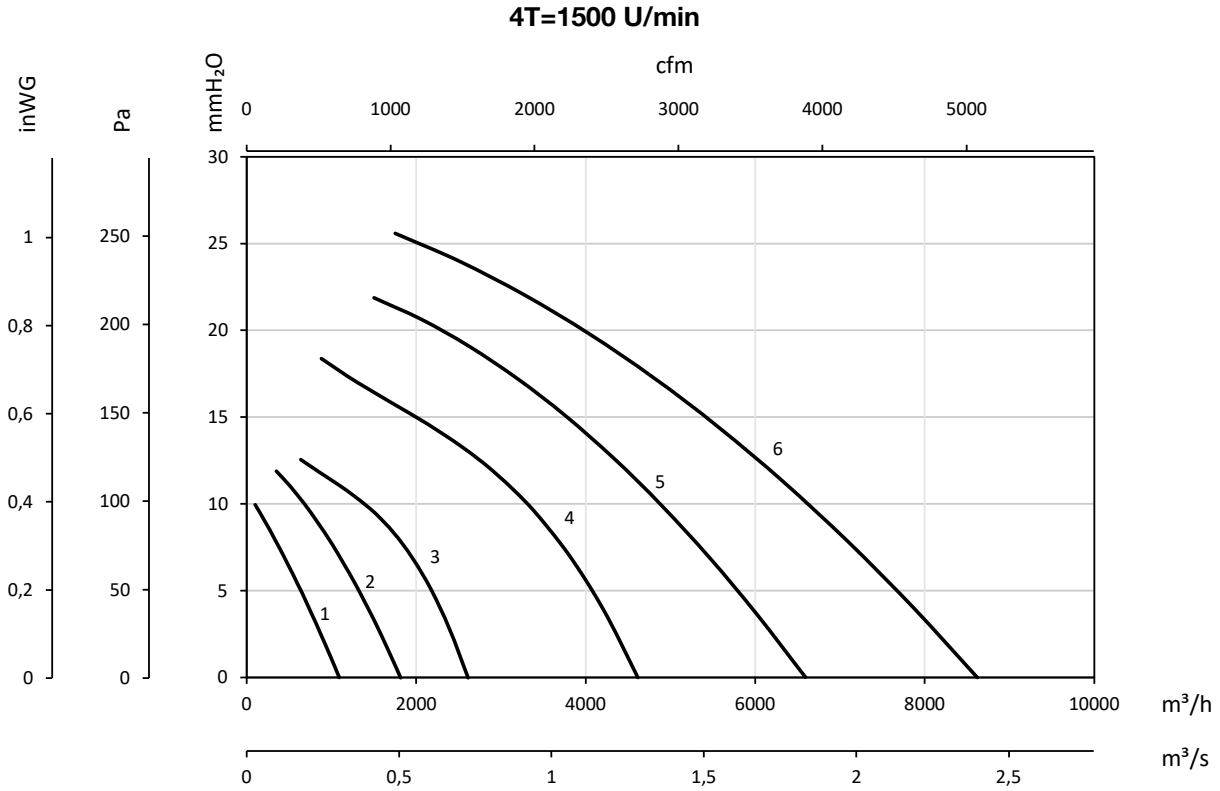

1 : HT/ATEX-25-4T
2 : HT/ATEX-31-4T
3 : HT/ATEX-35-4T
4 : HT/ATEX-40-4T
5 : HT/ATEX-45-4T
6 : HT/ATEX-50-4T

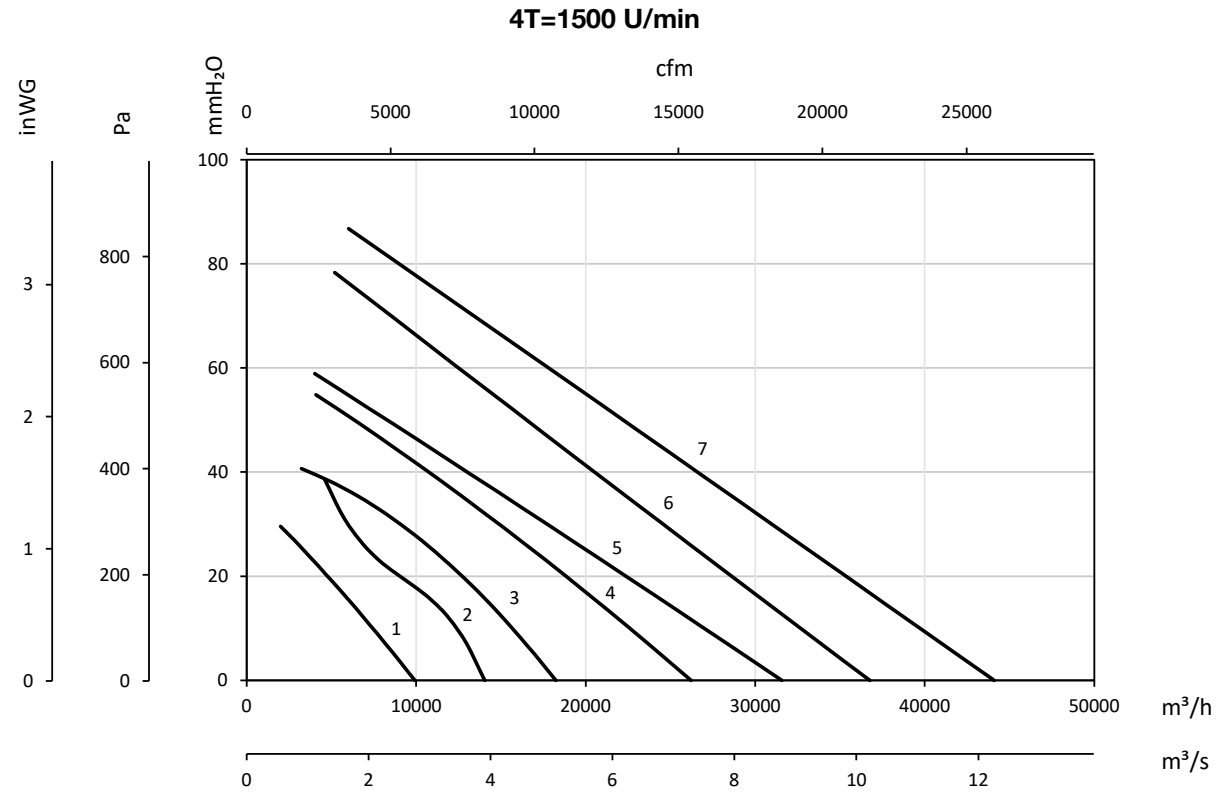

1 : HT/ATEX-56-4T
2 : HT/ATEX-63-4T
3 : HT/ATEX-71-4T
4 : HT/ATEX-80-4T
5 : HT/ATEX-90-4T
6 : HT/ATEX-100-4T-7.5
7 : HT/ATEX-100-4T-10

Kennlinien

Q= Volumenstrom in m³/h, m³/s und cfm Pe= Statischer Druck in mmH_2O, Pa und inwg

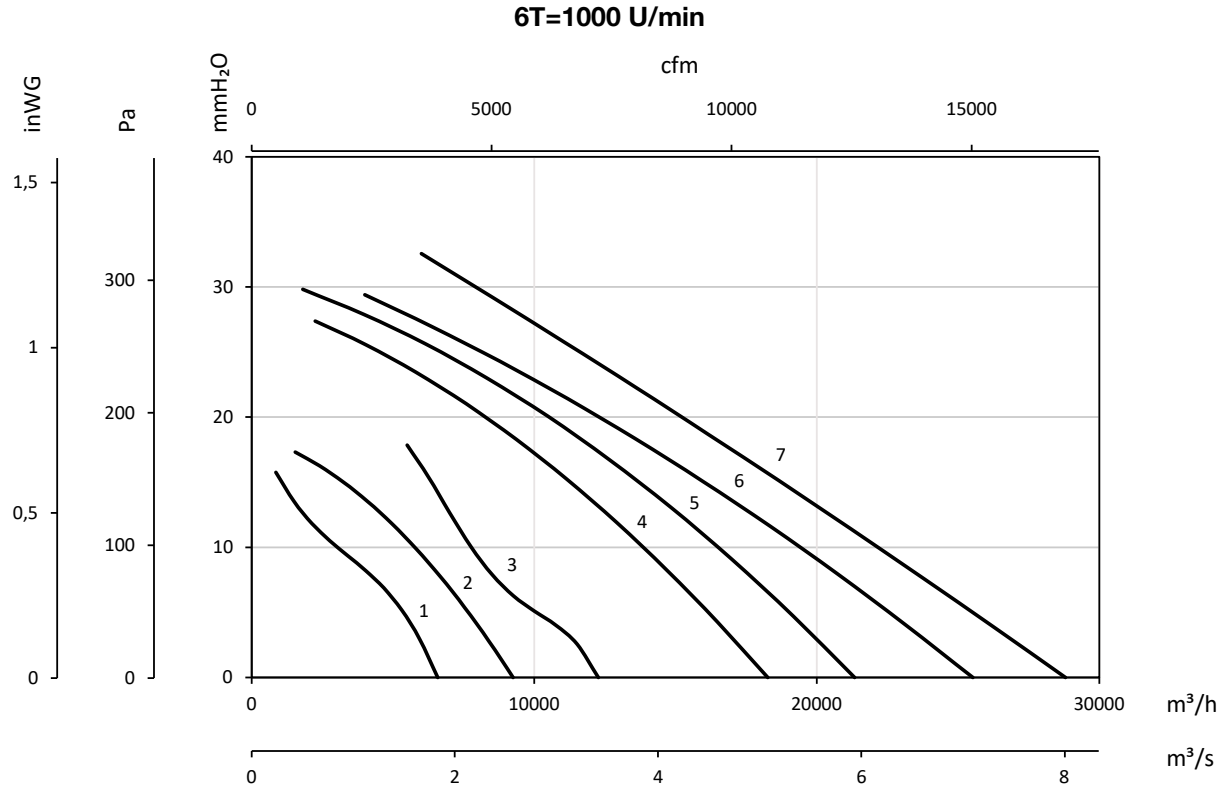

1 : HT/ATEX-56-6T
2 : HT/ATEX-63-6T
3 : HT/ATEX-71-6T
4 : HT/ATEX-80-6T
5 : HT/ATEX-90-6T
6 : HT/ATEX-100-6T-2
7 : HT/ATEX-100-6T-3

Zubehör

INT/ATEX

R

PV

BTUB

BAC

MS

PA

BS

BSS

PT

OP

S