HATCH PDS

Ausrüstung zur Druckbeaufschlagung von Evakuierungswegen im Brandfall, ausgelegt nach der europäischen Norm EN 12101-6

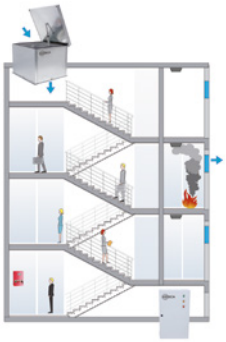

+50 Pa

HATCH PDS
- Bestehend aus einer Lüftungseinheit HATCH mit Motorklappe und Schalttafel BOXPDS.
- Extrem robuste Konstruktion, die starken Klimaschwankungen standhält.
- Gerätegehäuse aus korrosionsbeständigem verzinktem Blech.
- Wasserdichte Konstruktion.
- Wärmedämmung zur Vermeidung von Heißluftverlusten im Winter.
- Adaptersockel für eine korrekte und einfache Installation auf dem Dach.
- Eingebautem analogen Rauchmelder.
- Gebrauchsmuster: ES 1 226 660 U.

Öffnungsvorrichtung:
- Motorisierter Stellantrieb mit gekapseltem IP65-Mechanismus.
- Verstärktes System mit garantierter Mindestlebensdauer von 11.000 Arbeitszyklen.
- Schneelast SL 1000.

Ventilator:
- Abzugsventilatoren der Serie HCT.
- Zylindrisches Stahlblechgehäuse mit korrosionsbeständiger Polyesterharzbeschichtung.
- Laufräder aus Aluminiumguss.

Motor:
- Motoren der Effizienzklasse IE3 für Leistungen ≥ 0,75 kW, außer einphasige, 2 Drehzahlen und 8 Polen.
- Motoren der Effizienzklasse F mit Kugellager, Schutzart IP55.
- Drehstrommotor 230/400 V 50 Hz (bis 4 kW) und 400/690 V 50 Hz (für Leistungen über 4 kW).
- Betriebstemperatur: -25 °C ... +50 °C.

Ausführung:
- Verzinktem Stahlblech.

Auf Anfrage:
- Mit zertifizierten Ventilatoren F300 und F400.
- Umkehrbare Druckbelüftungsanlagen zur Entrauchung im Bedarfsfall.
- Ausführung mit korrosionsbeständigem Polyesterharzanstrich.
- Berührungsschutzgitter gemäß der Norm UNE-EN ISO 12499 auf der Ansaug-und/oder Druckseite.

BOXPDS
- Frequenzumrichter.
- Hoch präziser Differenzdruckfühler.
- Schalttafel mit Leitungsschutzschaltern und Anzeige für allgemeinen Spannungsausfall.
- Elektronisches Steuergerät zur Verwaltung von Störungsmeldungen, Instandhaltung, ModBUS RTU Port zum Anschluss von BMS (Building Management Systems).
- Zertifiziertes Netzteil mit Pufferbatterien zur Gewährleistung der Stromversorgung der Steuergeräte bei Stromausfall.
- Mit Zeitprogrammierung für die tägliche Lüftung.

Schalttafel:
- Externe Bedientafel zur Druckanzeige in Echtzeit, mit Störungsmeldelampen und manueller Systemaktivierung.

Bestellnummer

HATCH PDS — 80 — 4T — 5.5 — G

- HATCH PDS: Ausrüstung zur Druckbeaufschlagung von Evakuierungswegen im Brandfall, ausgelegt nach der europäischen Norm EN 12101-6
- 80: Baugröße
- 4T: Polzahl Motor 2=2900 U/min 50 Hz, 4=1400 U/min 50 Hz, 6=900 U/min 50 Hz; T = Drehstrom
- 5.5: Motorleistung (PS)
- G: Ausführung G=galvanisch, P=mit Speziallack gestrichen

Technische Daten

Modell	Drehzahl	Max. zulässiger Strom (A)			Installierte Leistung	Neigungs-Winkel Schaufeln	Max. Luftvo-lumenstrom	Schalldruckpegel dB (A)		Ge-wicht ca.
	(U/min)	230V	400V	690V	(kW)	(º)	(m³/h)	Saugseite	Druckseite	(Kg)
HATCH PDS-40-2T-1 IE3	2850	2,80	1,62		0,75	16	6100	62	62	184
HATCH PDS-40-2T-1.5 IE3	2880	4,03	2,34		1,10	20	7040	61	61	188
HATCH PDS-45-2T-2 IE3	2880	5,34	3,07		1,50	16	9400	61	61	193
HATCH PDS-45-2T-3 IE3	2840	7,32	4,21		2,20	22	11325	61	61	194
HATCH PDS-50-2T-4 IE3	2880	10,00	5,77		3,00	16	13860	66	66	206
HATCH PDS-50-2T-5.5 IE3	2900	13,00	7,50		4,00	20	15918	66	66	222
HATCH PDS-56-2T-5.5 IE3	2870	13,00	7,50		4,00	16	18820	68	68	226
HATCH PDS-56-2T-7.5 IE3	2910		10,10	5,86	5,50	22	22510	68	68	237
HATCH PDS-56-4T-2 IE3	1440	5,41	3,11		1,50	36	15025	54	54	205
HATCH PDS-63-4T-3 IE3	1425	7,93	4,56		2,20	32	22170	58	58	262
HATCH PDS-63-4T-4 IE3	1430	10,70	6,15		3,00	38	24240	59	59	271
HATCH PDS-63-6T-1 IE3	940	3,36	1,93		0,75	38	15890	48	48	252
HATCH PDS-80-4T-3 IE3	1425	7,93	4,56		2,20	12	25460	65	65	280
HATCH PDS-80-4T-4 IE3	1430	10,70	6,15		3,00	16	30270	64	64	289
HATCH PDS-80-4T-5.5 IE3	1440	13,90	8,00		4,00	18	32770	63	63	295
HATCH PDS-80-4T-7.5 IE3	1460		10,30	5,97	5,50	26	39640	63	63	311
HATCH PDS-80-6T-1.5 IE3	945	4,68	2,69		1,10	18	21470	53	53	279
HATCH PDS-80-6T-2 IE3	945	6,43	3,70		1,50	26	25970	54	54	288
HATCH PDS-90-4T-7.5 IE3	1460		10,30	5,97	5,50	18	46140	67	67	392
HATCH PDS-90-4T-10 IE3	1460		13,90	8,06	7,50	22	50140	66	66	403
HATCH PDS-90-4T-15 IE3	1460		20,90	12,10	11,00	30	59390	68	68	456
HATCH PDS-90-6T-3 IE3	950	9,08	5,22		2,20	24	34000	56	56	365
HATCH PDS-90-6T-4 IE3	970	12,00	6,91		3,00	30	38910	59	59	391
HATCH PDS-100-4T-10 IE3	1460		13,90	8,06	7,50	16	57420	69	69	413
HATCH PDS-100-4T-15 IE3	1460		20,90	12,10	11,00	22	66300	69	69	466
HATCH PDS-100-6T-5.5 IE3	970	15,60	8,99		4,00	26	47780	60	60	413
HATCH PDS-100-6T-7.5 IE3	970		11,20	6,49	5,50	32	53520	62	62	420

* Die angegebenen Schalldruckpegel-Werte sind Drücke in dB(A), gemessen im Abstand von 10 m.

Technische Merkmale der dynamischen Abzugsklappe gemäß EN 12101-3

Modell	Zulassung bis	Isolationsklasse Motor	Beständigkeit	Mind. Umgebungs-Temperatur	Windlast	Schneelast
	(ºC)				(Pa)	(Pa)
HATCH PDS	-	Klasse F	RE 11000	-25	WL 200	SL 1000

Geräuschemissionswerte

Spektrum des Schallleistungspegels Lw(A) in dB(A) pro Frequenzband in Hz

Werte an Saugseite mit max. Volumenstrom gemessen

	63	125	250	500	1000	2000	4000	8000
40-2-1	48	64	76	84	89	87	83	76
40-2-1.5	47	63	75	83	88	86	82	75
45-2-2	47	60	74	86	87	86	82	74
45-2-3	47	64	74	81	88	86	83	75
50-2-4	58	74	84	91	92	89	88	89
50-2-5.5	58	74	84	91	92	89	88	89
56-2-5.5	53	66	84	92	94	93	88	81
56-2-7.5	53	66	84	92	94	93	88	81
56-4-2	52	64	73	79	79	79	73	65
63-4-3	56	68	77	83	83	83	77	69
63-4-4	57	69	78	84	84	84	78	70
63-6-1	49	59	69	73	74	72	65	57
80-4-3	55	71	84	91	91	88	82	74
80-4-4	54	70	83	90	90	87	81	73
80-4-5.5	53	69	82	89	89	86	80	72
80-4-7.5	53	69	82	89	89	86	80	72
80-6-1.5	53	68	75	78	79	76	70	62
80-6-2	59	69	75	79	80	78	73	65
90-4-7.5	59	75	86	92	93	91	86	78
90-4-10	58	74	85	91	92	90	85	77
90-4-15	60	76	87	93	94	92	87	79
90-6-3	52	67	78	82	82	78	71	63
90-6-4	60	70	80	85	85	82	76	68
100-4-10	64	80	87	94	95	93	89	81
100-4-15	71	83	87	93	94	94	91	83
100-6-5.5	57	72	82	85	86	83	75	67
100-6-7.5	59	74	84	87	88	85	77	69

Werte an Druckseite mit max. Volumenstrom gemessen

	63	125	250	500	1000	2000	4000	8000
40-2-1	48	64	76	84	89	87	83	76
40-2-1.5	47	63	75	83	88	86	82	75
45-2-2	47	60	74	86	87	86	82	74
45-2-3	47	64	74	81	88	86	83	75
50-2-4	58	74	84	91	92	89	88	89
50-2-5.5	58	74	84	91	92	89	88	89
56-2-5.5	53	66	84	92	94	93	88	81
56-2-7.5	53	66	84	92	94	93	88	81
56-4-2	52	64	73	79	79	79	73	65
63-4-3	56	68	77	83	83	83	77	69
63-4-4	57	69	78	84	84	84	78	70
63-6-1	49	59	69	73	74	72	65	57
80-4-3	55	71	84	91	91	88	82	74
80-4-4	54	70	83	90	90	87	81	73
80-4-5.5	53	69	82	89	89	86	80	72
80-4-7.5	53	69	82	89	89	86	80	72
80-6-1.5	53	68	75	78	79	76	70	62
80-6-2	59	69	75	79	80	78	73	65
90-4-7.5	59	75	86	92	93	91	86	78
90-4-10	58	74	85	91	92	90	85	77
90-4-15	60	76	87	93	94	92	87	79
90-6-3	52	67	78	82	82	78	71	63
90-6-4	60	70	80	85	85	82	76	68
100-4-10	64	80	87	94	95	93	89	81
100-4-15	71	83	87	93	94	94	91	83
100-6-5.5	57	72	82	85	86	83	75	67
100-6-7.5	59	74	84	87	88	85	77	69

Abmessungen mm

HATCH PDS

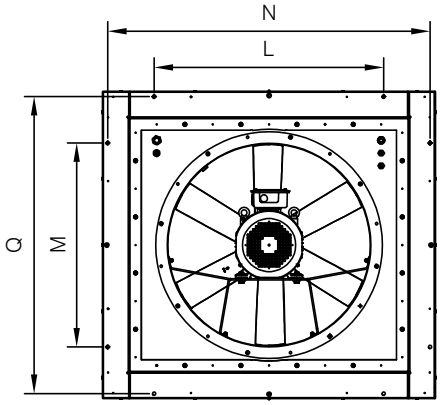

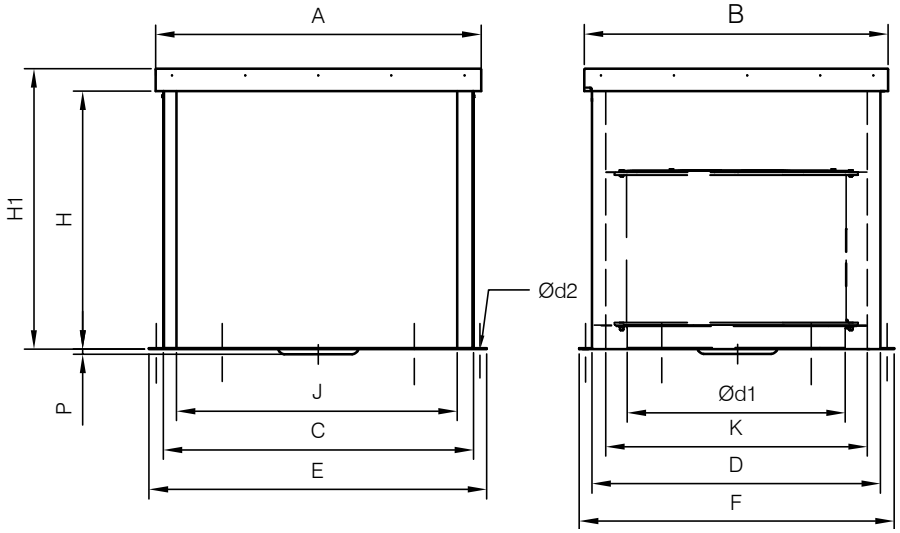

	A	B	C	D	ød1	Ød2	E	F	H	H1	J	K	L	M	N	P	Q
HATCH/PDS-40	1100	1000	1020	920	400	13	1100	1000	900	1000	900	800	700	600	1065	-	965
HATCH/PDS-45	1100	1000	1020	920	450	13	1100	1000	900	1000	900	800	700	600	1065	-	965
HATCH/PDS-50	1100	1000	1020	920	500	13	1100	1000	900	1000	900	800	700	600	1065	-	965
HATCH/PDS-56	1100	1000	1020	920	560	13	1100	1000	900	1000	900	800	700	600	1065	-	965
HATCH/PDS-63	1300	1200	1220	1120	630	13	1300	1200	900	1000	1100	1000	900	800	1265	-	1165
HATCH/PDS-80	1300	1200	1220	1120	800	13	1300	1200	900	1000	1100	1000	900	800	1265	-	1165
HATCH/PDS-90	1500	1400	1420	1320	900	13	1500	1400	900	1000	1300	1200	1100	1000	1465	-	1365
HATCH/PDS-90-4T-15	1500	1400	1420	1320	900	13	1500	1400	900	1000	1300	1200	1100	1000	1465	38	1365
HATCH/PDS-100	1500	1400	1420	1320	1000	13	1500	1400	900	1000	1300	1200	1100	1000	1465	-	1365
HATCH/PDS-100-4T-15	1500	1400	1420	1320	1000	13	1500	1400	900	1000	1300	1200	1100	1000	1465	80	1365

BOXPDS

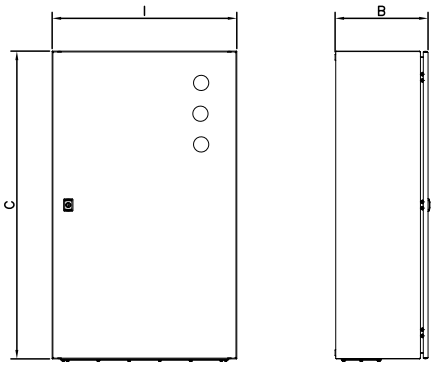

	I	B	C	Baugröße
BOXPDS (0,75kW…4kW)	600	300	1000	1
BOXPDS (5,5kW…15kW)	800	300	1200	2