THT/WALL-F

Dynamische Wandabzugsventilatoren mit Motorklappe als Rauchabzug im Brandfall, 400 °C/2 h und 300 °C/2 h

Dynamische Wandabzugsventilatoren mit motorbetriebener Öffnung, mit Schutzgitter zur Verwendung ohne Abzugsleitung. Speziell ausgelegt auf die schnelle und effiziente Evakuierung von Rauch und schädlichen Gasen im Brandfall. Geeignet zur Montage in Industriegebäuden, gewerblichen Gebäuden oder in sonstigen Gebäuden. Als Umgebungslüftung einsetzbar.

Ventilator:
- Wandbefestigungsflansch für eine ordnungsgemäße und einfache Montage.
- Rahmen aus verzinktem Stahlblech.
- Zugelassen gemäß Norm EN 12101-3 mit den Zertifizierungsnummern 0370-CPR-0305 (F400) und 0370-CPR-0973 (F300).
- Laufräder mit variablem Anstellwinkel aus Aluminiumguss.
- Abgeschirmtes Netzkabel mit EMC-Schutz.
- Förderrichtung Motor-Laufrad.
- Berührungsschutzgitter gemäß Norm UNE-EN ISO 12499.

Klappe aus extrudiertem Aluminium:
- Extrem robuste Konstruktion, die starken Klimaschwankungen standhält.
- Wasserdichte Konstruktion.
- Aluminiumprofil mit Wärmebrückenunterbrechung.
- Mittelplatte und Konstruktion mit leistungsfähiger Wärmedämmung.
- Wärmewiderstand der Baugruppe niedriger als 0,89 W/m²·K.
- Positionsanzeigen in beiden Stellungen (offen und geschlossen).
- Montageversionen mit oberer und unterer Öffnung.
- Manuelle Öffnungsvorrichtung.
- Luftschalldämmwert nach UNE-EN ISO 10140-2: Rw = 27 (0;-2) dB.

Motor:
- Motoren der Isolierklasse H, Dauerbetrieb S1 und Notbetrieb S2, mit Kugellagern, Schutzart IP55, je nach Modell mit 1 oder 2 Drehzahlen.
- Motoren der Effizienzklasse IE3.
- Drehstrommotor 230/400 V 50 Hz (bis 3 kW) und 400/690 V 50 Hz (für Leistungen über 3 kW).
- Max. Temperatur der beförderten Luft: S1-Betrieb -25 °C ... +40 °C im Dauerbetrieb, auch für warme Witterungsverhältnisse bei Temperaturen bis 50 °C geeignet. S2-Betrieb 300 °C/2 h, 400 °C/2 h.

Stellantrieb:
- Zuverlässigkeit größer als 20.000 Doppelzyklen.
- Versorgungsspannung 230 V AC 50/60 Hz.
- Betriebstemperatur: -25 °C ... +60 °C.
- Schutz an der Hauptkante beim Schließen der Klappe.
- Der Stopp in geschlossener Stellung wird durch einen elektronischen Endschalter geregelt.

Klappenausführung:
- Korrosionsschutz aus extrudiertem Aluminium.
- RAL 7016 wird standardmäßig geliefert. Jede andere RAL kann auf Anfrage geliefert werden.

Auf Anfrage:
- Stellantrieb mit 24 V DC Versorgungsspannung.

Bestellnummer

Baugröße 40 bis Baugröße 56

THT/WALL-F — A/B — 56 — 4T — 2 — F400

THT/WALL-F	A/B	56	4T		2	F400
THT/WALL-F: Dynamische Wandabzugsventilatoren mit Motorklappe als Rauchabzug im Brandfall, 400 °C/2 h und 300 °C/2 h	Klappenöffnung A/B = Einbau mit oberer oder unterer Öffnung	Laufrad-Durchmesser in cm	Polzahl Motor 2=3000 U/min 50 Hz 4=1500 U/min 50 Hz 6=1000 U/min 50 Hz	T = Drehstrom	Motorleistung (PS)	F300: Zulassung 300 °C/2 Std. F400: Zulassung 400 °C/2 Std.

Baugröße 63 bis Baugröße 100

THT/WALL-F — A — 100 — 4T — 20 — F400

THT/WALL-F	A	100	4T		20	F400
THT/WALL-F: Dynamische Wandabzugsventilatoren mit Motorklappe als Rauchabzug im Brandfall, 400 °C/2 h und 300 °C/2 h	Klappenöffnung A = Oben (Scharniere unten) B = Unten (Scharniere oben)	Laufrad-Durchmesser in cm	Polzahl Motor 4=1500 U/min 50 Hz 6=1000 U/min 50 Hz	T = Drehstrom	Motorleistung (PS)	F300: Zulassung 300 °C/2 Std. F400: Zulassung 400 °C/2 Std.

Technische Daten

Modell	Drehzahl	Max. zulässiger Strom (A)			Installierte Leistung	Neigungs-Winkel Schaufeln	Max. Luftvolumenstrom	Schalldruckpegel[1] dB (A)		Gewicht ca.
	(U/min)	230V	400V	690V	(kW)	(º)	(m³/h)	Saugseite	Druckseite	(Kg)
THT/WALL-F-40-2T-1.5 IE3	2880	3,93	2,26		1,10	20	7040	61	61	55
THT/WALL-F-45-2T-2 IE3	2880	4,91	2,84		1,50	16	9400	61	61	63
THT/WALL-F-45-2T-3 IE3	2840	7,14	4,13		2,20	22	11325	61	61	67
THT/WALL-F-56-4T-2 IE3	1440	5,89	3,38		1,50	36	15020	54	54	69
THT/WALL-F-63-4T-3 IE3	1425	7,86	4,52		2,20	32	22170	58	58	97
THT/WALL-F-63-4T-4 IE3	1430	11,01	6,33		3,00	38	24240	59	59	103
THT/WALL-F-71-4T-3 IE3	1425	7,86	4,52		2,20	22	25100	60	60	100
THT/WALL-F-71-4T-4 IE3	1430	11,01	6,33		3,00	28	27480	60	60	106
THT/WALL-F-71-6T-1.5 IE3	945	4,73	2,72		1,10	34	19930	51	51	98
THT/WALL-F-80-4T-3 IE3	1425	7,86	4,52		2,20	12	25460	65	65	114
THT/WALL-F-80-4T-4 IE3	1430	11,01	6,33		3,00	16	30270	64	64	120
THT/WALL-F-80-4T-5.5 IE3	1440		7,95	4,61	4,00	18	32770	63	63	122
THT/WALL-F-80-4T-7.5 IE3	1460		10,4	6,04	5,50	26	39640	63	63	152
THT/WALL-F-80-6T-1.5 IE3	945	4,73	2,72		1,10	18	21470	53	53	112
THT/WALL-F-80-6T-2 IE3	945	6,25	3,62		1,50	26	25970	54	54	116
THT/WALL-F-90-4T-7.5 IE3	1460		10,4	6,04	5,50	18	46140	67	67	183
THT/WALL-F-90-4T-10 IE3	1460		14,2	8,17	7,50	22	50140	66	66	187
THT/WALL-F-90-6T-3 IE3	950	9,78	5,62		2,20	24	34000	56	56	145
THT/WALL-F-90-6T-4 IE3	970	12,8	6,36		3,00	30	38910	59	59	165
THT/WALL-F-100-4T-10 IE3	1460		14,2	8,17	7,50	16	57420	69	69	194
THT/WALL-F-100-4T-15 IE3	1460		20,7	11,99	11,00	22	66300	69	69	226
THT/WALL-F-100-4T-20 IE3	1460		27,8	16,03	15,00	28	76160	70	70	237
THT/WALL-F-100-6T-5.5 IE3	970		8,37	4,82	4,00	26	47780	60	60	178

1 Die angegebenen Schalldruckpegel-Werte sind Drücke in dB(A), gemessen im Abstand von 10 m.

Technische Merkmale der dynamischen Abzugsklappe gemäß EN 12101-3

Modell	Zulassung bis	Isolationsklasse Motor	Beständigkeit	Mind. Umgebungs-Temperatur	Windlast
	(ºC)			(ºC)	(Pa)
THT/WALL-F	F300 und F400	Klasse H	RE >20000	-25	WL 200

Geräuschemissionswerte

Die angegebenen Werte wurden unter Laborbedingungen gemäß der Norm ISO 3744 ermittelt.
Spektrum des Schallleistungspegels Lw(A) in dB(A) pro Frequenzband in Hz

Werte an Saugseite mit max. Volumenstrom gemessen

	63	125	250	500	1000	2000	4000	8000
40-2-1.5	47	63	75	83	88	86	82	75
45-2-2	47	60	74	86	87	86	82	74
45-2-3	47	64	74	81	88	86	83	75
56-4-2	52	64	73	79	79	79	73	65
63-4-3	56	68	77	83	83	83	77	69
63-4-4	57	69	78	84	84	84	78	70
71-4-3	56	72	79	85	85	85	81	73
71-4-4	63	75	79	85	85	86	83	75
71-6-1.5	47	65	74	77	77	72	65	56
80-4-3	55	71	84	91	91	88	82	74
80-4-4	54	70	83	90	90	87	81	73
80-4-5.5	53	69	82	89	89	86	80	72
80-4-7.5	53	69	82	89	89	86	80	72
80-6-1.5	53	68	75	78	79	76	70	62
80-6-2	59	69	75	79	80	78	73	65
90-4-7.5	59	75	86	92	93	91	86	78
90-4-10	58	74	85	91	92	90	85	77
90-6-3	52	67	78	82	82	78	71	63
90-6-4	60	70	80	85	85	82	76	68
100-4-10	64	80	87	94	95	93	89	81
100-4-15	71	83	87	93	94	94	91	83
100-4-20	72	84	88	94	95	95	92	84
100-6-5.5	57	72	82	85	86	83	75	67

Werte an Druckseite mit max. Volumenstrom gemessen

	63	125	250	500	1000	2000	4000	8000
40-2-1.5	47	63	75	83	88	86	82	75
45-2-2	47	60	74	86	87	86	82	74
45-2-3	47	64	74	81	88	86	83	75
56-4-2	52	64	73	79	79	79	73	65
63-4-3	56	68	77	83	83	83	77	69
63-4-4	57	69	78	84	84	84	78	70
71-4-3	56	72	79	85	85	85	81	73
71-4-4	63	75	79	85	85	86	83	75
71-6-1.5	47	65	74	77	77	72	65	56
80-4-3	55	71	84	91	91	88	82	74
80-4-4	54	70	83	90	90	87	81	73
80-4-5.5	53	69	82	89	89	86	80	72
80-4-7.5	53	69	82	89	89	86	80	72
80-6-1.5	53	68	75	78	79	76	70	62
80-6-2	59	69	75	79	80	78	73	65
90-4-7.5	59	75	86	92	93	91	86	78
90-4-10	58	74	85	91	92	90	85	77
90-6-3	52	67	78	82	82	78	71	63
90-6-4	60	70	80	85	85	82	76	68
100-4-10	64	80	87	94	95	93	89	81
100-4-15	71	83	87	93	94	94	91	83
100-4-20	72	84	88	94	95	95	92	84
100-6-5.5	57	72	82	85	86	83	75	67

Erp. (Energy Related Products)

Informationen über die Richtlinie 2009/125/EG können auf der SODECA-Website oder den QuickFan-Selector heruntergeladen werden.

Abmessungen mm

A = Obere Öffnung

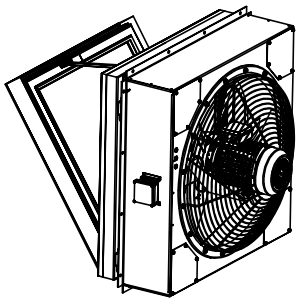

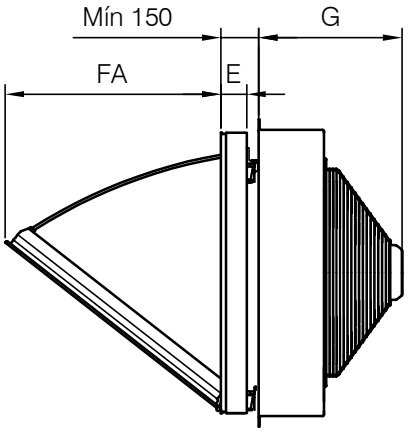

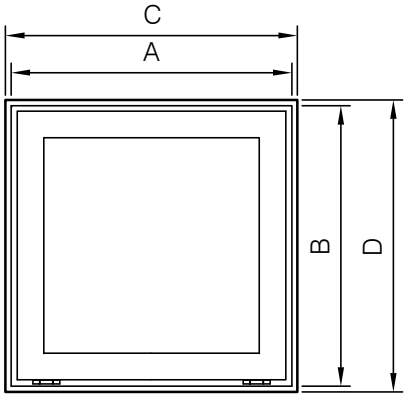

B = Untere Öffnung

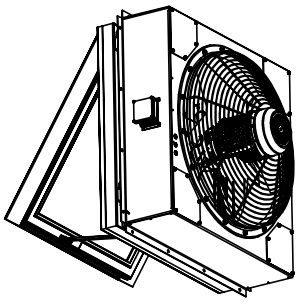

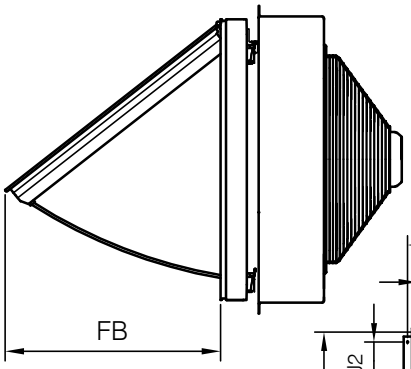

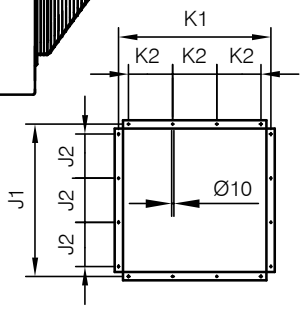

40 / 45 / 56 / 63 / 71 / 80

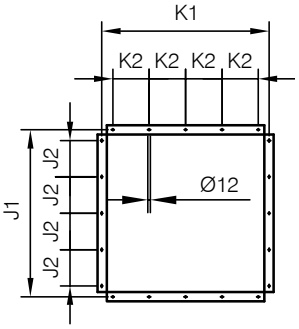

90 / 100

	A	B	C	D	E	FA	FB	G	J1	J2	K1	K2
THT/WALL-F-40	640	590	650	600	82	460	460	375	740	200	740	200
THT/WALL-F-45	640	590	650	600	82	460	460	400	740	200	740	200
THT/WALL-F-56	690	690	700	700	82	551	551	415	830	220	830	220
THT/WALL-F-63	990	990	1000	1000	82	875	875	475	1090	300	1090	300
THT/WALL-F-71	990	990	1000	1000	82	875	875	500	1090	300	1090	300
THT/WALL-F-80	990	990	1000	1000	82	875	875	500	1090	300	1090	300
THT/WALL-F-90	1190	1190	1200	1200	82	922	922	525	1310	250	1310	250
THT/WALL-F-100	1190	1190	1200	1200	82	922	922	550	1310	250	1310	250

(C x D) Nennabmessung der Wandöffnung.
FA ist die Öffnung bei oberer Klappenöffnung.
FB ist die Öffnung bei unterer Klappenöffnung.

Kennlinien

Q= Volumenstrom in m³/h, m³/s und cfm Pe= Statischer Druck in mmH_2O, Pa und inwg

2T=3000 U/min

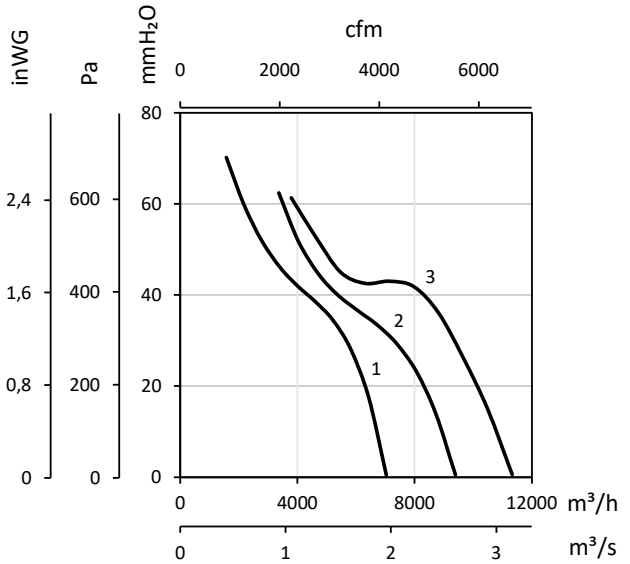

1 : THT/WALL-F-40-2T-1.5
2 : THT/WALL-F-45-2T-2
3 : THT/WALL-F-45-2T-3

4T=1500 U/min

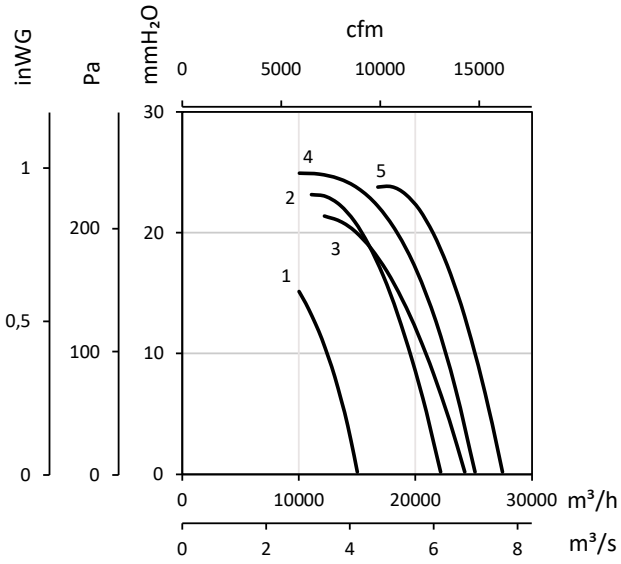

1 : THT/WALL-F-56-4T-2
2 : THT/WALL-F-63-4T-3
3 : THT/WALL-F-63-4T-4
4 : THT/WALL-F-71-4T-3
5 : THT/WALL-F-71-4T-4

6T=1000 U/min

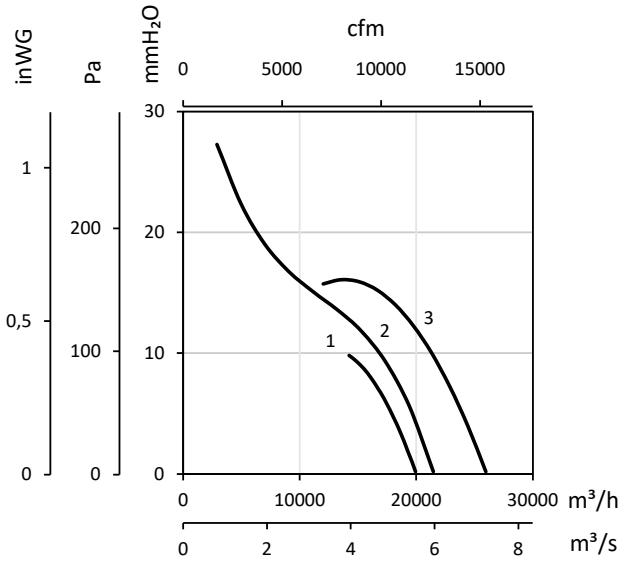

1 : THT/WALL-F-71-6T-1.5
2 : THT/WALL-F-80-6T-1.5
3 : THT/WALL-F-80-6T-2

4T=1500 U/min

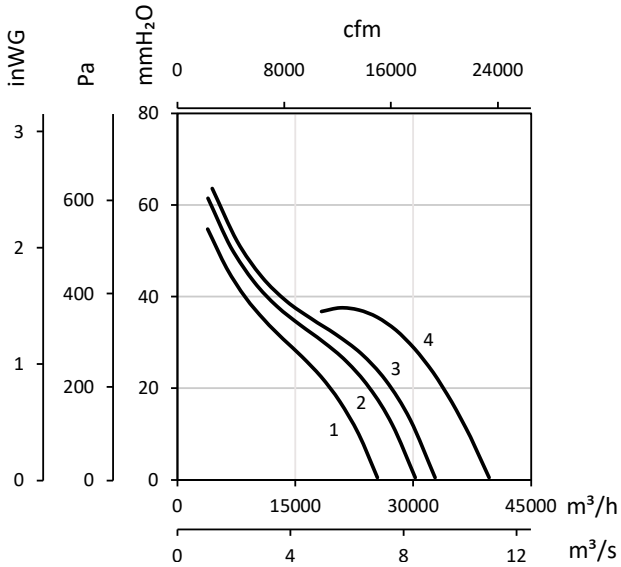

1 : THT/WALL-F-80-4T-3
2 : THT/WALL-F-80-4T-4
3 : THT/WALL-F-80-4T-5.5
4 : THT/WALL-F-80-4T-7.5

Kennlinien

Q= Volumenstrom in m³/h, m³/s und cfm Pe= Statischer Druck in mmH_2O, Pa und inwg

4T=1500 U/min

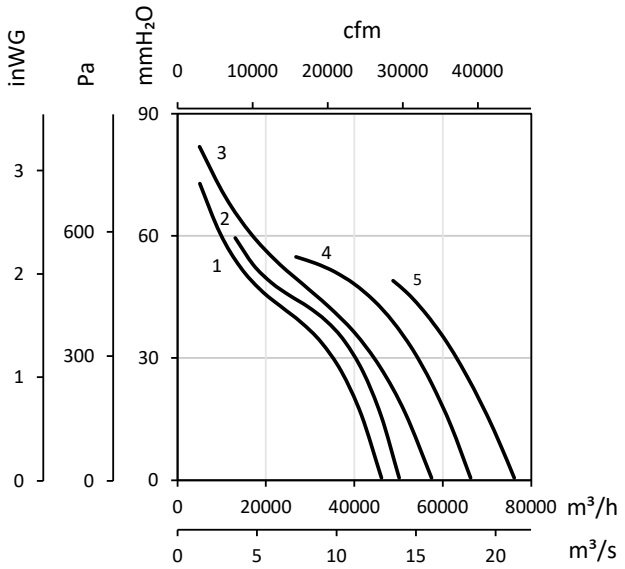

1 : THT/WALL-F-90-4T-7.5
2 : THT/WALL-F-90-4T-10
3 : THT/WALL-F-100-4T-10

4 : THT/WALL-F-100-4T-15
5 : THT/WALL-F-100-4T-20

6T=1000 U/min

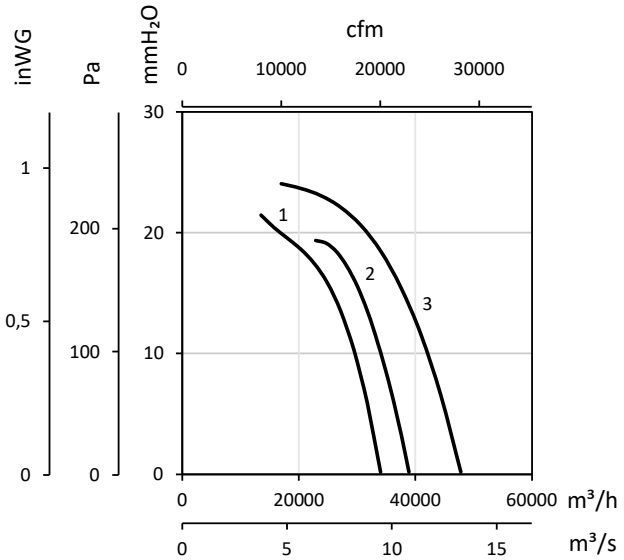

1 : THT/WALL-F-90-6T-3
2 : THT/WALL-F-90-6T-4

3 : THT/WALL-F-100-6T-5.5

Zubehör

INT

IAT

CABLE BOX

C2V

VSD3/A-RFT
- VSD1/A-RFM

CENTRAL CO

AET

P-400

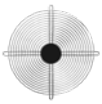
RT

R/THT

BAC

PS

ACE ACE/400

S