HATCH/HP

Dynamische Abzugsklappen mit motorbetriebener Öffnungsvorrichtung und Dachventilator zur Entrauchung mit hohem thermischen Wirkungsgrad

Dynamische Belüftungsöffnungen mit Gehäuse mit hoher Wärmeleistung, vollständig hermetisch abgedichtet, mit Verhinderung thermischer Brücken und motorisierter Öffnung. Dachventilator für die Entrauchung im Brandfall 400 °C/2 h und 300 °C/2 h.

Gehäuse:
- Völlig wärmebrückenfreie Konstruktion.
- 60 mm dicke Sandwichpaneelseiten aus zwei außen und innen vorlackierten Stahlblechen mit einem Kern aus hochverdichtetem Polyurethan (PUR).
- 60 mm starke Abdeckung, gefüllt mit hochdichtem Polyurethan (PUR), aus verzinktem Blech und lackierter Außenseite.
- Adaptersockel für eine korrekte und einfache Installation auf dem Dach.
- Luftdurchlässigkeit KLASSE 4 (UNE-EN 12207).
- Schlagregendichtheit KLASSE E 1350 (UNE-EN 12208).
- Beständigkeit gegen hohe Windlast.
- Wärmewiderstand der Baugruppe niedriger als 0,39 W/m²·K.
- Luftschalldämmwert nach UNE-EN ISO 10140-2: Rw = 32 (-2;-4) dB.

Öffnungsvorrichtung:
- Motorisierter Stellantrieb mit gekapseltem IP65-Mechanismus.
- Versorgungsspannung 230 V AC 50/60 Hz.
- Verstärktes System mit garantierter Mindestlebensdauer von 20.000 Arbeitszyklen.
- Endlagenschalter in beiden Stellungen (offen und geschlossen).
- Schneelast SL 1000.
- Automatisches Öffnen durch ein externes Signal der Steuerung (Brandmeldezentrale, Rauchmelder...). Steuerung nicht im Lieferumfang enthalten.

Ventilator:
- Extrem robuste Konstruktion, die starken Klimaschwankungen standhält.
- Wartungsschalter zum Abschalten des Stellantriebs und des Lüfters mit Hilfskontakten.
- Zugelassen gemäß Norm EN 12101-3 mit den Zertifizierungsnummern 0370-CPR-0305 (F400) und 0370-CPR-0973 (F300).
- Zylindrisches Stahlblechgehäuse mit korrosionsbeständiger Polyesterharzbeschichtung.
- Verstellbares Laufrad aus Aluminiumguss.
- Abgeschirmtes Netzkabel mit EMC-Schutz.

Motor:
- Motoren der Effizienzklasse H für Dauerbetrieb S1 und Notbetrieb S2. Mit Kugellagern und Schutzart IP55.
- Motoren der Effizienzklasse IE3.
- Drehstrommotor 230/400 V 50 Hz (bis 3 kW) und 400/690 V 50 Hz (für Leistungen über 3 kW).
- Max. Temperatur der beförderten Luft: S1-Betrieb -25 °C ... +40 °C im Dauerbetrieb, auch für warme Witterungsverhältnisse bei Temperaturen bis 50 °C geeignet. S2-Betrieb 300 °C/2 h, 400 °C/2 h.
- Motoren auch im Notfall durch Frequenzvariation regelbar.

Ausführung:
- Korrosionsschutzabdeckung mit verzinktem Stahlblech lackiert in RAL 7015.
- Aluminiumprofile RAL 7015.
- Seitenwände in RAL 7015.

Auf Anfrage:
- Motorisierte Stellantrieb mit Versorgungsspannung 24 V DC.
- Außen in jeder Farbe der RAL-Karte lackiert.
- Kundenspezifische Ausführungen.

Bestellnummer

HATCH/HP	—	***63***	—	***4T***	—	***3***	—	***F400***
HATCH/HP: Dynamische Abzugsklappen mit motorbetriebener Öffnungsvorrichtung und Dachventilator zur Entrauchung mit hohem thermischen Wirkungsgrad		Laufrad-Durchmesser in cm		Polzahl Motor 2=3000 U/min 50 Hz 4=1500 U/min 50 Hz 6=1000 U/min 50 Hz	T = Drehstrom	Motorleistung (PS)		F300: Zulassung 300 °C/2 Std. F400: Zulassung 400 °C/2 Std.

Technische Daten

Modell	Drehzahl	Max. zulässiger Strom (A)			Installierte Leistung	Neigungs-Winkel Schaufeln	Max. Luftvo-lumenstrom	Schalldruckpegel[1] dB (A)		Gewicht ca.
	(U/min)	230V	400V	690V	(kW)	(º)	(m³/h)	Saugseite	Druckseite	(Kg)
HATCH/HP-40-2T-1 IE3	2850	2,76	1,59		0,75	16	6100	62	62	184
HATCH/HP-40-2T-1.5 IE3	2880	3,93	2,26		1,10	20	7040	61	61	188
HATCH/HP-45-2T-2 IE3	2880	4,91	2,84		1,50	16	9400	61	61	193
HATCH/HP-45-2T-3 IE3	2840	7,14	4,13		2,20	22	11325	61	61	194
HATCH/HP-50-2T-4 IE3	2880	9,61	5,52		3,00	16	13860	66	66	206
HATCH/HP-56-2T-5.5 IE3	2870		7,20	4,17	4,00	16	18820	68	68	226
HATCH/HP-56-2T-7.5 IE3	2910		10,10	5,80	5,50	22	22510	68	68	237
HATCH/HP-63-4T-3 IE3	1425	7,86	4,52		2,20	32	22170	58	58	262
HATCH/HP-63-4T-4 IE3	1430	11,01	6,33		3,00	38	24240	59	59	271
HATCH/HP-63-6T-1 IE3	940	3,36	1,93		0,75	38	15890	48	48	252
HATCH/HP-80-4T-3 IE3	1425	7,86	4,52		2,20	12	25460	65	65	280
HATCH/HP-80-4T-4 IE3	1430	11,01	6,33		3,00	16	30270	64	64	289
HATCH/HP-80-4T-5.5 IE3	1440		7,95	4,61	4,00	18	32770	63	63	295
HATCH/HP-80-4T-7.5 IE3	1460		10,40	6,04	5,50	26	39640	63	63	311
HATCH/HP-80-6T-1.5 IE3	945	4,73	2,72		1,10	18	21470	53	53	279
HATCH/HP-80-6T-2 IE3	945	6,25	3,62		1,50	26	25970	54	54	288
HATCH/HP-90-4T-7.5 IE3	1460		10,40	6,04	5,50	18	46140	67	67	392
HATCH/HP-90-4T-10 IE3	1460		14,20	8,17	7,50	22	50140	66	66	403
HATCH/HP-90-4T-15 IE3	1460		20,70	11,99	11,00	30	59390	68	68	456
HATCH/HP-90-6T-3 IE3	950	9,78	5,62		2,20	24	34000	56	56	365
HATCH/HP-90-6T-4 IE3	970	12,80	6,36		3,00	30	38910	59	59	391
HATCH/HP-100-4T-10 IE3	1460		14,20	8,17	7,50	16	57420	69	69	413
HATCH/HP-100-4T-15 IE3	1460		20,70	11,99	11,00	22	66300	69	69	466
HATCH/HP-100-4T-20 IE3	1460		27,80	16,03	15,00	28	76160	70	70	481
HATCH/HP-100-4T/9-25 IE3	1475		35,40	20,39	18,50	26	70620	70	70	535
HATCH/HP-100-4T/9-30 IE3	1475		42,20	24,44	22,00	30	74840	72	72	552
HATCH/HP-100-6T-5.5 IE3	970		8,37	4,82	4,00	26	47780	60	60	413
HATCH/HP-100-6T-7.5 IE3	970		12,30	7,07	5,50	32	53520	62	62	420

1 Die angegebenen Schalldruckpegel-Werte sind Drücke in dB(A), gemessen im Abstand von 10 m.

Technische Merkmale der dynamischen Abzugsklappe gemäß EN 12101-3

Modell	Zulassung bis	Öffnungszeit	Windlast	Schneelast
	(ºC)		(Pa)	(Pa)
HATCH/HP	F300/2h und F400/2h	<30 s	WL 200	SL 1000

Erp. (Energy Related Products)

Informationen über die Richtlinie 2009/125/EG können auf der SODECA-Website oder den QuickFan-Selector heruntergeladen werden.

Geräuschemissionswerte

Die angegebenen Werte wurden unter Laborbedingungen gemäß der Norm ISO 3744 ermittelt.
Spektrum des Schallleistungspegels Lw(A) in dB(A) pro Frequenzband in Hz

Werte an Saugseite mit max. Volumenstrom gemessen

	63	125	250	500	1000	2000	4000	8000
40-2-1	48	64	76	84	89	87	83	76
40-2-1.5	47	63	75	83	88	86	82	75
45-2-2	47	60	74	86	87	86	82	74
45-2-3	47	64	74	81	88	86	83	75
50-2-4	58	74	84	91	92	89	88	89
56-2-5.5	53	66	84	92	94	93	88	81
56-2-7.5	53	66	84	92	94	93	88	81
63-4-3	56	68	77	83	83	83	77	69
63-4-4	57	69	78	84	84	84	78	70
63-6-1	49	59	69	73	74	72	65	57
80-4-3	55	71	84	91	91	88	82	74
80-4-4	54	70	83	90	90	87	81	73
80-4-5.5	53	69	82	89	89	86	80	72
80-4-7.5	53	69	82	89	89	86	80	72
80-6-1.5	53	68	75	78	79	76	70	62
80-6-2	59	69	75	79	80	78	73	65
90-4-7.5	59	75	86	92	93	91	86	78

Werte an Druckseite mit max. Volumenstrom gemessen

	63	125	250	500	1000	2000	4000	8000
40-2-1	48	64	76	84	89	87	83	76
40-2-1.5	47	63	75	83	88	86	82	75
45-2-2	47	60	74	86	87	86	82	74
45-2-3	47	64	74	81	88	86	83	75
50-2-4	58	74	84	91	92	89	88	89
56-2-5.5	53	66	84	92	94	93	88	81
56-2-7.5	53	66	84	92	94	93	88	81
63-4-3	56	68	77	83	83	83	77	69
63-4-4	57	69	78	84	84	84	78	70
63-6-1	49	59	69	73	74	72	65	57
80-4-3	55	71	84	91	91	88	82	74
80-4-4	54	70	83	90	90	87	81	73
80-4-5.5	53	69	82	89	89	86	80	72
80-4-7.5	53	69	82	89	89	86	80	72
80-6-1.5	53	68	75	78	79	76	70	62
80-6-2	59	69	75	79	80	78	73	65
90-4-7.5	59	75	86	92	93	91	86	78

Geräuschemissionswerte

Die angegebenen Werte wurden unter Laborbedingungen gemäß der Norm ISO 3744 ermittelt.
Spektrum des Schallleistungspegels Lw(A) in dB(A) pro Frequenzband in Hz

Werte an Saugseite mit max. Volumenstrom gemessen

	63	125	250	500	1000	2000	4000	8000
90-4-10	58	74	85	91	92	90	85	77
90-4-15	60	76	87	93	94	92	87	79
90-6-3	52	67	78	82	82	78	71	63
90-6-4	60	70	80	85	85	82	76	68
100-4-10	64	80	87	94	95	93	89	81
100-4-15	71	83	87	93	94	94	91	83
100-4-20	72	84	88	94	95	95	92	84
100-4/9-25	72	84	88	94	95	95	92	84
100-4/9-30	74	86	90	96	97	97	94	86
100-6-5.5	57	72	82	85	86	83	75	67
100-6-7.5	59	74	84	87	88	85	77	69

Werte an Druckseite mit max. Volumenstrom gemessen

	63	125	250	500	1000	2000	4000	8000
90-4-10	58	74	85	91	92	90	85	77
90-4-15	60	76	87	93	94	92	87	79
90-6-3	52	67	78	82	82	78	71	63
90-6-4	60	70	80	85	85	82	76	68
100-4-10	64	80	87	94	95	93	89	81
100-4-15	71	83	87	93	94	94	91	83
100-4-20	72	84	88	94	95	95	92	84
100-4/9-25	72	84	88	94	95	95	92	84
100-4/9-30	74	86	90	96	97	97	94	86
100-6-5.5	57	72	82	85	86	83	75	67
100-6-7.5	59	74	84	87	88	85	77	69

Abmessungen mm

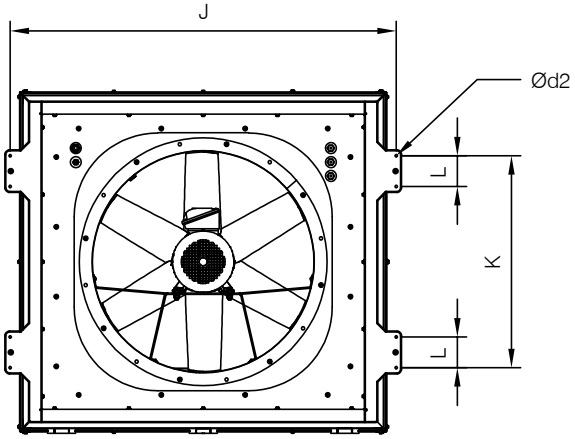

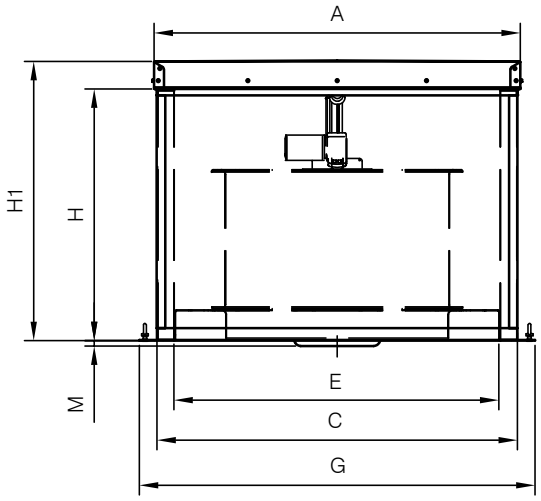

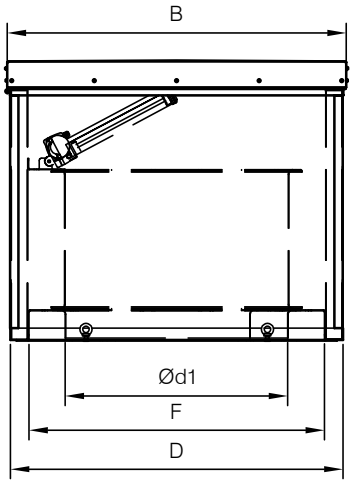

	A	B	C	D	ød1	ød2	E	F	G	H	H1	J	K	L	M
HATCH/HP-40	1120	1010	1100	990	400	10	960	850	1225	900	1000	1180	560	110	-
HATCH/HP-45	1120	1010	1100	990	450	10	960	850	1225	900	1000	1180	560	110	-
HATCH/HP-50	1120	1010	1100	990	500	10	960	850	1225	900	1000	1180	560	110	-
HATCH/HP-56	1120	1010	1100	990	560	10	960	850	1225	900	1000	1180	560	110	-
HATCH/HP-63	1315	1215	1295	1195	630	10	1155	1055	1420	900	1000	1385	760	110	-
HATCH/HP-80	1315	1215	1295	1195	800	10	1155	1055	1420	900	1000	1385	760	110	-
HATCH/HP-90	1520	1420	1500	1400	900	10	1360	1260	1625	900	1000	1560	760	110	-
HATCH/HP-90-4T-15	1520	1420	1500	1400	900	10	1360	1260	1625	900	1000	1560	760	110	40
HATCH/HP-100	1520	1420	1500	1400	1000	10	1360	1260	1625	900	1000	1560	760	110	-
HATCH/HP-100-4T-15	1520	1420	1500	1400	1000	10	1360	1260	1625	900	1000	1560	760	110	80
HATCH/HP-100-4T-20	1520	1420	1500	1400	1000	10	1360	1260	1625	900	1000	1560	760	110	80
HATCH/HP-100-4T/9-25	1520	1420	1500	1400	1000	10	1360	1260	1625	900	1000	1560	760	110	125
HATCH/HP-100-4T/9-30	1520	1420	1500	1400	1000	10	1360	1260	1625	900	1000	1560	760	110	125

Schaltplan der Anlage

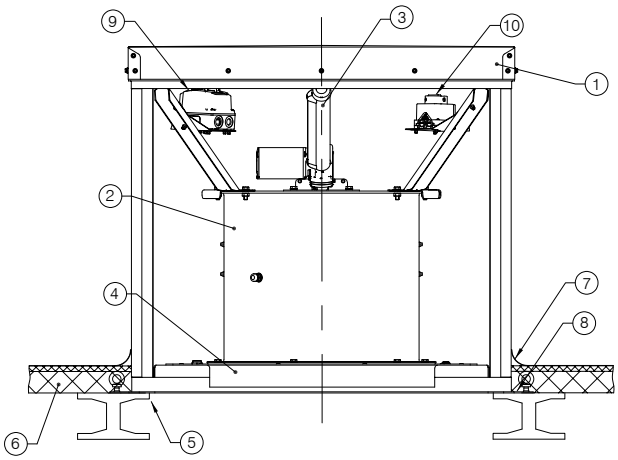

1. Abzugsklappe HATCH/HP
2. Ventilator THT
3. Motorisierter Stellantrieb (230 V AC oder 24 V DC)
4. Anschlussflansch in der Ansaugleitung
5. Dachöffnung
6. Dach/Decke
7. Wassereintrittsschutz
8. Direktmontage anhand Adaptersockel
9. Sicherheitsschalter für den Motor
10. Sicherheitsschalter für den Stellantrieb

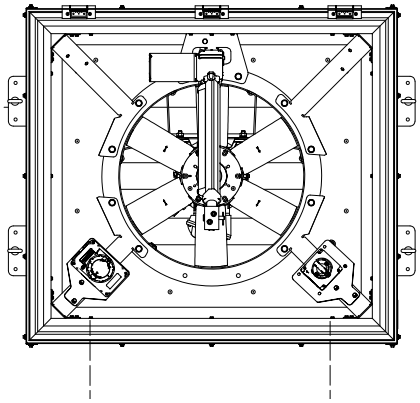

— — — Vom Installateur auszuführen

Hinweis: Bei Motoren mit über 5,5 kW wird elektronischer Starter empfohlen.

Versorgungsspannung Motor 3X400 V 50 Hz

Versorgungsspannung Stellglied 1x230 V 50/60 Hz oder 24 V DC

Kennlinien

Q= Volumenstrom in m³/h, m³/s und cfm Pe= Statischer Druck in mmH_2O, Pa und inwg

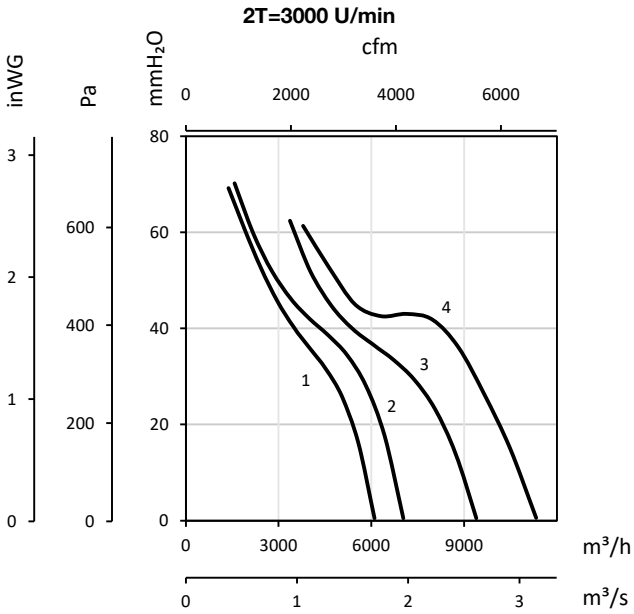

1 : HATCH/HP-40-2T-1
2 : HATCH/HP-40-2T-1.5
3 : HATCH/HP-45-2T-2
4 : HATCH/HP-45-2T-3

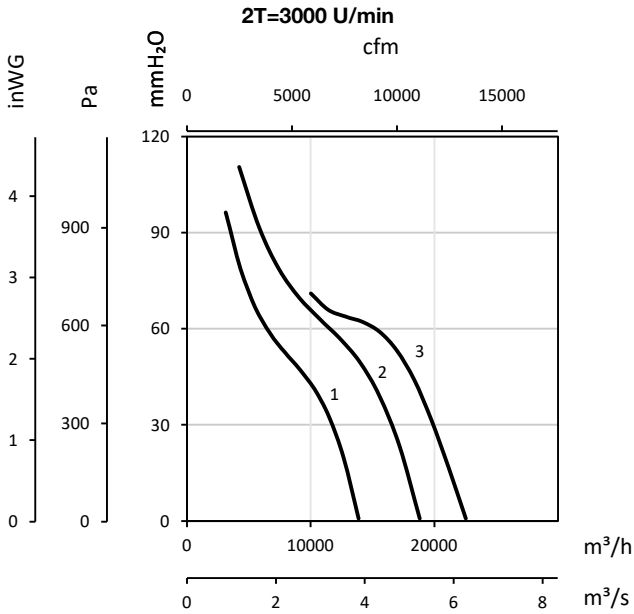

1 : HATCH/HP-50-2T-4
2 : HATCH/HP-56-2T-5.5
3 : HATCH/HP-56-2T-7.5

Kennlinien

Q= Volumenstrom in m³/h, m³/s und cfm Pe= Statischer Druck in mmH_2O, Pa und inwg

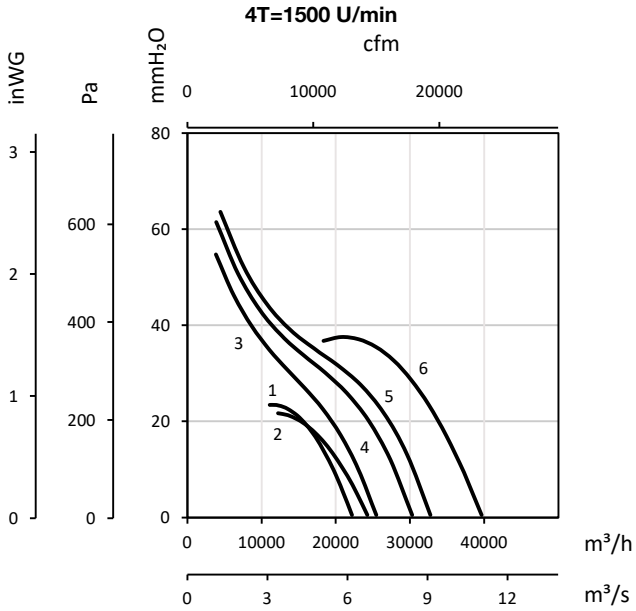

1 : HATCH/HP-63-4T-3
2 : HATCH/HP-63-4T-4
3 : HATCH/HP-80-4T-3

4 : HATCH/HP-80-4T-4
5 : HATCH/HP-80-4T-5.5
6 : HATCH/HP-80-4T-7.5

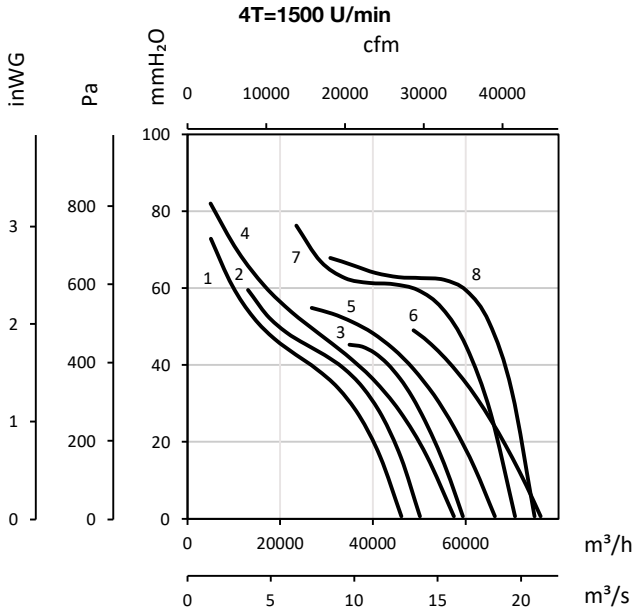

1 : HATCH/HP-90-4T-7.5
2 : HATCH/HP-90-4T-10
3 : HATCH/HP-90-4T-15
4 : HATCH/HP-100-4T-10

5 : HATCH/HP-100-4T-15
6 : HATCH/HP-100-4T-20
7 : HATCH/HP-100-4T/9-25
8 : HATCH/HP-100-4T/9-30

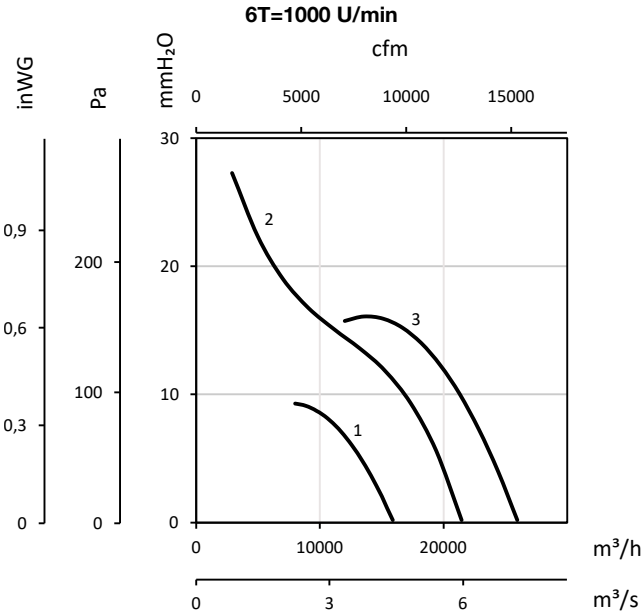

1 : HATCH/HP-63-6T-1
2 : HATCH/HP-80-6T-1.5

3 : HATCH/HP-80-6T-2

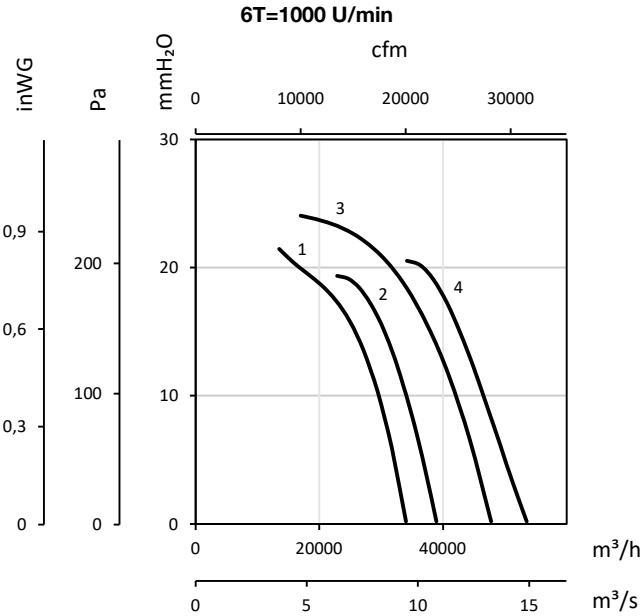

1 : HATCH/HP-90-6T-3
2 : HATCH/HP-90-6T-4

3 : HATCH/HP-100-6T-5.5
4 : HATCH/HP-100-6T-7.5

Zubehör

IAT

CABLE BOX

VSD3/A-RFT
- VSD1/A-RFM

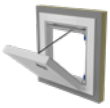
FRIDGE/FLAP

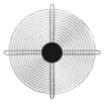
RT

PV

B

BTUB