HTTI

Extracteurs hélicoïdes de toiture avec support incliné



Extracteurs de toiture hélicoïdes adaptés en fonction de l'inclinaison du toit, avec interrupteur de sécurité intégré.

Ventilateur :
- Socle de support en tôle d'acier galvanisé.
- Hélice en polyamide 6 renforcée de fibres de verre.
- Chapeau déflecteur pare-pluie en tôle d'acier galvanisée.
- Direction air moteur-hélice.

Moteur :
- Moteurs avec rendement IE3 pour puissances égales ou supérieures à 0,75 kW, excepte monophasés, 2 vitesses et 8 pôles.
- Moteurs classe F avec roulements à billes et protection IP55.
- Triphasé 230/400 V 50 Hz (≤ 4 kW) et 400/690 V 50 Hz (> 4 kW).
- Température de fonctionnement : -25 ºC +60 ºC.

Finition :
- Tôle d'acier galvanisé.

Sur demande :
- Toutes les inclinaisons et les mesures de base requises (longueur max. : 2 m).
- Anticorrosif avec tôle d'acier inoxydable.
- Bobinages spéciaux pour différentes tensions et fréquences.
- Certification ATEX Catégorie 2.

Code de commande

HTTI	–	45	–	4	–	T
HTTI : Extracteurs hélicoïdes de toiture avec support incliné		Diamètre de l'hélice en cm		Nombre de pôles du moteur 4=1500 tr/min 50 Hz 6=1000 tr/min 50 Hz		T = Triphasé

Caractéristiques techniques

Modèle	Vitesse	Intensité maximale admissible (A)			Puissance installée	Débit maximum	Niveau de pression sonore[1] dB (A)		Poids approx.
	(tr/min)	230V	400V	690V	(kW)	(m^3/h)	Aspiration	Refoulement	(Kg)
HTTI-50-4T	1420	2,17	1,25		0,55	9215	55	54	36
HTTI-56-4T IE3	1455	4,07	2,34		1,10	11840	58	57	48
HTTI-71-4T IE3	1440	5,41	3,11		1,50	19190	64	63	47
HTTI-71-6T	900	2,99	1,73		0,55	13750	53	52	55
HTTI-80-4T IE3	1445	10,70	6,15		3,00	34165	69	68	64
HTTI-80-6T IE3	945	4,68	2,69		1,10	23855	58	57	88
HTTI-90-4T IE3	1450	13,90	8,00		4,00	42690	75	74	94
HTTI-90-6T IE3	950	6,43	3,70		1,50	31595	63	62	106
HTTI-100-4T IE3	1465		13,90	8,06	7,50	57900	79	78	119
HTTI-100-6T IE3	950	9,08	5,22		2,20	34460	68	67	149

1. Les valeurs des niveaux sonores sont des pressions en dB(A) mesurées à 10 mètres en champ libre.

Accessoires



INT



VSD3/A-RFT - VSD1/A-RFM



AET



OP

Erp. (Energy Related Products)

Contenu de la Directive 2009/125/EC téléchargeable depuis le site web de SODECA ou programme de sélection QuickFan.

Caractéristiques acoustiques

Les valeurs indiquées sont obtenues dans des conditions de laboratoire conformes à la norme ISO 3744.

Spectre de puissance acoustique Lw(A) en dB(A) par bande de fréquence en hertz

Valeurs prises à l'aspiration au débit maximal

	63	125	250	500	1000	2000	4000	8000
HTTI-50-4T	54	65	73	80	79	79	74	66
HTTI-56-4T	55	67	76	82	82	82	76	68
HTTI-71-4T	59	75	82	88	88	88	84	76
HTTI-71-6T	48	55	75	78	78	73	65	57
HTTI-80-4T	58	74	87	94	94	91	85	77
HTTI-80-6T	57	72	79	82	83	80	74	66
HTTI-90-4T	66	82	93	99	100	98	93	85
HTTI-90-6T	58	73	84	88	88	84	77	69
HTTI-100-4T	73	89	96	103	104	102	98	90
HTTI-100-6T	64	79	89	92	93	90	82	74

Valeurs prises au refoulement au débit maximal

	63	125	250	500	1000	2000	4000	8000
HTTI-50-4T	53	64	72	79	78	78	73	65
HTTI-56-4T	54	66	75	81	81	81	75	67
HTTI-71-4T	58	74	81	87	87	87	83	75
HTTI-71-6T	47	54	74	77	77	72	64	56
HTTI-80-4T	57	73	86	93	93	90	84	76
HTTI-80-6T	56	71	78	81	82	79	73	65
HTTI-90-4T	65	81	92	98	99	97	92	84
HTTI-90-6T	57	72	83	87	87	83	76	68
HTTI-100-4T	72	88	95	102	103	101	97	89
HTTI-100-6T	63	78	88	91	92	89	81	73

Dimensions mm

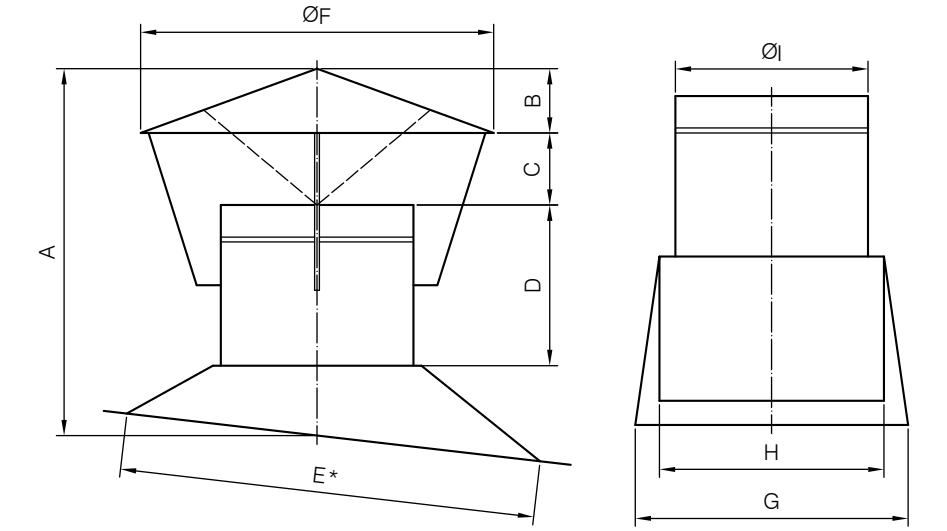

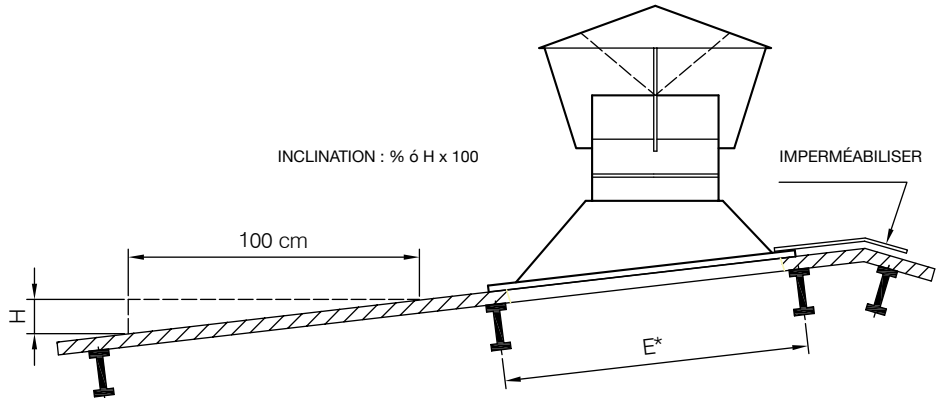

* Distance maximale de 2 m entre les courroies

	A	B	C	D	ØF	G	H	ØI
HTTI-50-4T	800	150	200	300	1080	821	611	550
HTTI-56-4T	800	150	200	300	1080	821	611	570
HTTI-71-4T	900	200	230	300	1220	1006	796	750
HTTI-71-6T	900	200	230	300	1220	1006	796	750
HTTI-80-4T	1100	250	310	300	1335	1110	900	820
HTTI-80-6T	1100	250	310	300	1335	1110	900	820
HTTI-90-4T	1150	300	310	300	1400	1210	1000	920
HTTI-90-6T	1150	300	310	300	1400	1210	1000	920
HTTI-100-4T	1200	350	310	300	1600	1306	1096	1060
HTTI-100-6T	1200	350	310	300	1600	1306	1096	1060

Courbes caractéristiques

Q= Débit en m³/h, m³/s et cfm Pe= Pression statique en mmH_2O, Pa et inwg

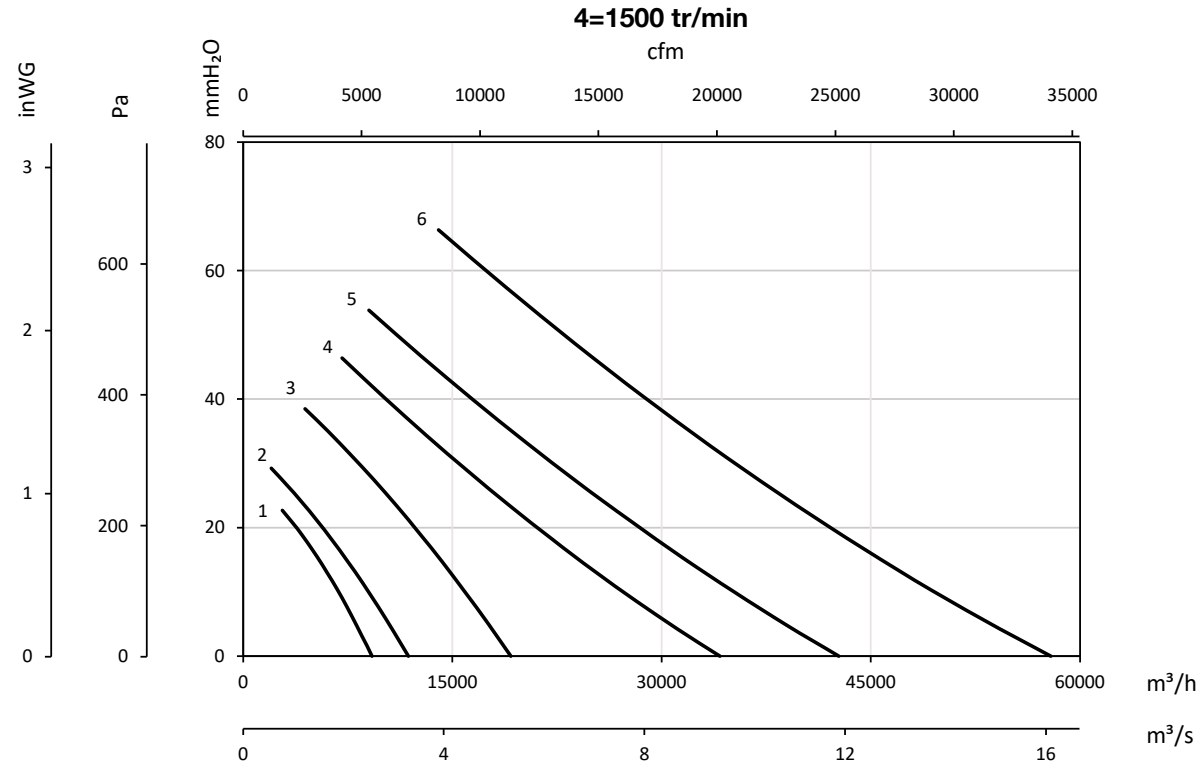

1 : HTTI-50-4T
2 : HTTI-56-4T IE3
3 : HTTI-71-4T IE3
4 : HTTI-80-4T IE3
5 : HTTI-90-4T IE3
6 : HTTI-100-4T IE3

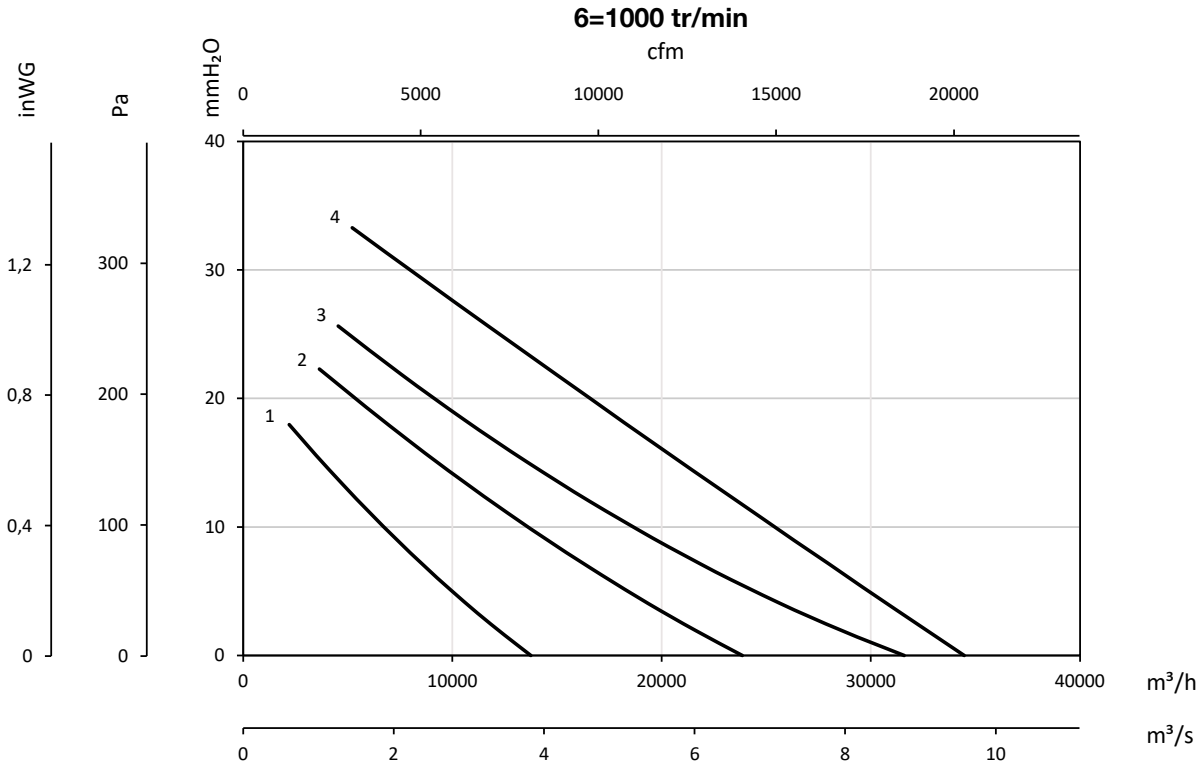

1 : HTTI-71-6T
2 : HTTI-80-6T IE3
3 : HTTI-90-6T IE3
4 : HTTI-100-6T IE3