HT/ATEX

Tourelles d´extraction hélicoïdes de toiture, avec certificat ATEX 2G ou 2D et moteurs Ex db, Ex eb o Ex tb

Organisme notifié : LOM
Nº d'identification : LOM 03ATEX0157
Marquage du moteur :
Ⓔx II 2G Ex db IIB T4 Gb
Ⓔx II 2G Ex eb IIB T3 Gb
Ⓔx II 2D Ex tb IIIC T135 ºC Db

HT/ATEX-25...63

HT/ATEX-71...100

Extracteurs de toiture à base plate. Certification ATEX 2G ou 2D avec moteur antidéflagrant Ex db, sécurité accrue Ex eb ou protection par virole Ex tb, pour travailler en atmosphères explosives de gaz ou de poussières.

Ventilateur :
- Socle de support en tôle d'acier galvanisé peinte, avec bande d'aluminium dans la zone de l'hélice selon la norme EN 14986.
- Hélice en fonte d'aluminium.
- Presse-étoupe anti-étincelles inclus.
- Grille de protection anti-contact selon la norme UNE-EN ISO 12499.
- Chapeau déflecteur pare-pluie en tôle d'acier galvanisée peinte, avec protection anticorrosive.
- Direction air moteur-hélice.
- Marquage standard avec moteur antidéflagrant (Ex db) : II 2G Ex h IIB T4 Gb.
- Marquage standard avec moteur à sécurité accrue (Ex eb) : II 2G Ex h IIB T3 Gb.
- Marquage standard avec moteur pour poussière (Ex tb) : II 2D Ex h IIIC T135 ºC Db.

Moteur :
- Moteurs classe F avec roulements à billes et certificat ATEX antidéflagrant Ex db, sécurité accrue Ex eb ou protection par virole Ex tb.
- Triphasé 230/400 V 50 Hz (≤ 4 kW) et 400/690 V 50 Hz (> 4 kW).
- Température de fonctionnement : -20 ºC +40 ºC.

Finition :
- Anticorrosif avec peinture ATEX, livre de composés ferriques. Anticorrosif en résine de polyester polymérisée à 190 ºC, dégraissage préalable avec traitement nanotechnologique sans phosphates.

Sur demande :
- Moteurs avec PTC intégrée.
- Bobinages spéciaux pour différentes tensions et fréquences.
- Construction ATEX pour les poussières inflammables.
- Ventilateur ATEX avec une protection supérieure au marquage standard.
- Extracteurs avec moteur à 2 vitesses.
- Moteurs monophasés antidéflagrants Ex db.

Code de commande

HT/ATEX — 100 — 4T — 7.5 / 2G Ex eb

- **HT/ATEX** : HT/ATEX : Tourelles d´extraction hélicoïdes de toiture, avec certificat ATEX 2G ou 2D et moteurs Ex db, Ex eb o Ex tb
- **100** : Diamètre de l'hélice en cm
- **4T** : Nombre de pôles du moteur 4=1500 tr/min 50 Hz 6=1000 tr/min 50 Hz; T = Triphasé
- **7.5** : Puissance moteur (CV)
- **2G Ex eb** : 2G Ex eb : pour zone 1 et 2; 2G Ex db : pour zone 1 et 2; 2D Ex tb : pour zone 21 et 22

Caractéristiques techniques

Modèle	Vitesse	Intensité maximale admissible (A)			Puissance installée	Débit maximum	Niveau de pression sonore[1] dB (A)		Poids approx.
	(tr/min)	230V	400V	690V	(kW)	(m³/h)	Aspiration	Refoulement	(Kg)
HT/ATEX-25-4T	1320	0,65	0,38		0,09	1090	34	33	17
HT/ATEX-31-4T	1320	0,65	0,38		0,09	1815	40	39	20
HT/ATEX-35-4T	1320	0,65	0,38		0,09	2610	41	40	26
HT/ATEX-40-4T	1380	1,25	0,72		0,25	4615	44	43	28
HT/ATEX-45-4T	1370	2,60	1,50		0,37	6590	48	46	50
HT/ATEX-50-4T	1420	2,87	1,65		0,55	8620	52	50	63
HT/ATEX-56-4T	1410	3,81	2,20		0,75	9915	54	52	74
HT/ATEX-56-6T	910	2,42	1,40		0,25	6580	41	39	63

Caractéristiques techniques

Modèle	Vitesse	Intensité maximale admissible (A)			Puissance installée	Débit maximum	Niveau de pression sonore[1] dB (A)		Poids approx.
	(tr/min)	230V	400V	690V	(kW)	(m^3/h)	Aspiration	Refoulement	(Kg)
HT/ATEX-63-4T	1435	4,54	2,61		1,10	14030	56	54	91
HT/ATEX-63-6T	935	2,77	1,60		0,37	9250	45	43	94
HT/ATEX-71-4T	1400	6,93	4,00		1,50	18230	62	60	97
HT/ATEX-71-6T	930	3,46	2,00		0,55	12265	51	49	94
HT/ATEX-80-4T	1440	8,30	4,77		2,20	26205	65	63	155
HT/ATEX-80-6T	910	5,89	3,40		1,10	18260	56	54	181
HT/ATEX-90-4T	1445	11,27	6,48		3,00	31570	69	67	196
HT/ATEX-90-6T	940	7,62	4,40		1,50	21340	60	58	198
HT/ATEX-100-4T-7.5	1455		10,64	18,50	5,50	36755	72	70	256
HT/ATEX-100-4T-10	1460		14,39	25,03	7,50	44085	76	74	257
HT/ATEX-100-6T-2	940	7,62	4,40		1,50	25520	63	61	213
HT/ATEX-100-6T-3	940	9,35	5,40		2,20	28805	67	65	224

1. Les valeurs des niveaux sonores sont des pressions en dB(A) mesurées à 10 mètres en champ libre.

Caractéristiques acoustiques

Les valeurs indiquées sont obtenues dans des conditions de laboratoire conformes à la norme ISO 3744.

Spectre de puissance acoustique Lw(A) en dB(A) par bande de fréquence en hertz

Valeurs prises à l'aspiration au débit maximal

	63	125	250	500	1000	2000	4000	8000
HT/ATEX-25-4T	27	37	54	54	62	58	51	42
HT/ATEX-31-4T	33	43	60	60	68	64	57	48
HT/ATEX-35-4T	34	44	61	61	69	65	58	49
HT/ATEX-40-4T	28	45	57	65	70	70	66	59
HT/ATEX-45-4T	32	49	61	69	74	74	70	63
HT/ATEX-50-4T	36	53	65	73	78	78	74	67
HT/ATEX-56-4T	38	55	67	75	80	80	76	69
HT/ATEX-56-6T	25	42	54	62	67	67	63	56
HT/ATEX-63-4T	40	57	69	77	82	82	78	71
HT/ATEX-63-6T	29	46	58	66	71	71	67	60
HT/ATEX-71-4T	46	63	75	83	88	88	84	77
HT/ATEX-71-6T	35	52	64	72	77	77	73	66
HT/ATEX-80-4T	57	78	85	90	93	89	82	71
HT/ATEX-80-6T	48	69	76	81	84	80	73	62
HT/ATEX-90-4T	61	82	89	94	97	93	86	75
HT/ATEX-90-6T	52	73	80	85	88	84	77	66
HT/ATEX-100-4T-7.5	64	85	92	97	100	96	89	78
HT/ATEX-100-4T-10	68	89	96	101	104	100	93	82
HT/ATEX-100-6T-2	55	76	83	88	91	87	80	69
HT/ATEX-100-6T-3	59	80	87	92	95	91	84	73

Valeurs prises au refoulement au débit maximal

	63	125	250	500	1000	2000	4000	8000
HT/ATEX-25-4T	26	36	53	53	61	57	50	41
HT/ATEX-31-4T	32	42	59	59	67	63	56	47
HT/ATEX-35-4T	33	43	60	60	68	64	57	48
HT/ATEX-40-4T	27	44	56	64	69	69	65	58
HT/ATEX-45-4T	30	47	59	67	72	72	68	61
HT/ATEX-50-4T	34	51	63	71	76	76	72	65
HT/ATEX-56-4T	36	53	65	73	78	78	74	67
HT/ATEX-56-6T	23	40	52	60	65	65	61	54
HT/ATEX-63-4T	38	55	67	75	80	80	76	69
HT/ATEX-63-6T	27	44	56	64	69	69	65	58
HT/ATEX-71-4T	44	61	73	81	86	86	82	75
HT/ATEX-71-6T	33	50	62	70	75	75	71	64
HT/ATEX-80-4T	55	76	83	88	91	87	80	69
HT/ATEX-80-6T	46	67	74	79	82	78	71	60
HT/ATEX-90-4T	59	80	87	92	95	91	84	73
HT/ATEX-90-6T	50	71	78	83	86	82	75	64
HT/ATEX-100-4T-7.5	62	83	90	95	98	94	87	76
HT/ATEX-100-4T-10	66	87	94	99	102	98	91	80
HT/ATEX-100-6T-2	53	74	81	86	89	85	78	67
HT/ATEX-100-6T-3	57	78	85	90	93	89	82	71

Dimensions mm

HT/ATEX-25…63

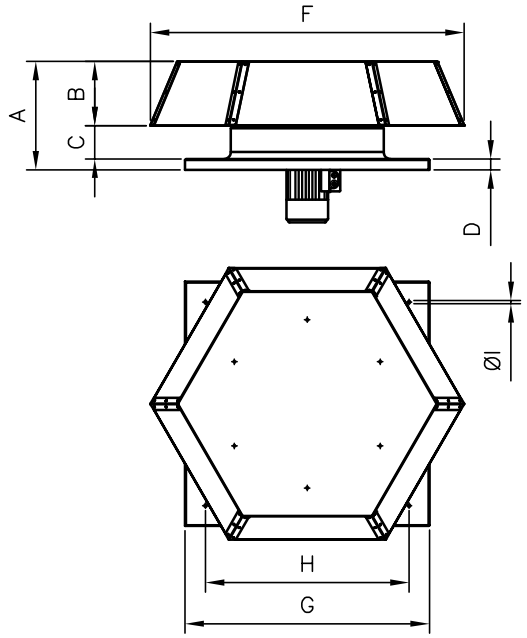

	A	B	C	D	F	G	H	ØI
HT/ATEX-25	223	140	43	40	635	450	360	12
HT/ATEX-31	245	140	65	40	635	500	410	12
HT/ATEX-35	270	169	61	40	700	560	450	12
HT/ATEX-40	295	169	86	40	700	630	530	12
HT/ATEX-45	342	202	90	50	924	710	590	12
HT/ATEX-50	373	238	85	50	1156	800	680	12
HT/ATEX-56	402	238	124	40	1156	900	750	14
HT/ATEX-63	457	277	141	40	1385	1000	850	14

HT/ATEX-71…100

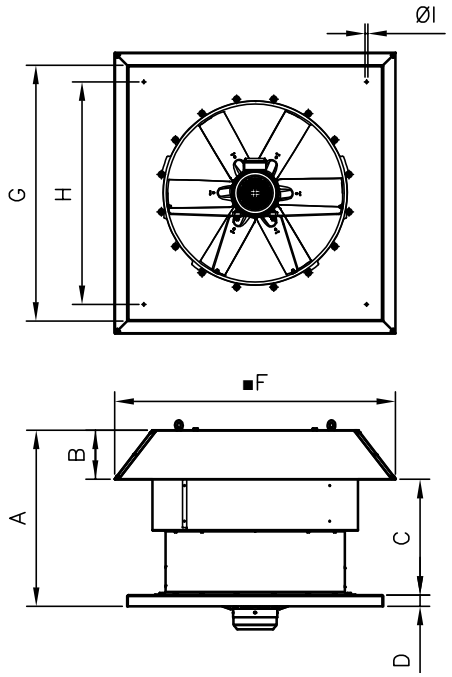

	A	B	C	D	F	G	H	ØI
HT/ATEX-71	759	195	524	40	1123	1000	850	14
HT/ATEX-80	790	215	524	50	1249	1150	1000	14
HT/ATEX-90	919	231	638	50	1380	1150	1000	14
HT/ATEX-100	1054	255	749	50	1530	1250	1100	14

Courbes caractéristiques

Q= Débit en m³/h, m³/s et cfm Pe= Pression statique en mmH_2O, Pa et inwg

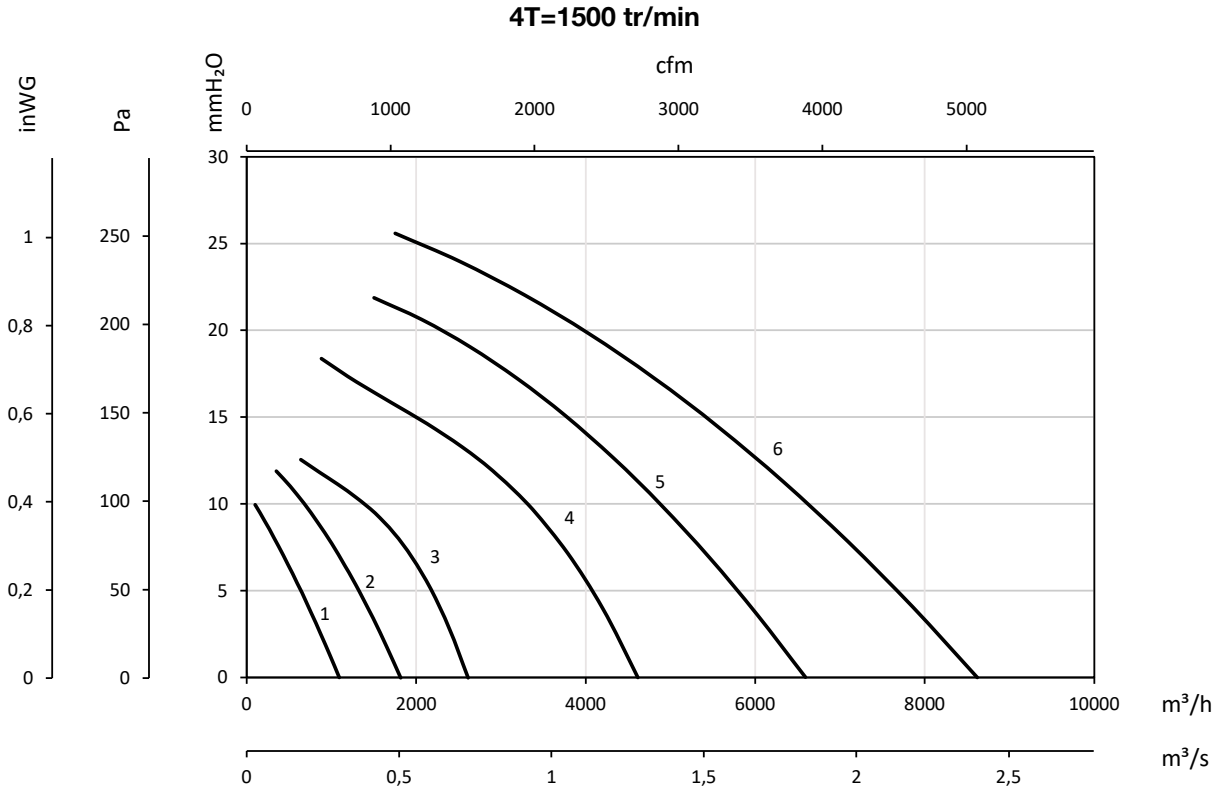

1 : HT/ATEX-25-4T
2 : HT/ATEX-31-4T
3 : HT/ATEX-35-4T
4 : HT/ATEX-40-4T
5 : HT/ATEX-45-4T
6 : HT/ATEX-50-4T

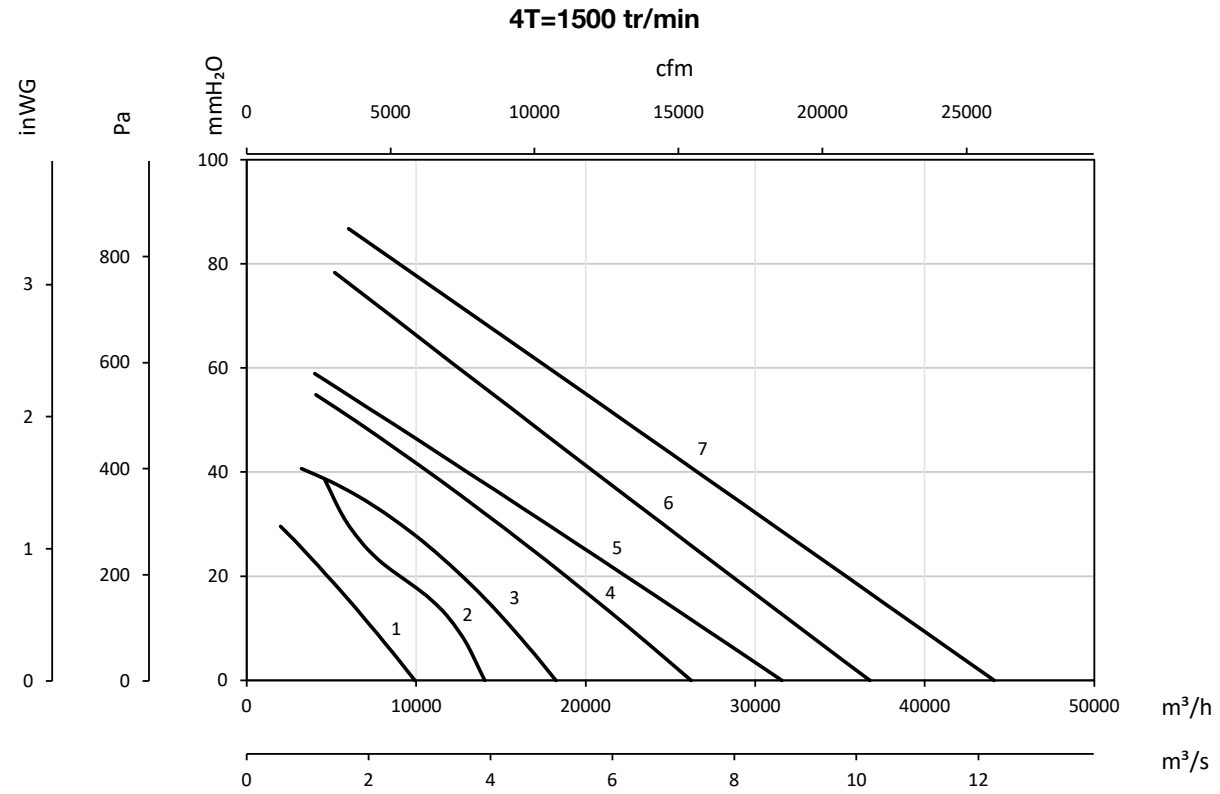

1 : HT/ATEX-56-4T
2 : HT/ATEX-63-4T
3 : HT/ATEX-71-4T
4 : HT/ATEX-80-4T
5 : HT/ATEX-90-4T
6 : HT/ATEX-100-4T-7.5
7 : HT/ATEX-100-4T-10

Courbes caractéristiques

Q= Débit en m³/h, m³/s et cfm

Pe= Pression statique en mmH_2O, Pa et inwg

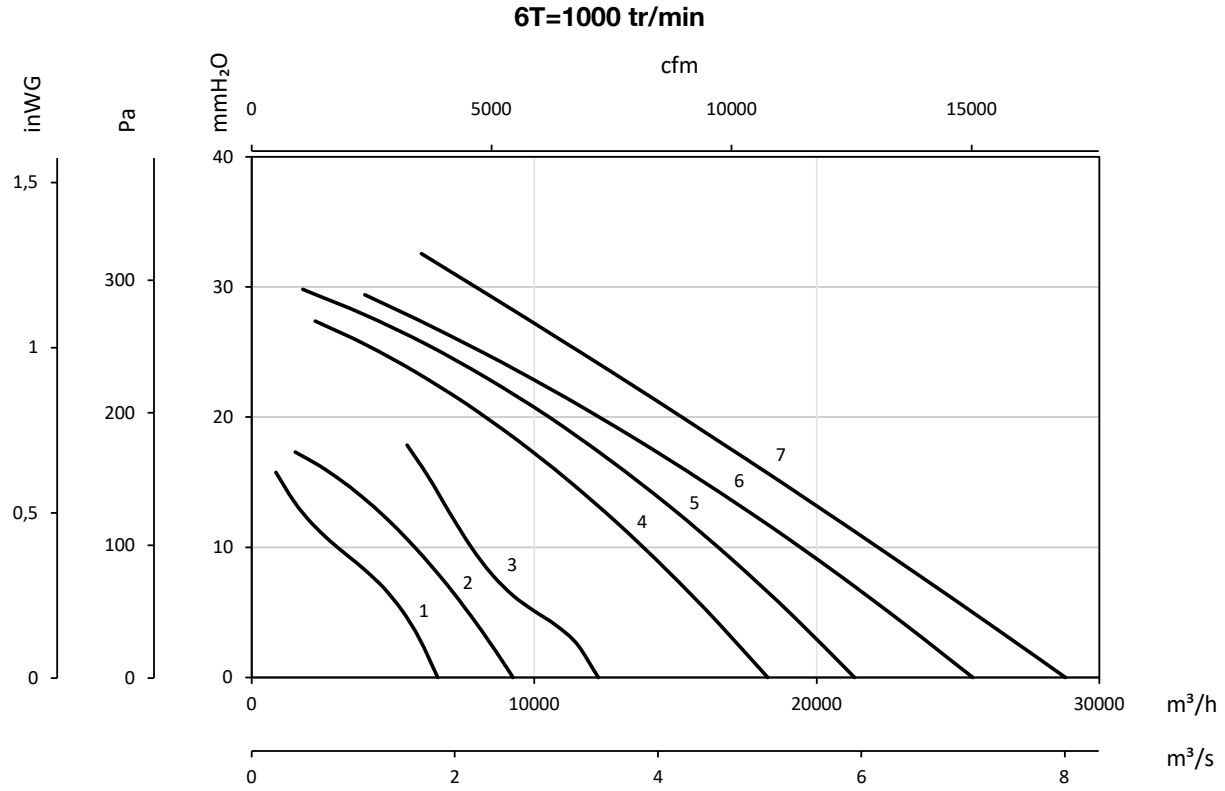

1 : HT/ATEX-56-6T
2 : HT/ATEX-63-6T

3 : HT/ATEX-71-6T
4 : HT/ATEX-80-6T

5 : HT/ATEX-90-6T
6 : HT/ATEX-100-6T-2
7 : HT/ATEX-100-6T-3

Accessoires

INT/ATEX

R

PV

BTUB

BAC

MS

PA

BS

BSS

PT

OP

S