NEOLINEO/EW

Extracteurs linéaires pour conduits à corps amovible et taille réduite, équipés d'un moteur EC Technology



Ventilateur :
- Virole en matière plastique à double isolation.
- Boîte de bornes externe, à position variable.
- Installation rapide et simple.

Moteur :
- Moteurs EC Technology avec roulements à billes de longue vie.
- Protection IP44.
- Vitesse réglable par signal de 0-10 V.
- Monophasé 220-240 V 50/60 Hz.
- Température de fonctionnement : +1 °C +40 °C.

Finition :
- En matière plastique de couleur blanche.

Code de commande

NEOLINEO/EW — 100

NEOLINEO/EW : Extracteurs linéaires pour conduits à corps amovible et taille réduite, équipés d'un moteur EC Technology

Diamètre bouche en mm

Caractéristiques techniques

Modèle	Vitesse	Intensité max. admissible	Puissance électrique max.	Débit	Niveau de pression acoustique[1] dB(A)	Poids approx.
	(tr/min)	(A)	(kW)	(m^3/h)	Rayonné	(Kg)
NEOLINEO/EW-100	3680	0,29	0,03	300	46	2
NEOLINEO/EW-125	3750	0,37	0,04	450	49	2
NEOLINEO/EW-150	3390	0,48	0,05	600	46	3
NEOLINEO/EW-160	3390	0,48	0,05	600	46	3
NEOLINEO/EW-200	3390	1,02	0,12	1040	48	4
NEOLINEO/EW-250	2870	1,38	0,17	1285	52	8

1. Les niveaux de pression sonore rayonnés sont obtenus à 3 m en champ libre, avec des tubes rigides en aspiration et refoulement.

Erp. (Energy Related Products)

Contenu de la Directive 2009/125/EC téléchargeable depuis le site web de SODECA ou programme de sélection QuickFan.

Caractéristiques acoustiques

Les valeurs indiquées sont obtenues dans des conditions de laboratoire conformes à la norme ISO 3744.
Spectre de puissance acoustique Lw(A) en dB(A) par bande de fréquence en hertz
Valeurs rayonnées à la vitesse et au débit maximaux

	63	125	250	500	1000	2000	4000	8000
NEOLINEO/EW-100	27	45	55	65	62	60	49	38
NEOLINEO/EW-125	33	48	56	68	63	60	52	42
NEOLINEO/EW-150	32	44	59	63	59	58	51	43

	63	125	250	500	1000	2000	4000	8000
NEOLINEO/EW-160	32	44	59	63	59	58	51	43
NEOLINEO/EW-200	35	42	54	65	65	65	58	43
NEOLINEO/EW-250	53	49	56	66	71	68	55	43

Dimensions mm

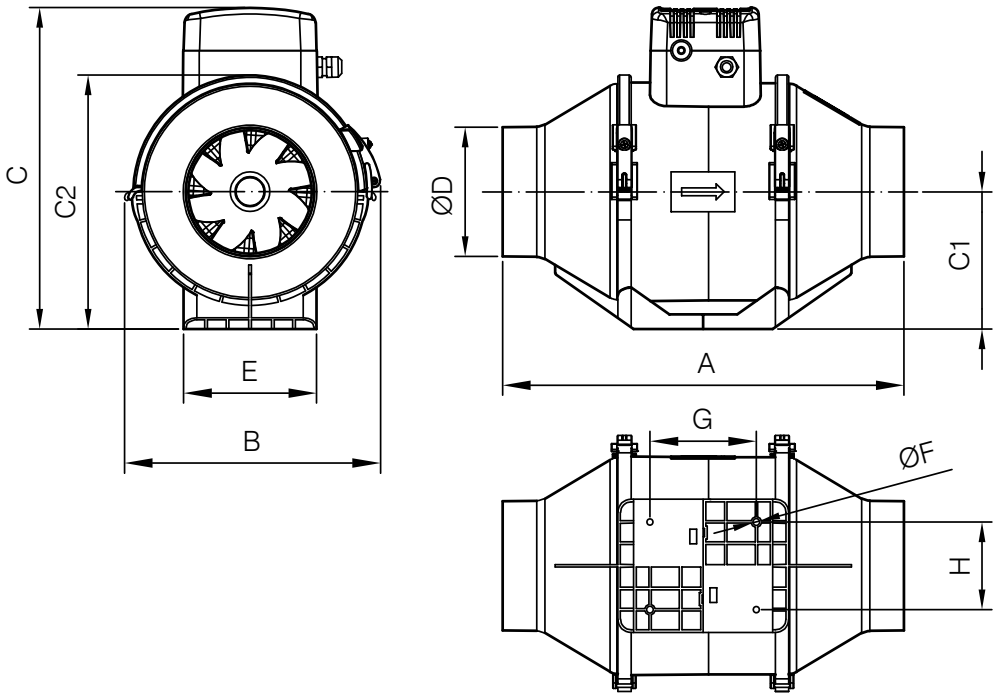

	A	B	C	C1	C2	ØD	E	ØF	G	H
NEOLINEO/EW-100	303	192	241	103	190,6	97	100	5	79,9	66
NEOLINEO/EW-125	259	193	241	103	190,6	123	100	5	79,9	66
NEOLINEO/EW-150	254	217	289	113	212,6	148	99,6	5	71	66
NEOLINEO/EW-160	254	217	289	113	212,6	158	99,6	5	71	66
NEOLINEO/EW-200	278	239	296	115,5	225,8	197	140	5	100	94
NEOLINEO/EW-250	383	288	339	142	277,4	247	140	7	94	94

Courbes caractéristiques

Q= Débit en m³/h, m³/s et cfm Pe= Pression statique en mmH_2O, Pa et inwg

NEOLINEO/EW-100

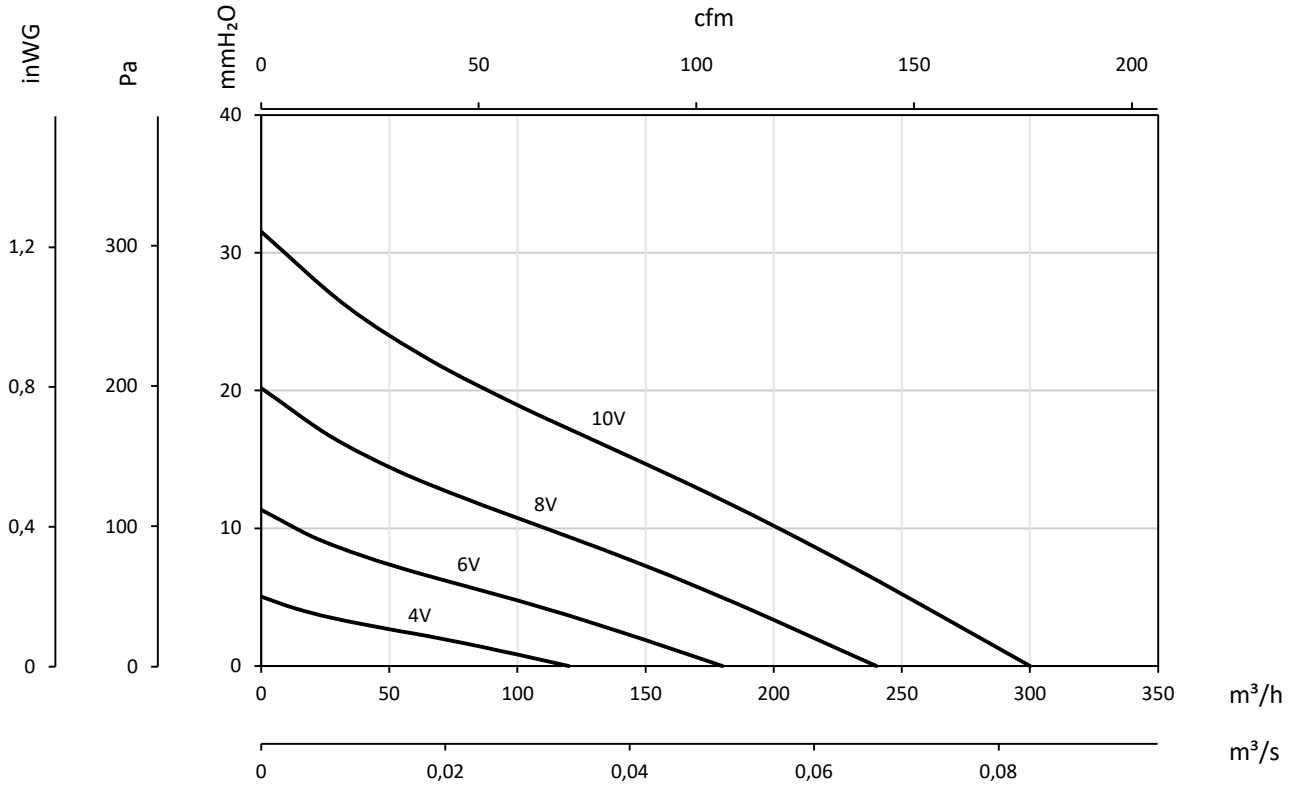

NEOLINEO/EW-125

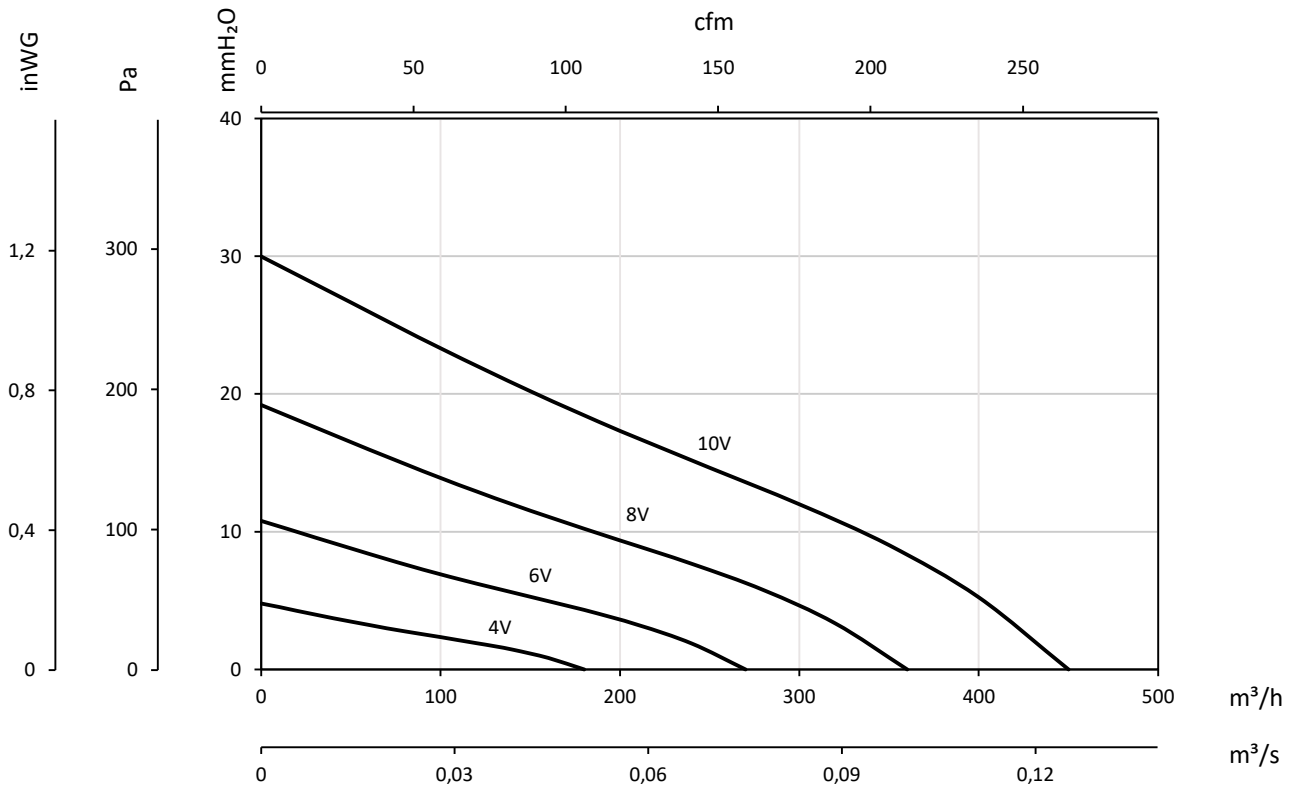

Courbes caractéristiques

Q= Débit en m³/h, m³/s et cfm Pe= Pression statique en mmH_2O, Pa et inwg

NEOLINEO/EW-150 NEOLINEO/EW-160

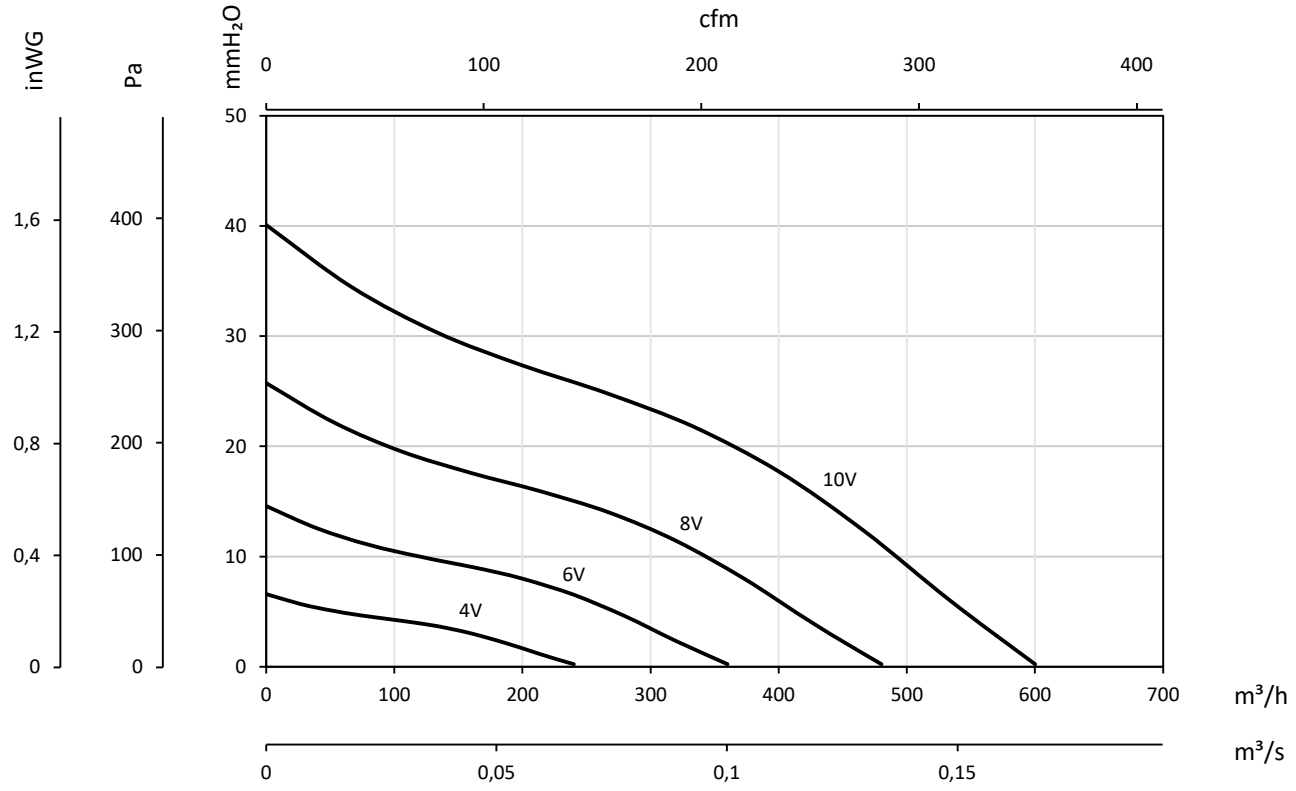

NEOLINEO/EW-200

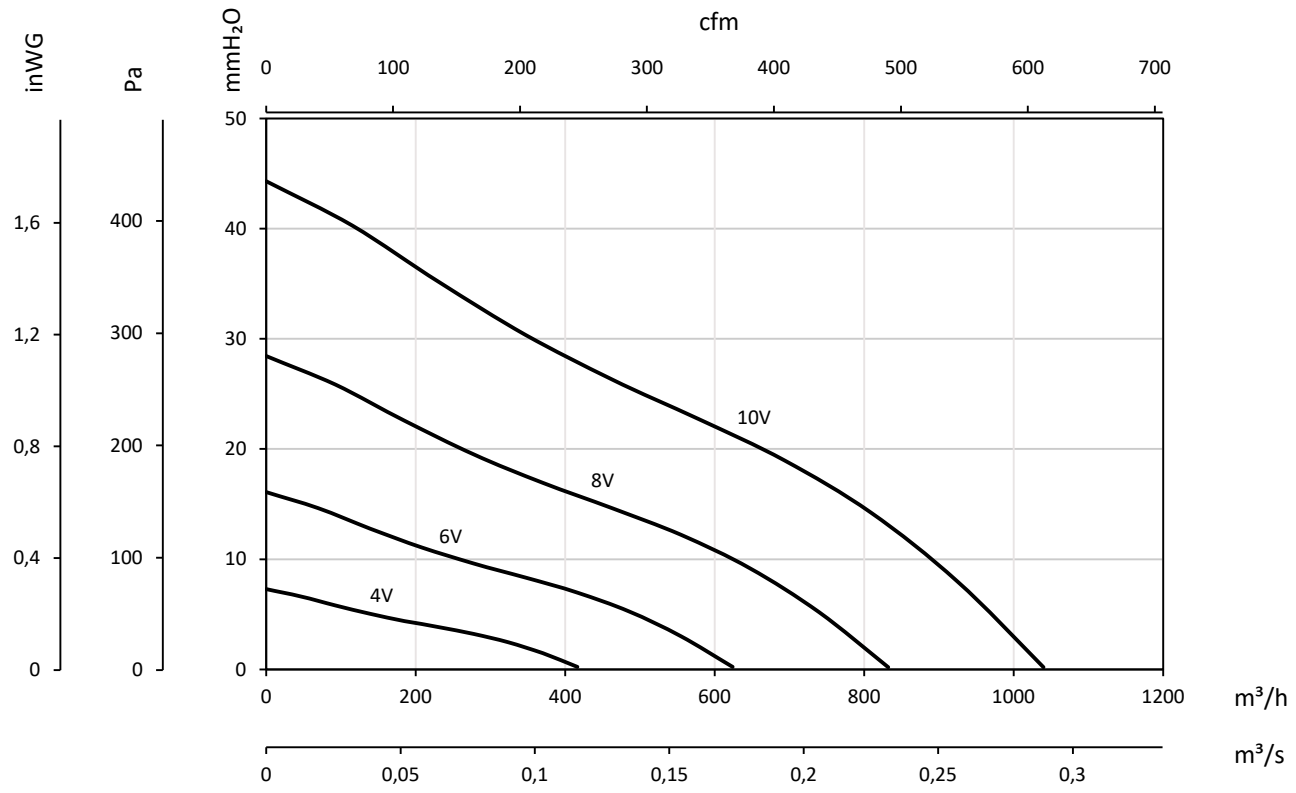

Courbes caractéristiques

Q= Débit en m³/h, m³/s et cfm Pe= Pression statique en mmH_2O, Pa et inwg

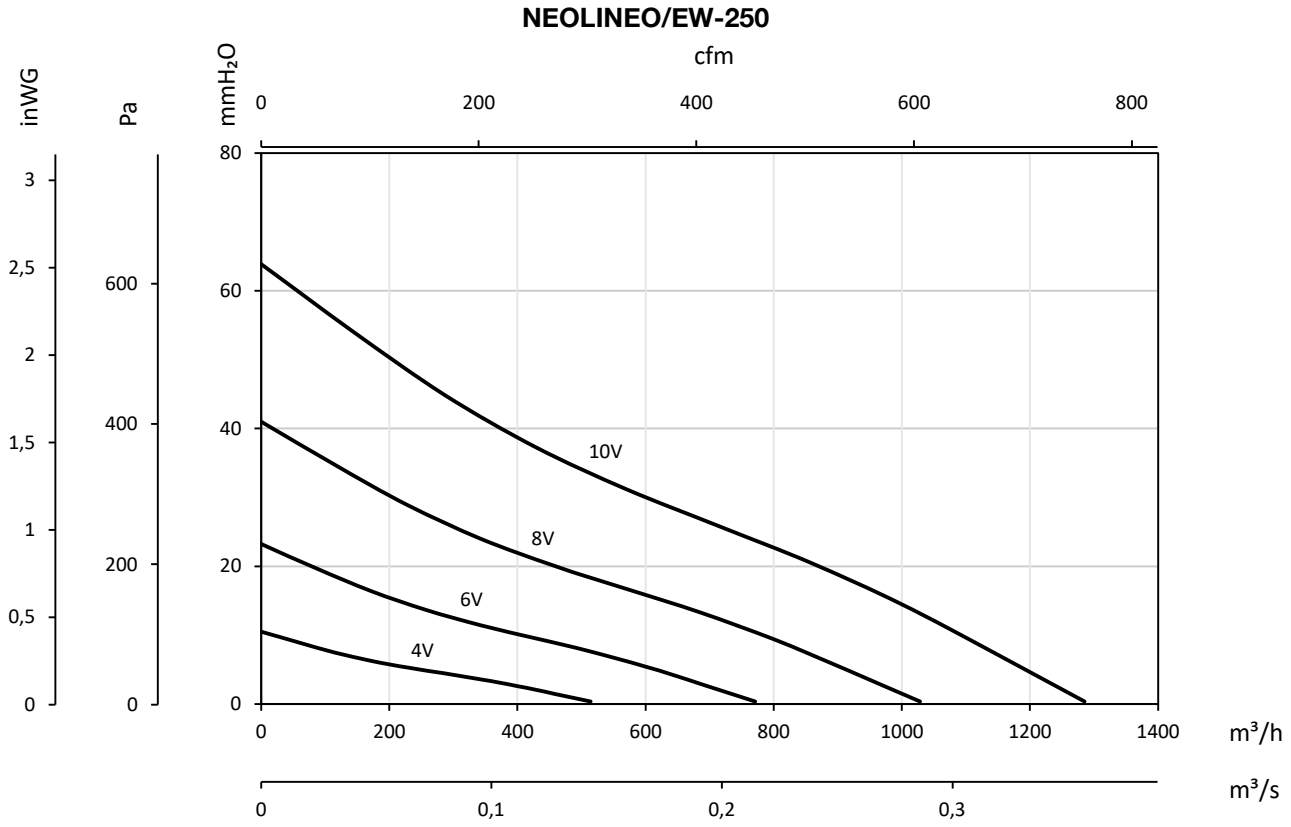

Accessoires


INT


MTP


SA


BA/BI


RC


BE


COMPUERTAS ANTIRETORNO


AIRFILTER


SC


CJFILTER


SI-TEMP+HUMEDAD


SI-PRESIÓN


SI-CO2 IND


SI-TEMP IND


SI-MF