RFHD

Tourelles d´extraction centrifuges de toiture à rejet horizontal, avec certificat ATEX 2G et moteur Ex db

Organisme notifié : LOM
Nº d'identification : LOM 03ATEX0147
Marquage du moteur :
Ex II 2G Ex db IIB T4 Gb

Extracteurs de toiture centrifuges, avec sortie d'air horizontale et capot en aluminium. Certification ATEX 2G avec moteur antidéflagrant ExII2G Ex db, pour travailler en atmosphères explosives de gaz.

Ventilateur :
- Socle en tôle d´acier galvanisé avec bouche d'aspiration en laiton selon la norme EN 14986.
- Turbine à réaction en tôle d'acier galvanisé.
- Grille de protection contre les oiseaux.
- Chapeau déflecteur pare-pluie en tôle d'aluminium.
- Température maximale de l'air à transporter : -25 ºC +80 ºC.
- Marquage standard avec moteur antidéflagrant (Ex db) : II 2G Ex h IIB T4 Gb.

Moteur :
- Moteurs classe F avec roulements à billes et certificat ATEX antidéflagrant Ex db.
- Triphasé 230/400 V 50 Hz (≤ 4 kW) et 400/690 V 50 Hz (> 4 kW).
- Température de fonctionnement : -20 ºC +40 ºC.

Finition :
- Tôle d'acier galvanisé et aluminium.

Sur demande :
- Moteurs avec PTC intégrée.
- Bobinages spéciaux pour différentes tensions et fréquences.
- Construction ATEX pour différentes catégories.
- Moteurs monophasés antidéflagrants Ex db.

Code de commande

RFHD — 315 — 4T / 2G Ex db

- **RFHD** : RFHD : Tourelles d´extraction centrifuges de toiture à rejet horizontal, avec certificat ATEX 2G et moteur Ex db
- **315** : Taille de la turbine
- **4T** : Nombre de pôles du moteur
  4=1500 tr/min 50 Hz
  6=1000 tr/min 50 Hz
  T = Triphasé
- **2G Ex db** : 2G Ex db : pour zone 1 et 2

Caractéristiques techniques

Modèle	Vitesse	Intensité maximale admissible (A)		Puissance installée	Débit maximum	Niveau de pression sonore[1] dB (A)		Poids approx.
	(tr/min)	230V	400V	(kW)	(m³/h)	Aspiration	Refoulement	(Kg)
RFHD-315-4T/2G Ex db	1400	1,20	0,69	0,25	2100	40	46	25
RFHD-355-4T/2G Ex db	1400	1,20	0,69	0,25	3100	44	49	32
RFHD-400-4T/2G Ex db	1420	2,87	1,65	0,55	4950	47	53	35
RFHD-450-4T/2G Ex db	1410	3,81	2,20	0,75	7000	54	60	52
RFHD-500-4T/2G Ex db	1400	6,93	4,00	1,50	10200	58	63	60
RFHD-500-6T/2G Ex db	935	2,77	1,60	0,37	6720	46	53	53
RFHD-630-6T/2G Ex db	910	5,89	3,40	1,10	12000	50	55	95

1. Les valeurs des niveaux sonores sont des pressions en dB(A) mesurées à 6 mètres en champ libre.

Caractéristiques acoustiques

Les valeurs indiquées sont obtenues dans des conditions de laboratoire conformes à la norme ISO 3744.
Spectre de puissance acoustique Lw(A) en dB(A) par bande de fréquence en hertz

Valeurs prises à l'aspiration au débit maximal

	63	125	250	500	1000	2000	4000	8000
RFHD-315-4T	44	53	58	58	62	61	54	48
RFHD-355-4T	48	57	62	62	66	65	58	52
RFHD-400-4T	52	58	64	64	67	70	61	55
RFHD-450-4T	59	65	71	71	74	77	68	62
RFHD-500-4T	64	71	76	76	80	79	72	67
RFHD-500-6T	52	59	64	64	68	67	60	55
RFHD-630-6T	56	62	67	68	72	71	64	57

Valeurs prises au refoulement au débit maximal

	63	125	250	500	1000	2000	4000	8000
RFHD-315-4T	43	52	62	66	69	66	59	53
RFHD-355-4T	46	55	65	69	72	69	62	56
RFHD-400-4T	51	63	71	73	74	74	66	58
RFHD-450-4T	58	70	78	80	81	81	73	65
RFHD-500-4T	62	74	82	84	85	82	75	67
RFHD-500-6T	52	64	72	74	75	72	65	57
RFHD-630-6T	52	66	74	78	77	74	68	62

Dimensions mm

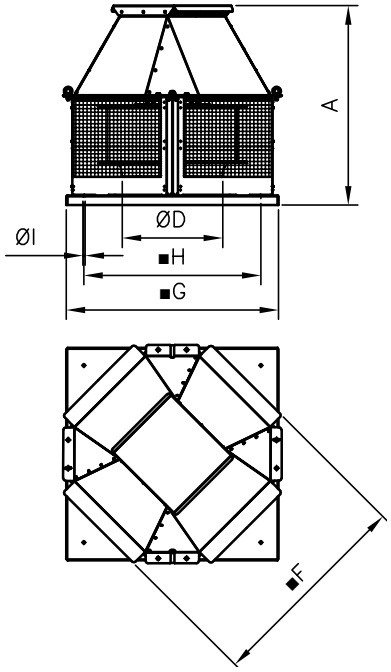

	A	ØD*	F	G	H	ØI
RFHD-315	540	250	460	450	360	12
RFHD-355	610	355	565	560	450	12
RFHD-400	665	355	565	560	450	12
RFHD-450	740	500	735	710	590	12
RFHD-500	755	500	735	710	590	12
RFHD-630	845	630	890	900	750	14

* Diamètre nominal recommandé pour la tuyauterie

Courbes caractéristiques

Q= Débit en m³/h, m³/s et cfm

Pe= Pression statique en mmH_2O, Pa et inwg

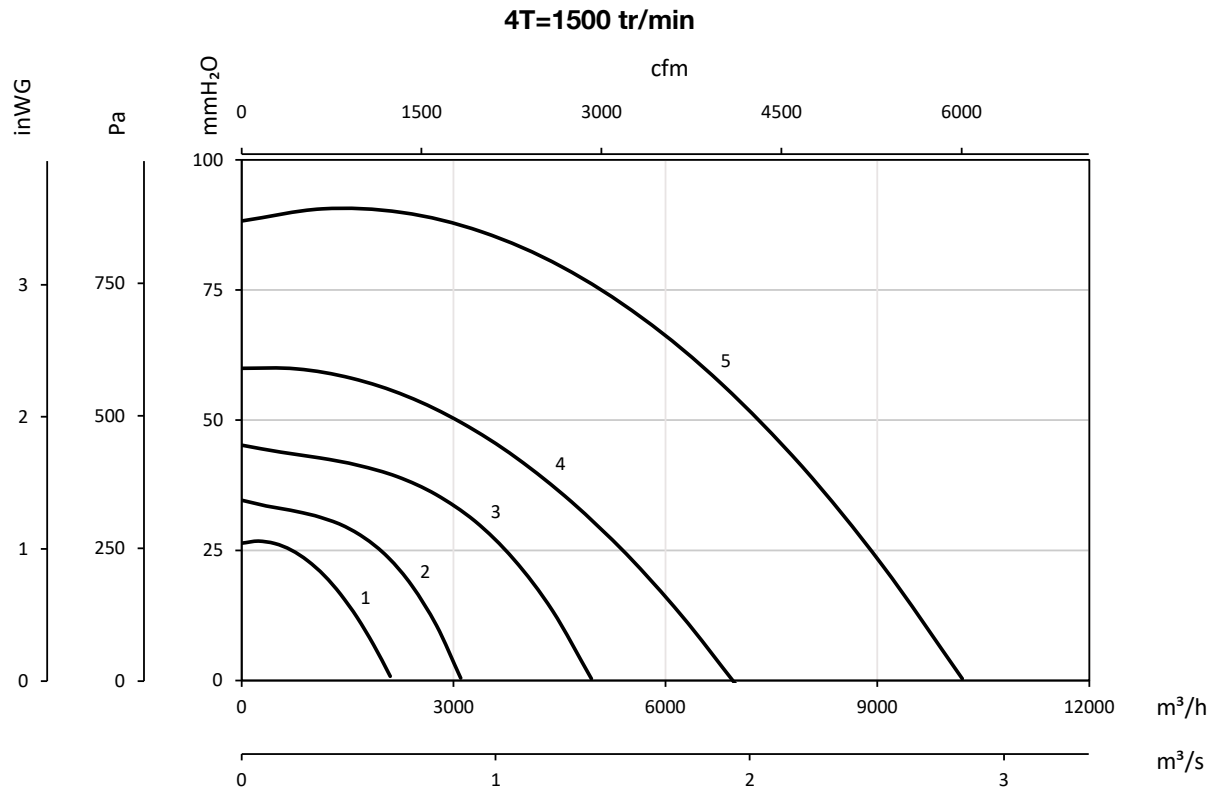

1 : RFHD-315-4T
2 : RFHD-355-4T
3 : RFHD-400-4T
4 : RFHD-450-4T
5 : RFHD-500-4T

Courbes caractéristiques

Q= Débit en m³/h, m³/s et cfm

Pe= Pression statique en mmH_2O, Pa et inwg

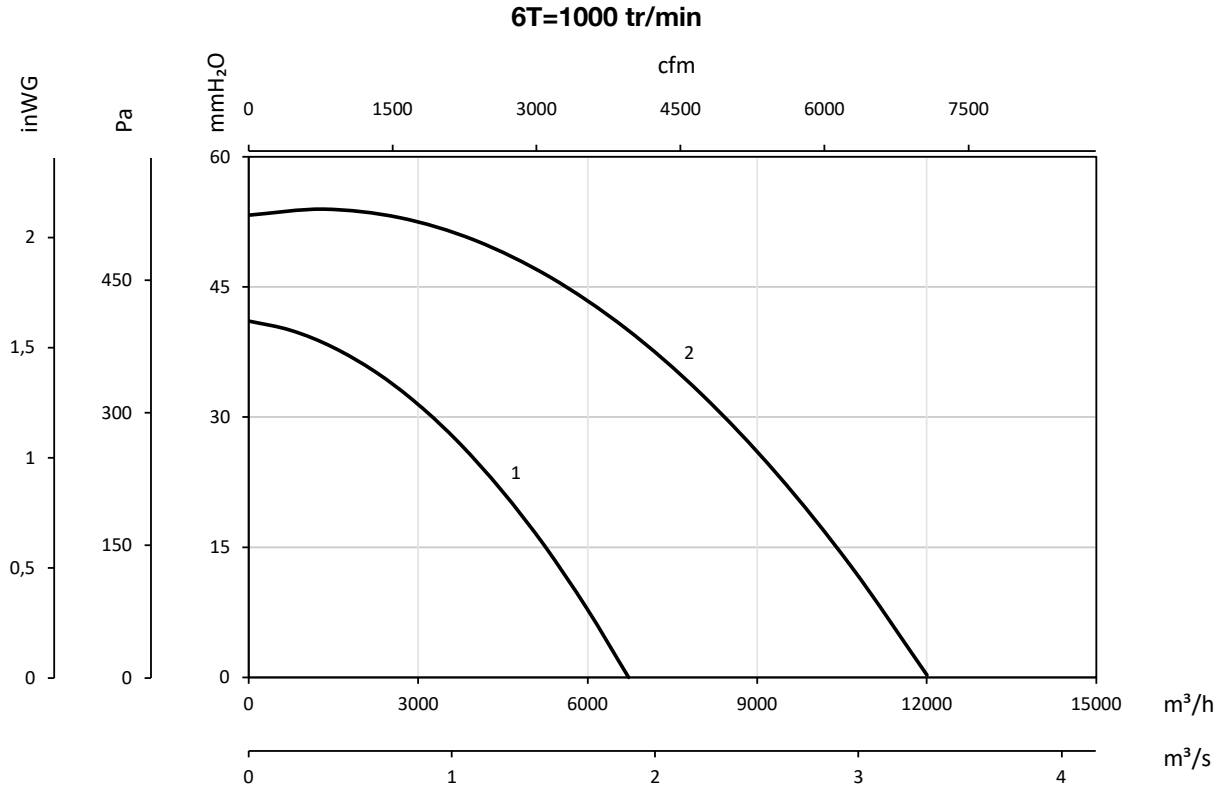
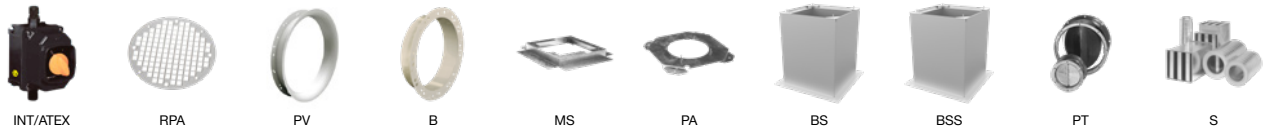
Accessoires