REB

Unités de récupération de chaleur avec moteur EC Technology et by-pass intégré

REB-15...120

REB-180...600-ST

Unités de récupération de chaleur avec moteur EC Technology et by-pass intégré. Faible consommation d'énergie et efficacité de récupération de chaleur jusqu'à 86%.

Caractéristiques :
- Échangeur à contrecourant.
- Incorpore by-pass 100% automatique (excepte modèle REB-15).
- Ventilateurs basse consomation avec régulation incorporée.
- Accès à maintenance par le latéral.
- Fonctionnement compatible 50/60 Hz.
- Filtres de particules avec efficacités selon modèles.

Finition des modèles REB-15 à REB-120 :
- Structure de l'équipement en tôle galvanisée anticorrosion.
- Revêtement en mousse anti-condensation.
- Intérieur en polypropylène expansé de faible poids et de faibles émissions acoustiques.
- Profil bas pour installation dans faux plafond.

Finition des modèles REB-180-ST à REB-600-ST :
- Structure de profilés en aluminium et tôle prélaquée de panneaux isolés thermique et acoustiquement de 25 mm (panneaux supérieur et inférieur).
- Profil bas pour installation dans faux plafond (REB-180-ST et REB-270-ST).
- Installation dans salle technique (REB-400-ST et REB-600-ST).
- Control compatible avec MODBUS RTU.

Code de commande

REB	—	15
REB : Unités de récupération de chaleur avec moteur EC Technology et by-pass intégré		Modèle

Caractéristiques selon tailles

	REB-15	REB-25..120	REB-180...600-ST
Filtres standard apport	G4	G4	F6+F8 ou F7+F9
Filtres standard extraction	G4	G4	F6 ou F7
Deuxième étape filtrante en circuit d'apport intégrée dans l'équipe	-	-	OUI
Fonction free cooling 100% du débit	-	OUI	OUI
Type de récupération de chaleur	Enthalpique	Enthalpique	Sensible
Décharge de condensés	-	-	OUI
Pressostat contrôle d'état de filtres intégrés	-	-	OUI
Interrupteur d'entretien	-	-	OUI
Compatibilité avec contrôle SI-CO2+HUMEDAD	OUI	OUI	-
Contrôle par MODBUS RTU	-	-	OUI

Caractéristiques techniques

Modèle	Débit maximum	Puissance totale	Intensité maximale admissible (A)		Efficacité de récupération	Niveau sonore rayonné à 5 m	Poids approx.
	(m³/h)	(W)	220-240V II	380-415V III	(%)	dB (A)	(Kg)
REB-15	180	60	0,26		72	38	18
REB-25	300	70	0,30		81	35	31
REB-40	480	90	0,39		82	37	39
REB-60	720	140	0,61		80	39	55
REB-80	960	300	1,30		82	41	72
REB-120	1440	325	1,41		79	42	91
REB-180-ST	2005	900	4,00		74	56	220
REB-270-ST	2440	1900	8,24		75	52	360
REB-400-ST	4585	3500	22,08		74	55	421
REB-600-ST	6425	2300		4,00	74	55	610

Erp. (Energy Related Products)

Contenu de la Directive 2009/125/EC téléchargeable depuis le site web de SODECA ou programme de sélection QuickFan.

Courbes caractéristiques

Q= Débit en m³/h, m³/s et cfm

Pe= Pression statique en mmH_2O, Pa et inwg

REB-15-25-40

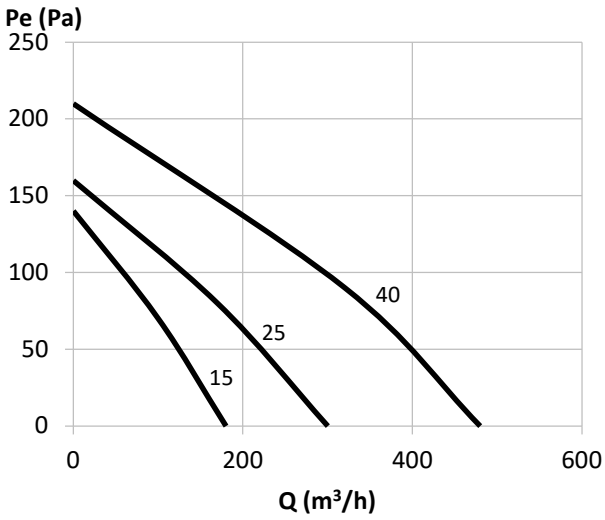

REB-60-80-120

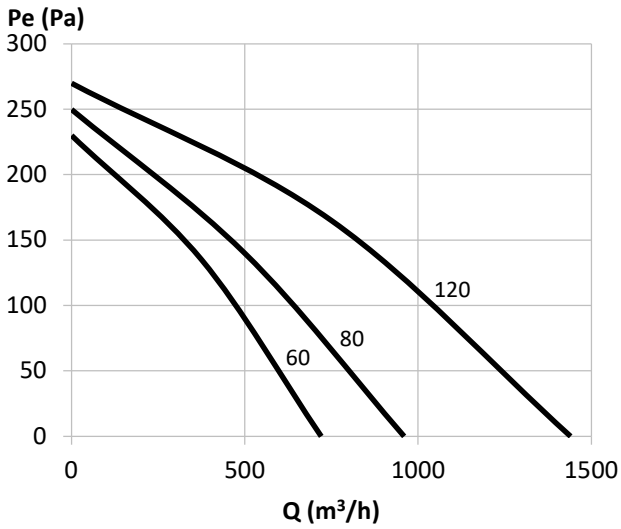

Courbes caractéristiques

Q= Débit en m³/h, m³/s et cfm

Pe= Pression statique en mmH_2O, Pa et inwg

Impulsion: F6 + F8
Impulsion: F7 + F9
Retour: F6
Retour: F7

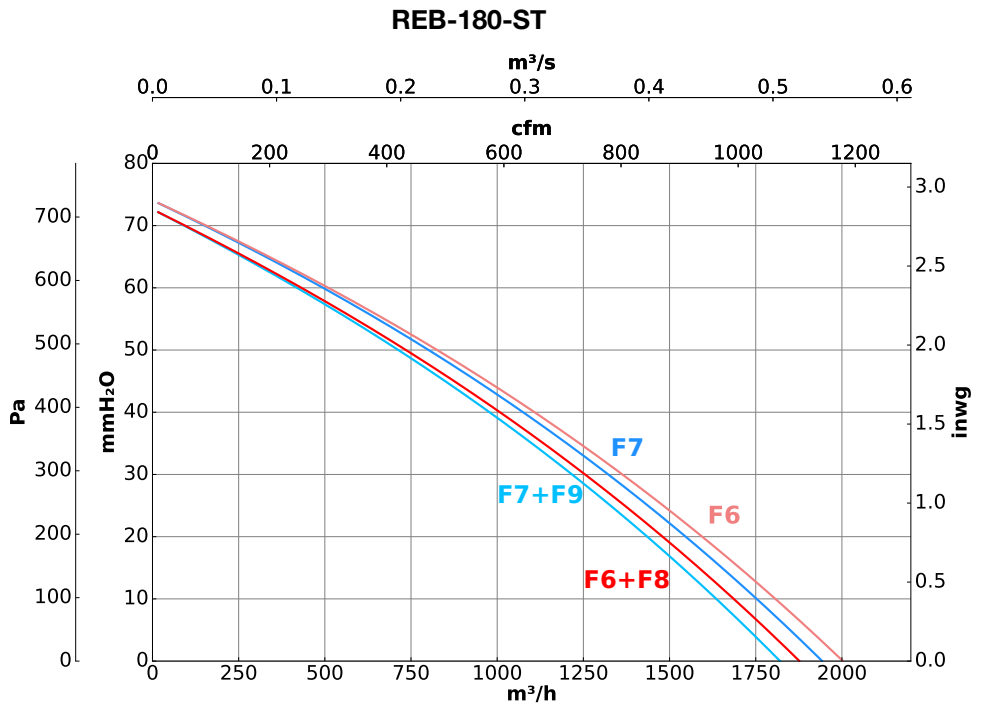

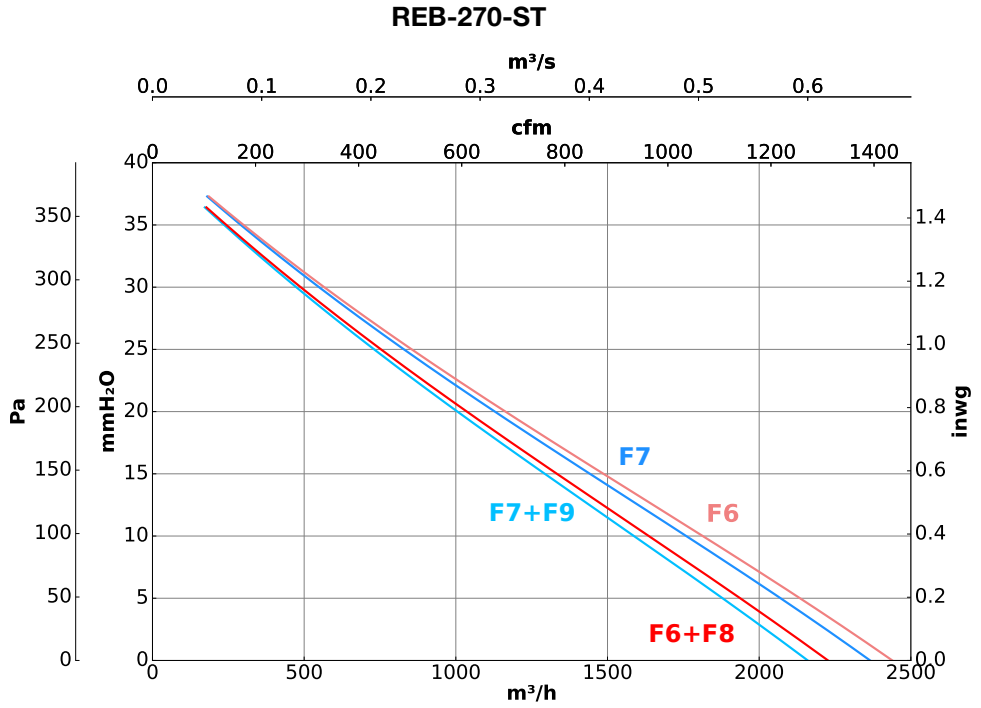

Courbes caractéristiques

Q= Débit en m³/h, m³/s et cfm

Pe= Pression statique en mmH_2O, Pa et inwg

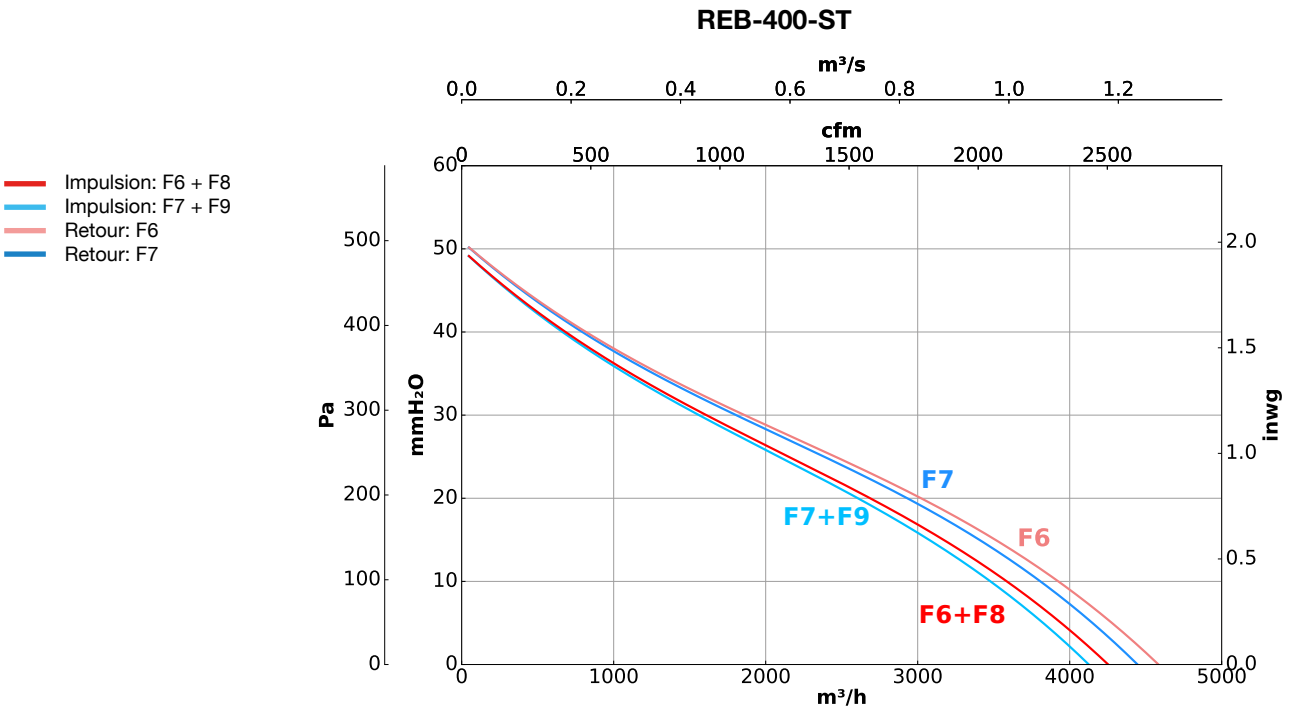

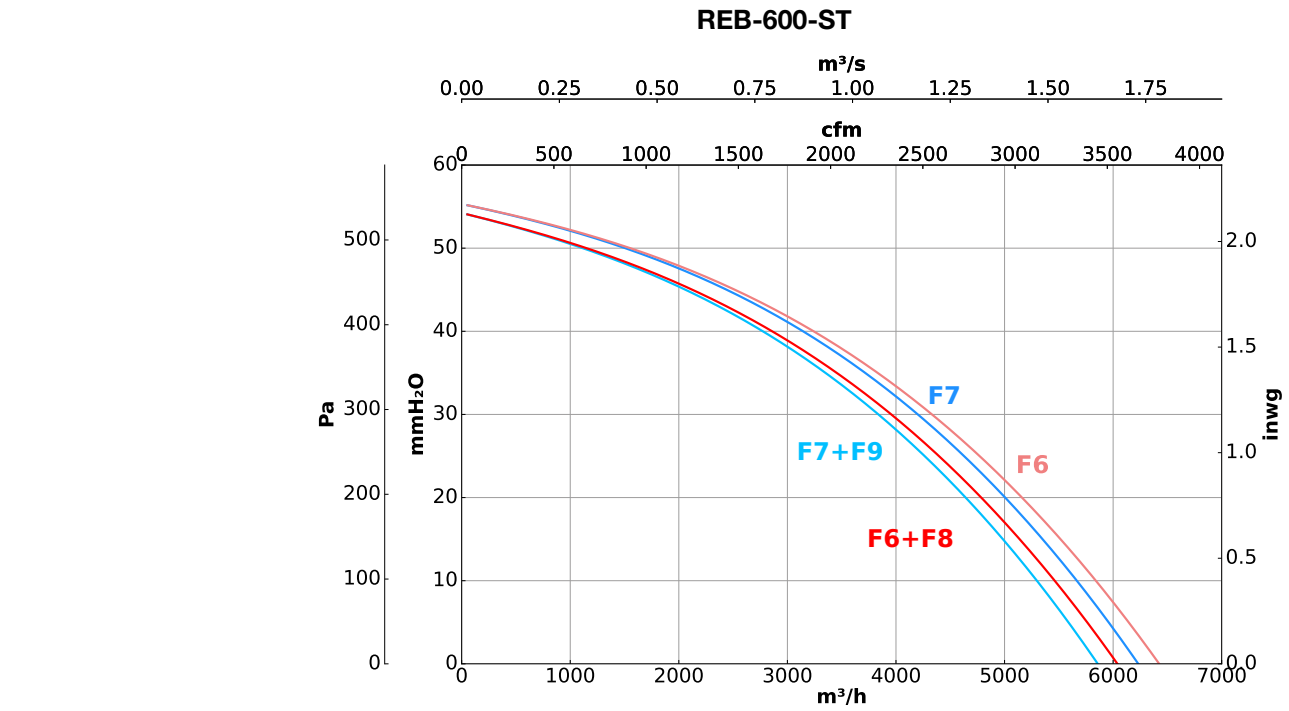

Accessoires

FILTROS

TEJ

SI-CO2+HUMEDAD

SI-CO2 IND

SONDA PRESIÓN DIFERENCIAL

Dimensions mm

REB-15...120

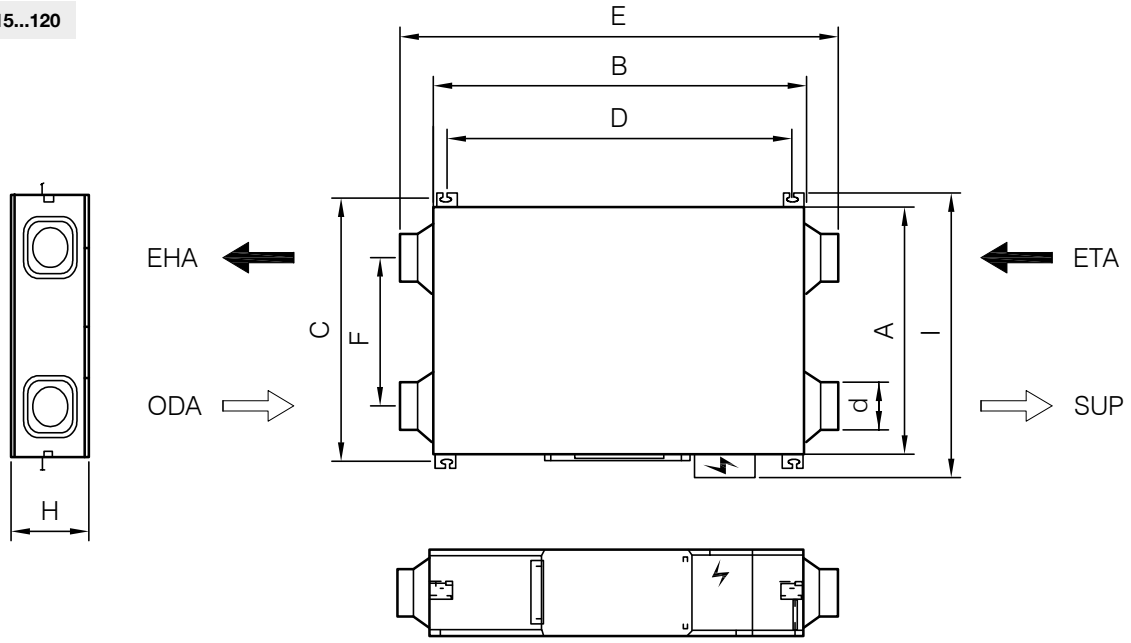

REB-180...600-ST

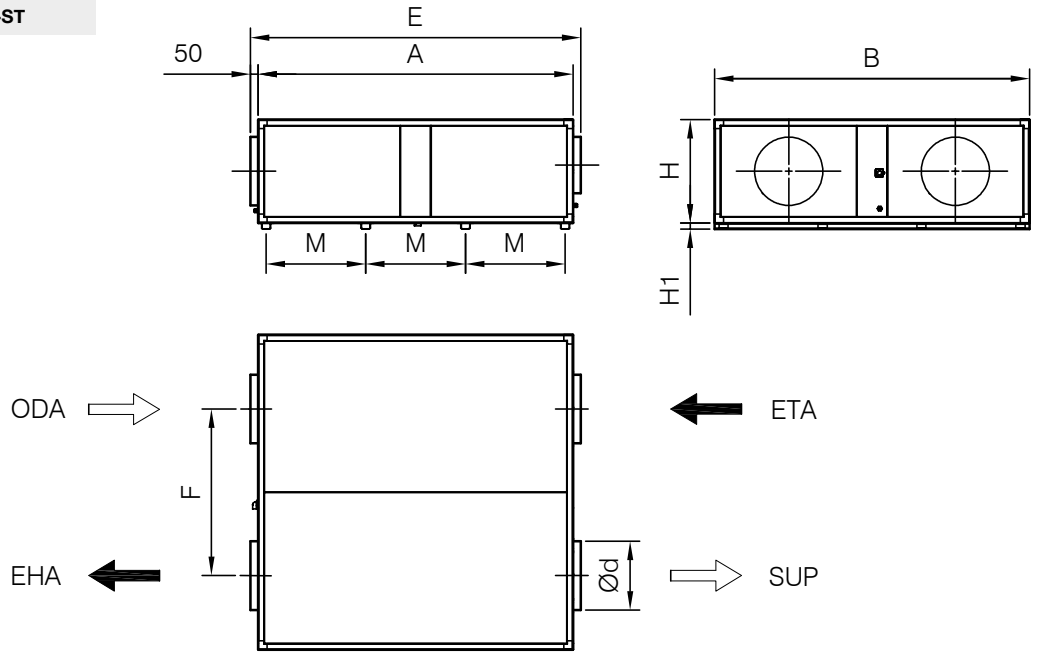

	A	B	C	D	d	E	F	H	H1	I	M
REB-15	510	883	560	813	97	1043	345	272	-	620	-
REB-25	675	890	735	820	146	1070	335	280	-	790	-
REB-40	813	888	863	818	146	1068	480	280	-	930	-
REB-60	995	970	1055	910	197	1130	728	313	-	1065	-
REB-80	883	1325	953	1255	247	1485	429	390	-	1000	-
REB-120	1132	1328	1202	1258	247	1488	680	395	-	1250	-
REB-180-ST	1500	1500	-	-	315	1600	810	580	-	-	-
REB-270-ST	1800	1800	-	-	450	1900	960	680	-	-	-
REB-400-ST	2070	2070	-	-	450	2170	1095	800	40	-	655
REB-600-ST	2070	2070	-	-	450	2170	1095	1150	40	-	655

ODA : Air frais extérieur / SUP : Impulsion d'air dans local / EHA : Sortie air vicié / ETA : Extraction d'air du local