WALL/FLAP

Portail en aluminium avec ouverture motorisée

Possibilité d'installation dans des usines ou des installations commerciales. Peut être utilisé pour la ventilation ambiante.

Caractéristiques :
- Structure d'aluminium d'une grande robustesse pour résister aux conditions climatiques extrêmes.
- Conçu pour assurer l'étanchéité à l'eau.
- Profilé en aluminium avec rupture de pont thermique.
- Plafond central et structure équipés d'une isolation thermique haute performance.
- Résistivité thermique de l'ensemble inférieure à 0,89 W/m²·K.
- Indicateurs de position sur les deux positions (ouvert et fermé).
- Versions de montage à ouverture supérieure et inférieure.
- Système d'ouverture manuelle (Modèle d'utilité ES 1 259 375 U).
- Valeur d'isolation contre les bruits aériens selon UNE-EN ISO 10140-2 : Rw = 27 (0;-2) dB.

Finition :
- Anticorrosif en aluminium extrudé.
- Couleur standard RAL 7016. Sur demande autres couleurs RAL.
- Un cadre décoratif pesant jusqu'à 25 kg peut être vissé sur les modèles à charnières (A).

Actuateur :
- Fiabilité supérieure à 20 000 doubles cycles.
- Tension d'alimentation 230 V AC 50/60 Hz.
- Température de fonctionnement : -25 ºC +60 ºC.
- Protection sur le bord principal lors de la fermeture de la trappe.
- L'arrêt en position fermée est régulé par un capteur de fin de course électronique.

Sur demande :
- Actionneur avec tension d'alimentation de 24 V DC.

Code de commande

De la taille 40 à la taille 56

WALL/FLAP — A/B — 56

- WALL/FLAP : Portail en aluminium avec ouverture motorisée
- A/B : Ouverture trappe A/B Installation battante ou basculante
- 56 : Diamètre de l'hélice en cm

De la taille 63 à la taille 125

WALL/FLAP — A — 125

- WALL/FLAP : Portail en aluminium avec ouverture motorisée
- A : Ouverture trappe A = Battante (Charnières en bas) B = Basculante (Charnières en haut)
- 125 : Diamètre de l'hélice en cm

Dimensions mm

A = Battante

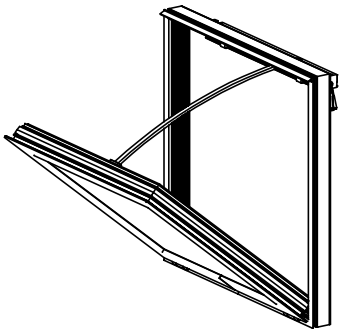

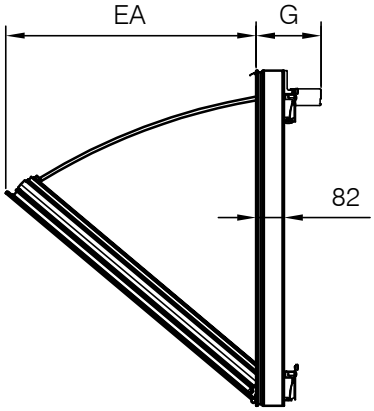

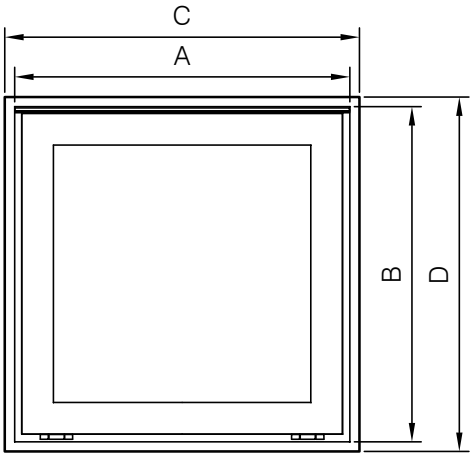

B = Basculante

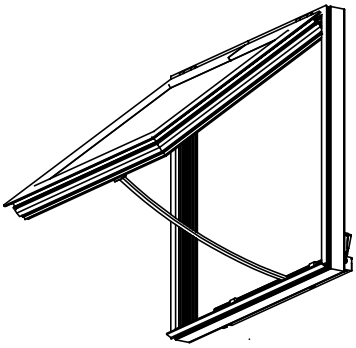

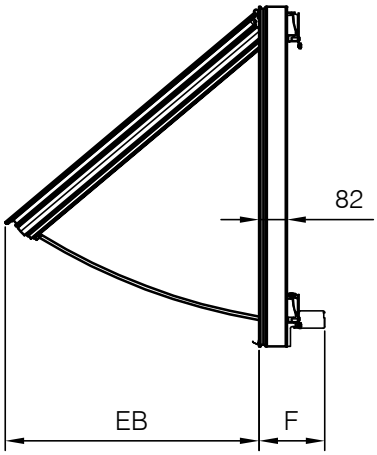

	A	B	C	D	EA	EB	F	G	Poids approx. (Kg)	Applicable à
WALL/FLAP-40-45	640	590	650	600	460	460	160	160	12	Diamètres 40 et 45
WALL/FLAP-50-56	690	690	700	700	551	551	160	160	14	Diamètres 50 et 56
WALL/FLAP-63-71-80	990	990	1000	1000	875	875	185	240	22	Diamètres 63, 71 et 80
WALL/FLAP-90-100	1190	1190	1200	1200	922	922	185	240	27	Diamètres 90 et 100
WALL/FLAP-125	1490	1490	1500	1500	1176	955	185	240	42	Diamètres 125

(C x D) Dimension nominale d'ouverture murale.
FA est l'ouverture lorsque la trappe est battante
FB est l'ouverture lorsque la trappe est basculante