KIT BOXPRES PLUS

Système de pressurisation pour escaliers ou voies d'évacuation. Il maintient une pression différentielle de 50 Pa en un seul étage, conçu selon la norme européenne EN 12101-6

Le bon fonctionnement des systèmes de pressurisation dépend non seulement de leur bonne conception, mais aussi de la bonne régulation effectuée par le système, il est donc d'une importance vitale d'avoir des éléments de régulation calibrés et très précis, qui permettent controler les deux situations en cas d'incendie, de façon rapide et stable.

KIT BOXPRES PLUS
- Kit de surpression d'escaliers comprenant un tableau de contrôle (BOXPRES PLUS) et une unité d'impulsion (CJHCH ou CJBD) pour la pressurisation d'escaliers et voies d'évacuation.

KIT BOXPRES PLUS II
- Kit de surpression avec ventilateur de secours, comprenant un tableau de contrôle (BOXPRES PLUS II) qui intègre un système de commutation automatique pour maintenir la surpression en cas de défaillance du ventilateur principal.

CM-SMART Tableau de commandes externe pour pompiers
- Le CM-SMART indique l'état du système et offre aux pompiers la possibilité de déclencher ou d'arrêter le système manuellement au moyen de son sélecteur. Il est recommandé d'installer ce tableau près de l'accès principal de la zone protégée par le système de pressurisation.
- Cet équipement n'est pas inclus dans le KIT BOXPRES PLUS.
- Les modèles BOXPRES PLUS et BOXPRES PLUS II sont compatibles avec CM-SMART.

- Installation facile.
- Solution compacte et autonome.
- Démarrage facile.
- Installation sûre et fonctionnelle.

Code de commande

KIT BOXPRES PLUS — 7100 — 230

KIT BOXPRES PLUS: Ensemble de surpression
KIT BOXPRES PLUS II: Ensemble de surpression avec ventilateur de secours

Débit maximum (m³/h)

230: Entrée monophasée 200 à 240 V 50/60 Hz
400: Entrée triphasée 380 à 480 V 50/60 Hz

Caractéristiques techniques

Modèle	Puissance (kW)	Alimentation (V) (Hz)	Sortie (V)	Débit maximum (m³/h)	Unité d'impulsion
KIT BOXPRES PLUS-2880 - 230	0,37	200 a 240 V 50/60 Hz	230 V 50/60 Hz	2880	CJBD-2828-4M 1/2
KIT BOXPRES PLUS-7100 - 230	0,37	200 a 240 V 50/60 Hz	230 V 50/60 Hz	7100	CJHCH-45-4T-0.5 IE3
KIT BOXPRES PLUS-7800 - 230	1,10	200 a 240 V 50/60 Hz	230 V 50/60 Hz	7800	CJBD-3333-6T 1 1/2
KIT BOXPRES PLUS-12900 - 230	0,75	200 a 240 V 50/60 Hz	230 V 50/60 Hz	12900	CJHCH-56-4T-1 IE3
KIT BOXPRES PLUS-17000 - 230	1,10	200 a 240 V 50/60 Hz	230 V 50/60 Hz	17000	CJHCH-63-4T-1.5 IE3
KIT BOXPRES PLUS-7800 - 400	1,10	380 a 480 V 50/60 Hz	400 V 50/60 Hz	7800	CJBD-3333-6T 1 1/2
KIT BOXPRES PLUS-12900 - 400	0,75	380 a 480 V 50/60 Hz	400 V 50/60 Hz	12900	CJHCH-56-4T-1 IE3
KIT BOXPRES PLUS-17000 - 400	1,10	380 a 480 V 50/60 Hz	400 V 50/60 Hz	17000	CJHCH-63-4T-1.5 IE3
KIT BOXPRES PLUS-21100 - 400	1,50	380 a 480 V 50/60 Hz	400 V 50/60 Hz	22100	CJHCH-71-4T-2 IE3

La puissance de sortie diminue de 20 % quand les équipements travaillent dans la plage inférieure de tension d'alimentation. Les mêmes modèles peuvent être fournis avec un KIT BOXPRES PLUS II pour ventilateur de secours (une deuxième unité d'impulsion équivalente à celle du KIT BOXPRES PLUS est ajoutée).

Dimensions mm

CJHCH

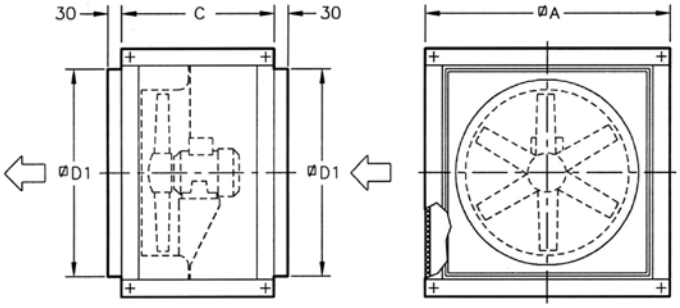

	∅A	C	∅D1
CJHCH-45	700	550	565
CJHCH-56/63	825	550	690
CJHCH-71	1000	650	850

CJBD

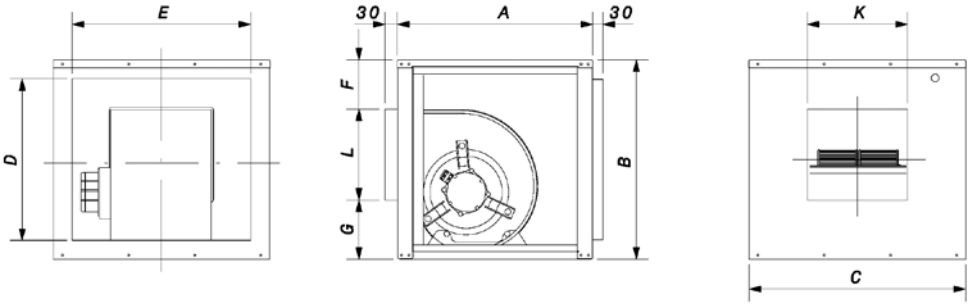

	Équivalence en pouces	A	B	C	D	E	F	G	K	L
CJBD-2828	10/10	550	575	600	479	504	104	177	330	294
CJBD-3333	12/12	650	650	700	554	604	105	198	392	347

BOXPRES PLUS

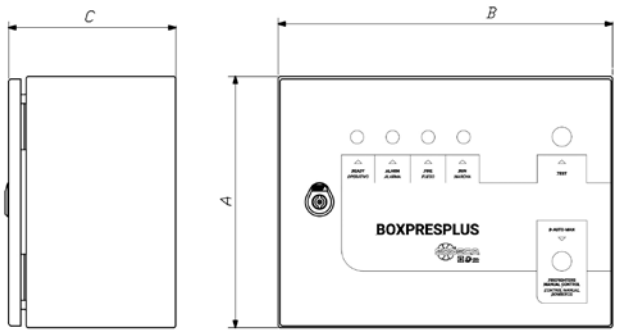

Taille	A	B	C
1	300	400	200
2	400	500	250
3	400	600	250
4	500	700	250