HCD

Ventilatori assiali da parete di diametro ridotto



Ventilatori assiali da parete con girante in lamiera di alluminio, motori a poli schermati e cavo di collegamento integrato.

Ventilatore:
- Cornice di sostegno in lamiera di acciaio.
- Girante in lamiera di alluminio.
- Griglia di protezione dal contatto accidentale secondo la norma UNI-EN ISO 12499.
- Direzione aria motore-girante.

Motore:
- Motori in classe B con cuscinetti a strisciamento autolubrificanti, grado di protezione IP44, ad eccezione del modello 40 dotato di motore in classe F, con cuscinetti a sfere e grado di protezione IP54.
- Monofase 230 V 50 Hz.
- Temperatura di esercizio: -10 °C +50 °C.

Finitura:
- Anticorrosiva in resina di poliestere polimerizzata a 190 °C, previo sgrassaggio con trattamento nanotecnologico senza fosfati.

Su richiesta:
- Avvolgimenti speciali per diversi livelli di tensione.

Esempio di codice per ordine

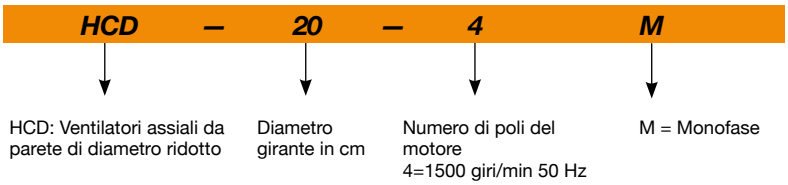

Caratteristiche tecniche

Modello	Velocità	Intensità massima consentita (A)	Potenza elettrica max.	Portata massima	Livello di pressione sonora[1] dB(A)	Peso circa
	(giri/min)	230V	(kW)	(m^3/h)	Aspirazione	(Kg)
HCD-20-4M	1350	0,21	0,04	560	35	1
HCD-25-4M	1340	0,25	0,04	960	40	2
HCD-30-4M	1360	0,51	0,09	1340	45	2
HCD-35-4M	1365	0,80	0,13	1825	50	6
HCD-40-4M	1410	1,00	0,18	3145	54	7

1. I valori dei livelli di rumore sono pressioni in dB(A), misurate in campo libero a una distanza di 3 metri.

Erp. (Energy Related Products)

Informazioni sulla direttiva 2009/125/CE scaricabili dal sito web di SODECA o da QuickFan Selector.

Caratteristiche acustiche

I valori indicati si ottengono in condizioni di laboratorio secondo la norma ISO 3744.

Spettro di potenza sonora Lw(A) in dB(A) per banda di frequenza in Hz

Valori presi in aspirazione con portata massima

	63	125	250	500	1000	2000	4000	8000
HCD-20-4M	18	28	45	45	53	49	42	33
HCD-25-4M	23	33	50	50	58	54	47	38
HCD-30-4M	28	38	55	55	63	59	52	43

	63	125	250	500	1000	2000	4000	8000
HCD-35-4M	33	43	60	60	68	64	57	48
HCD-40-4M	28	45	57	65	70	70	66	59

Dimensioni in mm

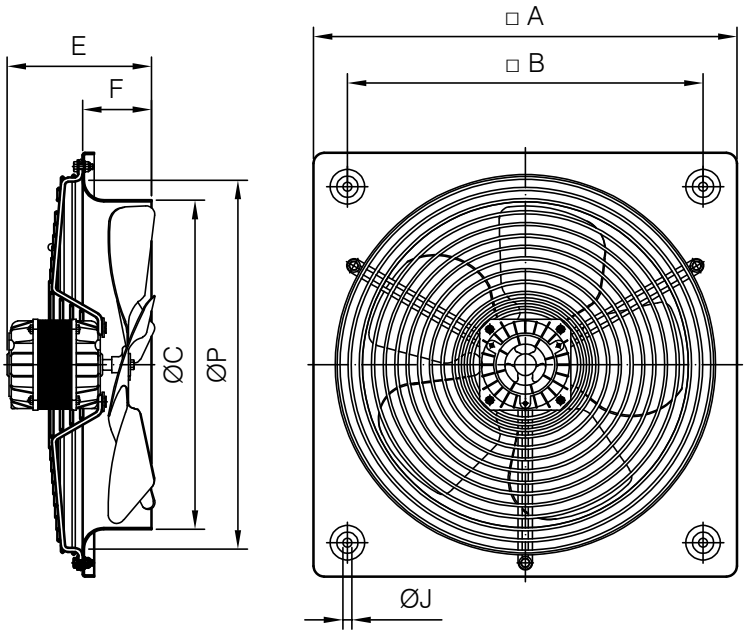

	A	B	C	E	F	J	P
HCD-20	266	222	208	101	34	9	236
HCD-25	330	275	262	125	56	8,5	290
HCD-30	400	336	310	136	65	8,5	348
HCD-35	465	390	362	140	76	10,5	410
HCD-40	532	452	412	281	97,5	10,5	460

Curve caratteristiche

Q= Portata in m³/h, m³/s e cfm Pe= Pressione statica in mmH_2O, Pa e inwg

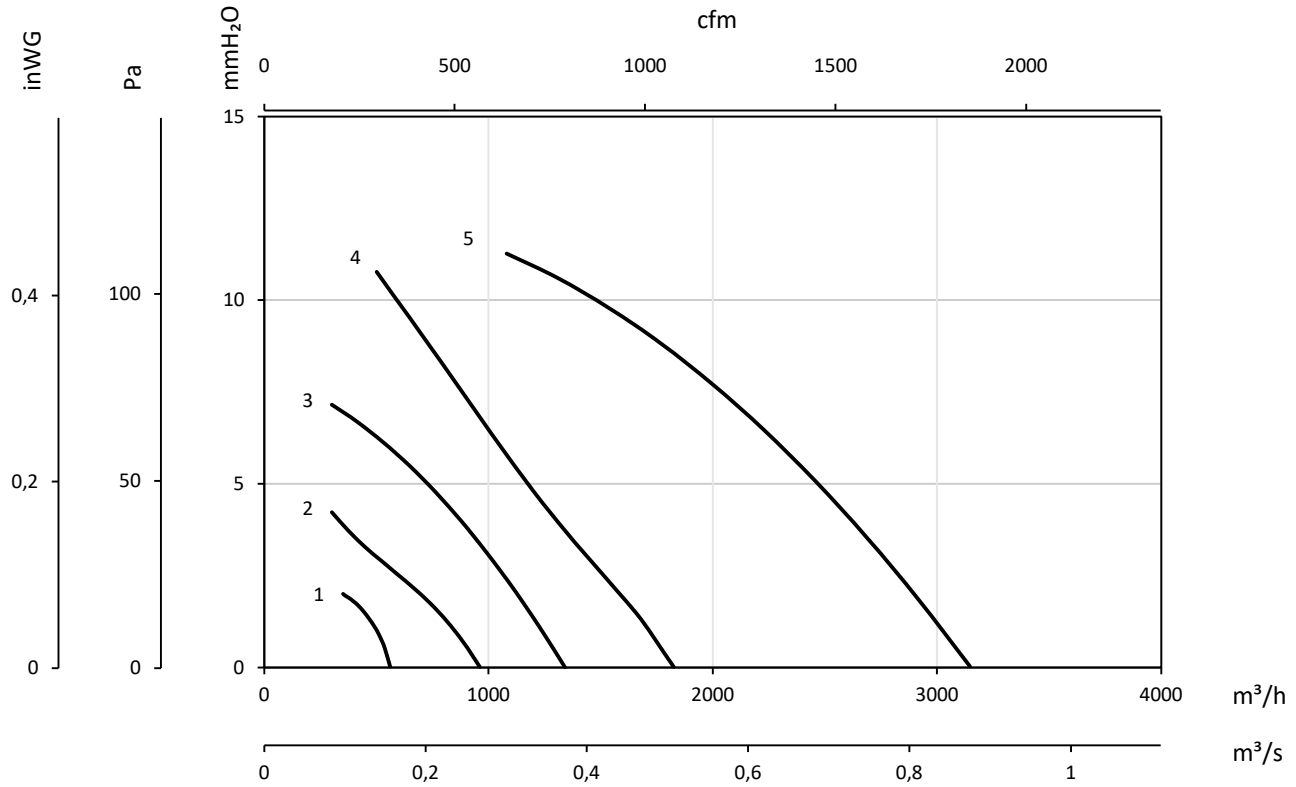

1 : HCD-20-4M
2 : HCD-25-4M
3 : HCD-30-4M

4 : HCD-35-4M
5 : HCD-40-4M

Accessori


INT


RM


PL


P


RI