NEOLINEO/EW

Estrattori in linea per condotti, con corpo estraibile e dimensioni ridotte, provvisti di motore EC Technology



Ventilatore:
- Involucro in materiale plastico a doppia isolamento.
- Morsettiera esterna, con posizione variabile.
- Installazione rapida e agevole.

Motore:
- Motori EC Technology con cuscinetti a sfere di lunga durata.
- Grado di protezione IP44.
- Velocità regolabile mediante segnale 0-10 V.
- Monofase 220-240 V 50/60 Hz.
- Temperatura di esercizio: +1 ºC +40 ºC.

Finitura:
- In materiale plastico di colore bianco.

Esempio di codice per ordine

NEOLINEO/EW — 100

NEOLINEO/EW: Estrattori in linea per condotti, con corpo estraibile e dimensioni ridotte, provvisti di motore EC Technology

Diametro presa in mm

Caratteristiche tecniche

Modello	Velocità	Intensità max. consentita	Potenza elettrica max.	Portata	Livello di pressione sonora[1] dB(A)	Peso circa
	(giri/min)	(A)	(kW)	(m^3/h)	Irradiato	(Kg)
NEOLINEO/EW-100	3680	0,29	0,03	300	46	2
NEOLINEO/EW-125	3750	0,37	0,04	450	49	2
NEOLINEO/EW-150	3390	0,48	0,05	600	46	3
NEOLINEO/EW-160	3390	0,48	0,05	600	46	3
NEOLINEO/EW-200	3390	1,02	0,12	1040	48	4
NEOLINEO/EW-250	2870	1,38	0,17	1285	52	8

1. I livelli di pressione sonora irradiati sono ottenuti in campo libero a una distanza di 3 m, con tubi rigidi in aspirazione e scarico.

Erp. (Energy Related Products)

Informazioni sulla direttiva 2009/125/CE scaricabili dal sito web di SODECA o da QuickFan Selector.

Caratteristiche acustiche

I valori indicati si ottengono in condizioni di laboratorio secondo la norma ISO 3744.
Spettro di potenza sonora Lw(A) in dB(A) per banda di frequenza in Hz
Valori irradiati alla massima velocità e portata

	63	125	250	500	1000	2000	4000	8000
NEOLINEO/EW-100	27	45	55	65	62	60	49	38
NEOLINEO/EW-125	33	48	56	68	63	60	52	42
NEOLINEO/EW-150	32	44	59	63	59	58	51	43

	63	125	250	500	1000	2000	4000	8000
NEOLINEO/EW-160	32	44	59	63	59	58	51	43
NEOLINEO/EW-200	35	42	54	65	65	65	58	43
NEOLINEO/EW-250	53	49	56	66	71	68	55	43

Dimensioni in mm

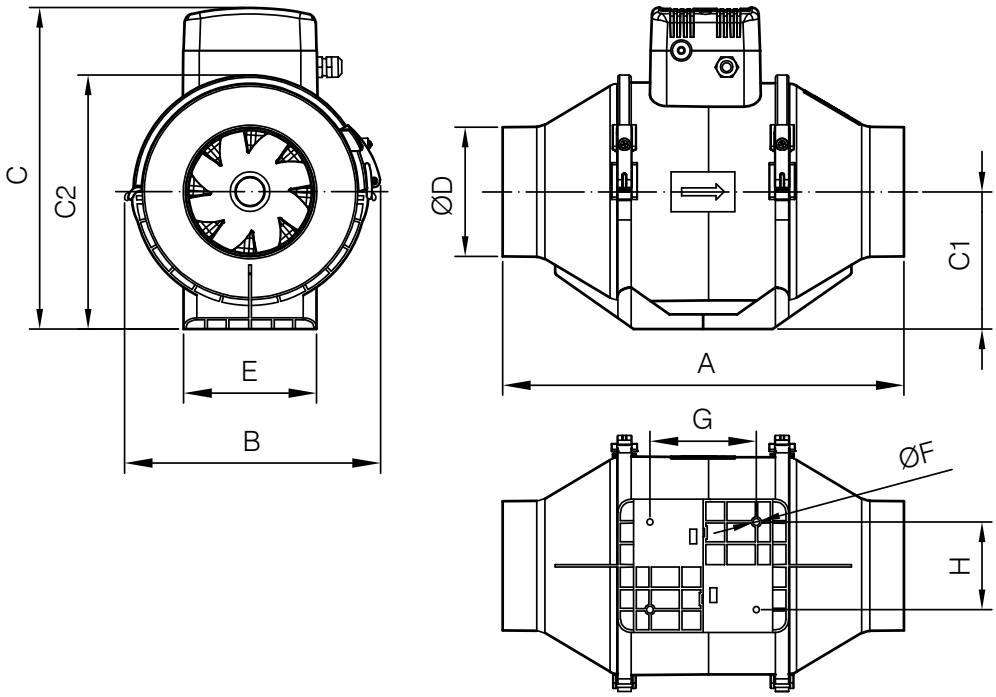

	A	B	C	C1	C2	ØD	E	ØF	G	H
NEOLINEO/EW-100	303	192	241	103	190,6	97	100	5	79,9	66
NEOLINEO/EW-125	259	193	241	103	190,6	123	100	5	79,9	66
NEOLINEO/EW-150	254	217	289	113	212,6	148	99,6	5	71	66
NEOLINEO/EW-160	254	217	289	113	212,6	158	99,6	5	71	66
NEOLINEO/EW-200	278	239	296	115,5	225,8	197	140	5	100	94
NEOLINEO/EW-250	383	288	339	142	277,4	247	140	7	94	94

Curve caratteristiche

Q= Portata in m³/h, m³/s e cfm Pe= Pressione statica in mmH_2O, Pa e inwg

NEOLINEO/EW-100

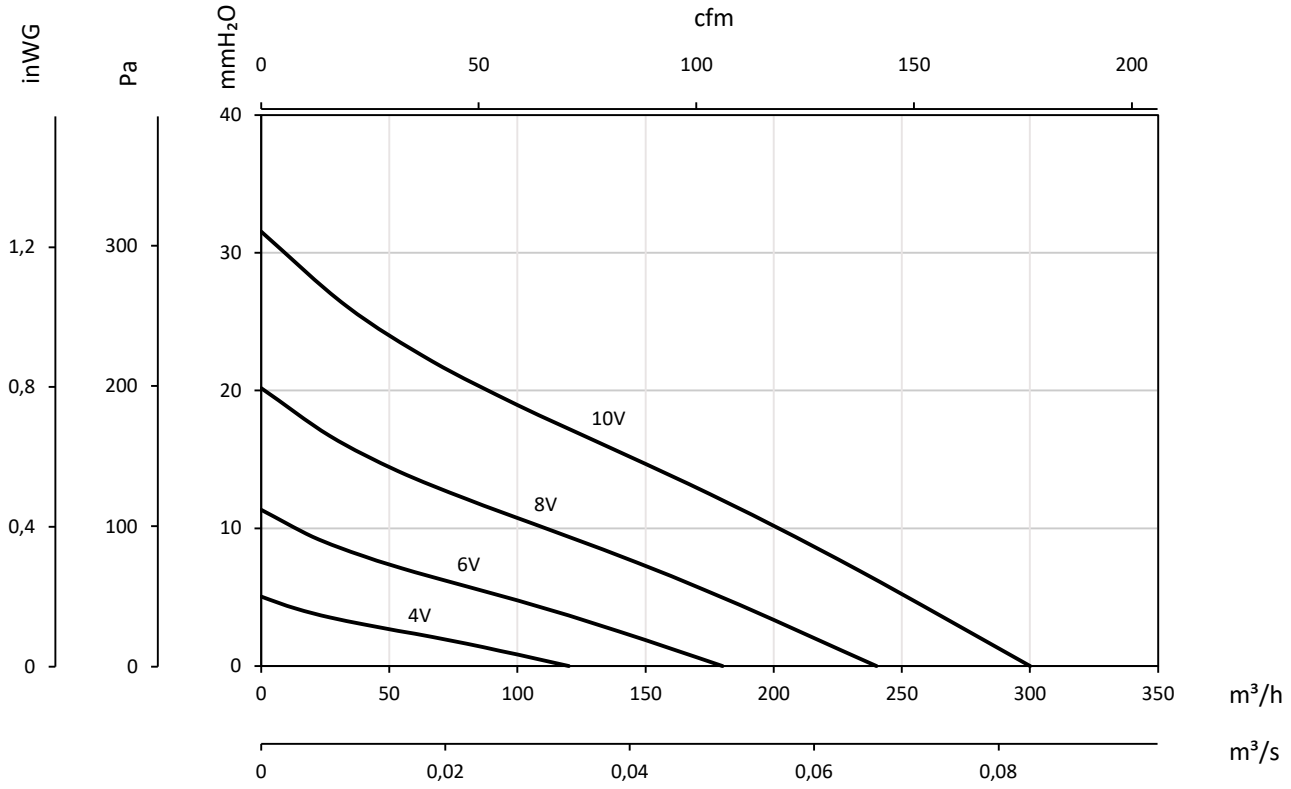

NEOLINEO/EW-125

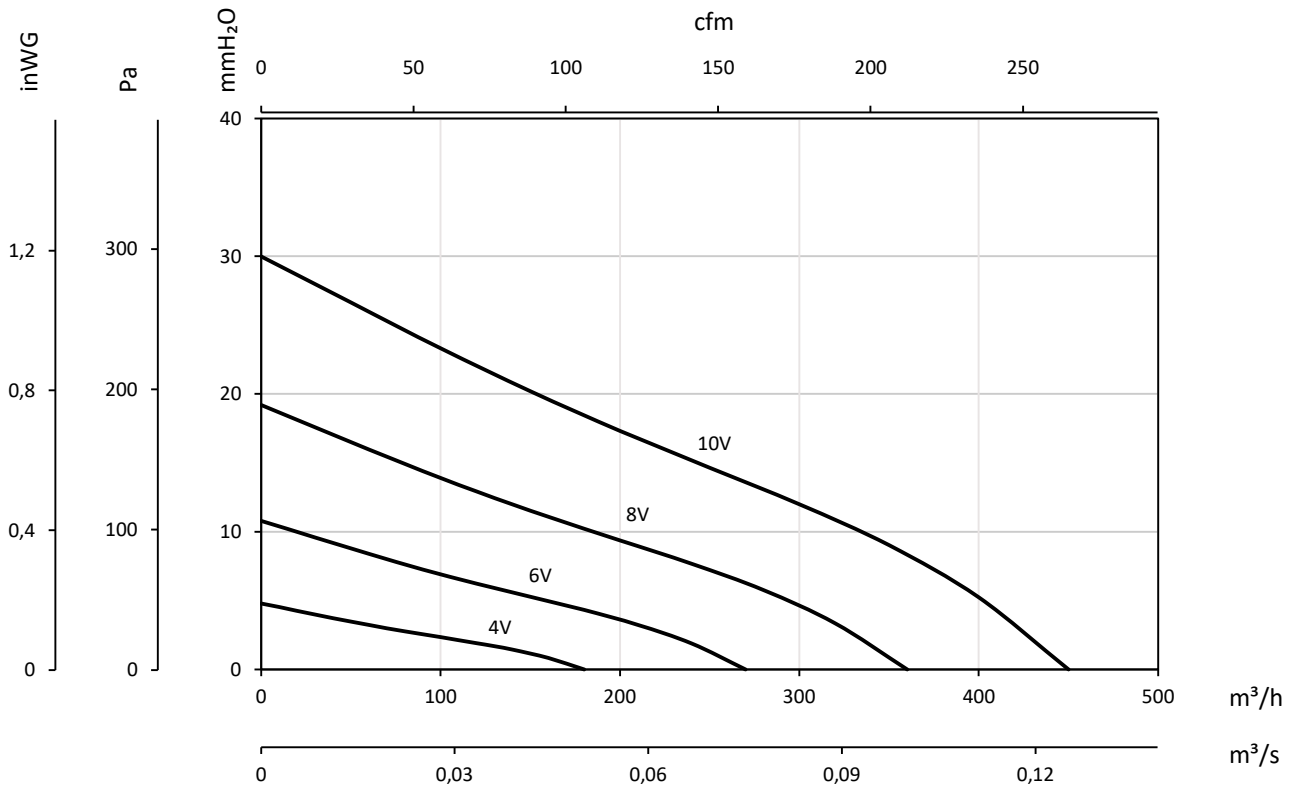

Curve caratteristiche

Q= Portata in m³/h, m³/s e cfm Pe= Pressione statica in mmH_2O, Pa e inwg

NEOLINEO/EW-150 NEOLINEO/EW-160

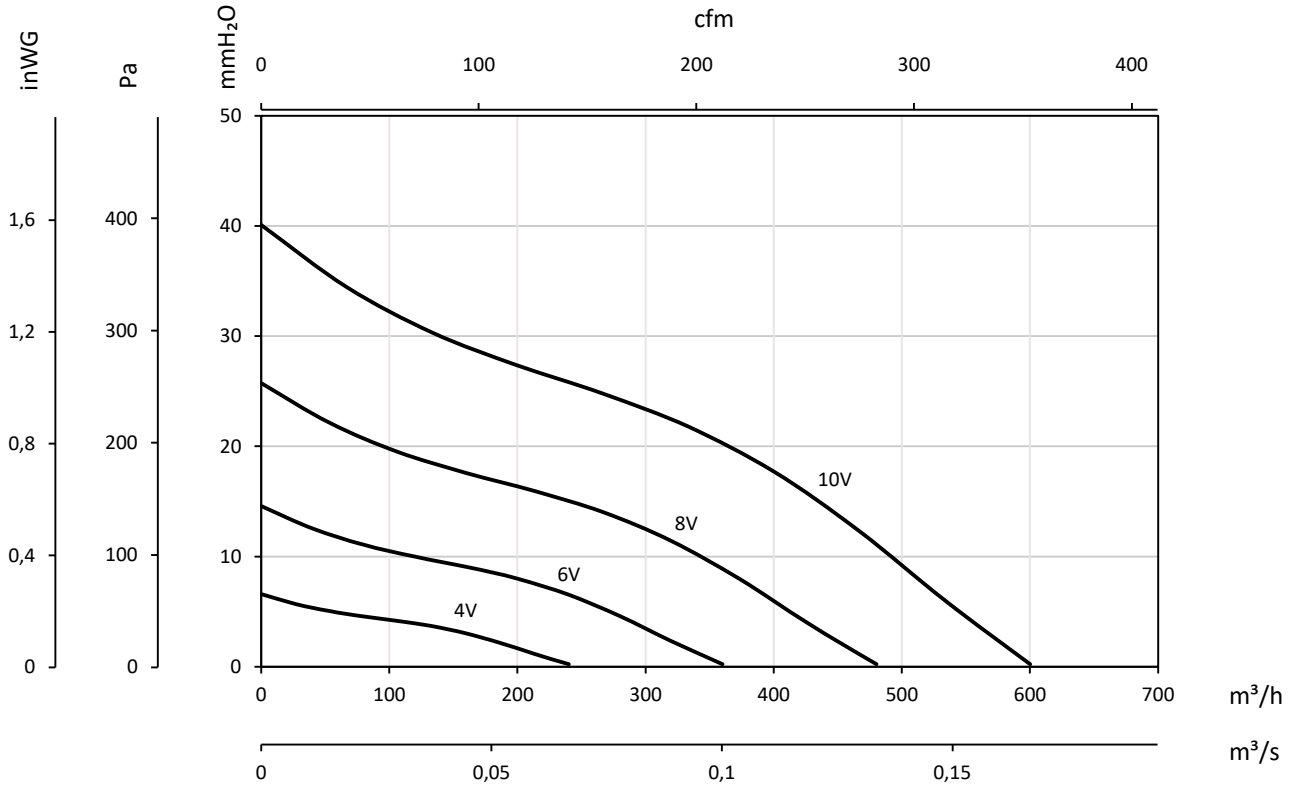

NEOLINEO/EW-200

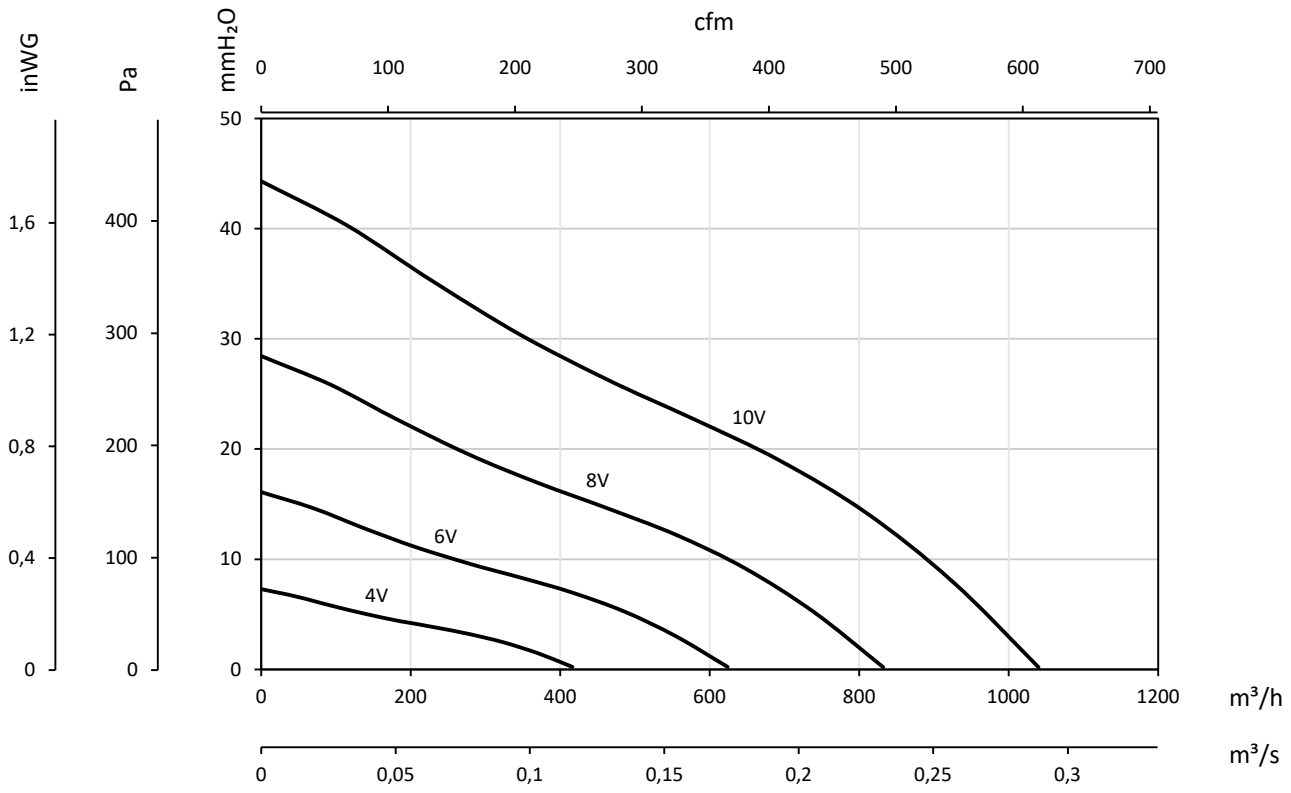

Curve caratteristiche

Q= Portata in m³/h, m³/s e cfm Pe= Pressione statica in mmH_2O, Pa e inwg

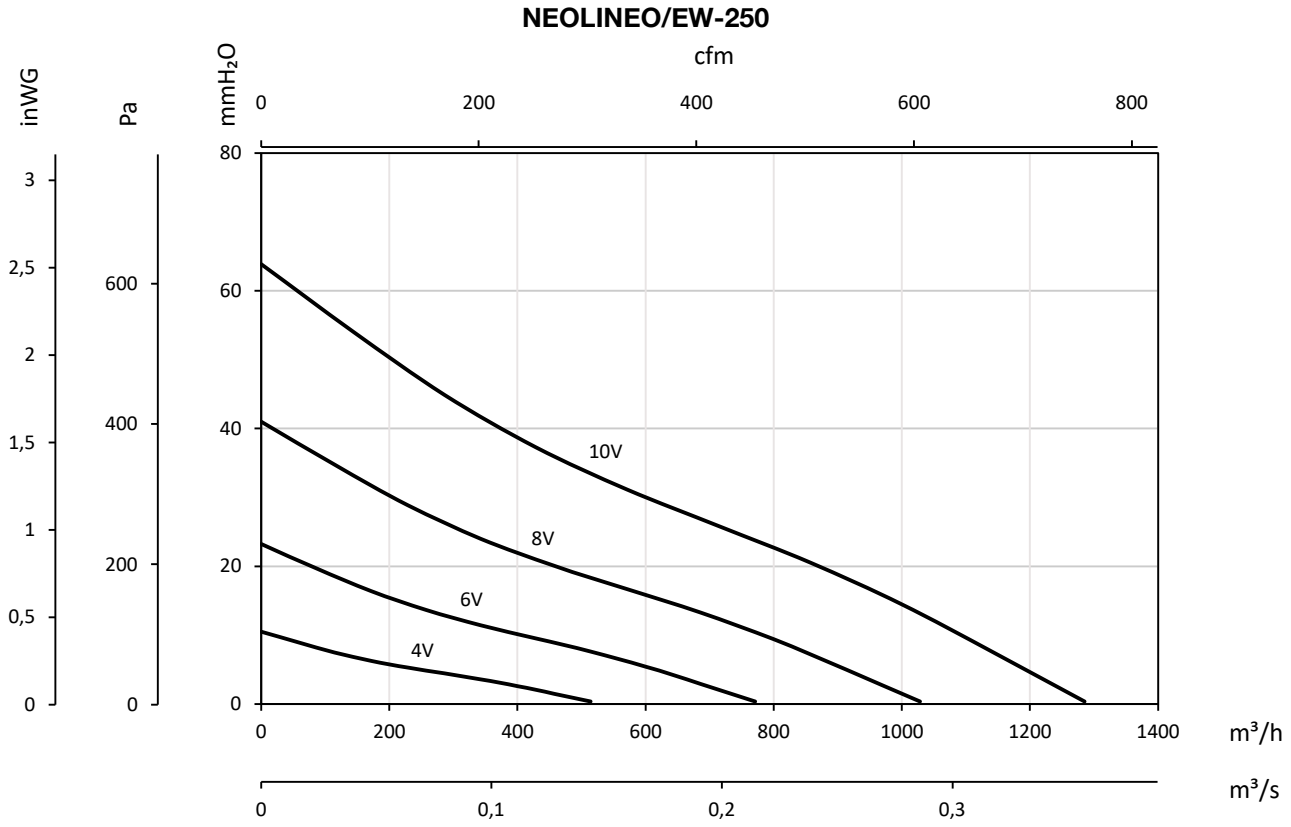

Accessori


INT


MTP


SA


BA/BI


RC


BE


COMPUERTAS ANTIRETORNO


AIRFILTER


SC


CJFILTER


SI-TEMP+HUMEDAD


SI-PRESIÓN


SI-CO2 IND


SI-TEMP IND


SI-MF