WALL/FREE

Estrattori dinamici da parete con paratoia ad apertura motorizzata

Estrattori dinamici da parete con apertura motorizzata, con griglia di protezione per l'utilizzo senza condotto di estrazione. Per l'installazione in capannoni industriali, edifici commerciali o qualsiasi altro tipo di edificazione.

Ventilatore:
- Flangia di fissaggio alla parete per una corretta e agevole installazione.
- Cornice di supporto in lamiera di acciaio galvanizzato.
- Girante a inclinazione variabile in alluminio pressofuso.
- Direzione aria motore-girante.
- Griglia di protezione dal contatto accidentale secondo la norma UNI-EN ISO 12499.

Paratoia in alluminio estruso:
- Struttura altamente resistente per sopportare importanti cambiamenti climatici.
- Progettato per garantire una tenuta stagna contro le infiltrazioni dell'acqua.
- Profilo in alluminio con rottura del ponte termico.
- Plafoniera centrale e struttura dotate di isolante termico ad alte prestazioni.
- Resistività termica del gruppo inferiore a 0,89 W/m²·K.
- Indicatori di posizione in entrambe le posizioni (aperto e chiuso).
- Versioni di montaggio con apertura superiore e inferiore.
- Sistema di apertura manuale.
- Valore di isolamento acustico per via aerea secondo UNE-EN ISO 10140-2: Rw = 27 (0;-2) dB.

Motore:
- Motori in classe F con cuscinetti a sfere e grado di protezione IP55. Ad eccezione dei modelli monofase dalla taglia 45 alla taglia 56, con grado di protezione IP54. A 1 o 2 velocità a seconda del modello.
- Motori con efficienza IE3.
- Trifase 230/400 V 50 Hz (fino a 4 kW) e 400/690 V 50 Hz (potenze superiori a 4 kW).
- Temperatura di esercizio: -25 ºC +50 ºC.

Attuatore:
- Affidabilità per oltre 20.000 doppi cicli.
- Tensione di alimentazione 230 V AC 50/60 Hz.
- Temperatura di esercizio: -25 ºC +60 ºC.
- Protezione sul bordo principale durante la chiusura del cancello.
- L'arresto in posizione di chiusura è regolato da un finecorsa elettronico.

Finitura paratoia:
- Anticorrosiva in alluminio estruso.
- Colore standard RAL 7016. Su richiesta, qualsiasi colore della cartella RAL.

Su richiesta:
- AA: direzione dell'aria girante-motore per l'immissione dell'aria nell'ambiente.
- Attuatore con tensione di alimentazione di 24 V DC.

Esempio di codice per ordine

Dalla dimensione 40 alla dimensione 56

WALL/FREE — A/B — 56 — 4T — 2

- WALL/FREE: Estrattori dinamici da parete con paratoia ad apertura motorizzata
- A/B: Apertura paratoia A/B = Installazione ribaltabile o basculante
- 56: Diametro girante in cm
- 4T: Numero di poli del motore 4=1500 giri/min 50 Hz 6=1000 giri/min 50 Hz; T = Trifase
- 2: Potenza motore (CV)

Dalla dimensione 63 alla dimensione 100

WALL/FREE — A — 63 — 4T — 3

- WALL/FREE: Estrattori dinamici da parete con paratoia ad apertura motorizzata
- A: Apertura paratoia A = Ribaltabile (Cerniere parte inferiore) B = Basculante (Cerniere parte superiore)
- 63: Diametro girante in cm
- 4T: Numero di poli del motore 4=1500 giri/min 50 Hz 6=1000 giri/min 50 Hz; T = Trifase
- 3: Potenza motore (CV)

Erp. (Energy Related Products)

Informazioni sulla direttiva 2009/125/CE scaricabili dal sito web di SODECA o da QuickFan Selector.

Caratteristiche tecniche

Modello	Velocità	Intensità massima consentita (A)			Potenza installata	Portata massima	Livello di pressione sonora[1] dB (A)		Peso circa
	(giri/min)	230V	400V	690V	(kW)	(m³/h)	Aspirazione	Scarico	(Kg)
WALL/FREE-40-2T-1.5 IE3	2830	4,03	2,34		1,10	8805	64	64	55
WALL/FREE-45-2T-2 IE3	2875	5,34	3,07		1,50	10630	67	67	63
WALL/FREE-45-2T-3 IE3	2910	7,32	4,21		2,20	12745	69	69	67
WALL/FREE-56-4T-2 IE3	1440	5,41	3,11		1,50	15290	58	58	69
WALL/FREE-63-4T-3 IE3	1435	7,93	4,56		2,20	22090	61	61	97
WALL/FREE-63-4T-4 IE3	1440	10,70	6,15		3,00	25390	62	62	103
WALL/FREE-71-4T-3 IE3	1435	7,93	4,56		2,20	23970	66	66	100
WALL/FREE-71-4T-4 IE3	1440	10,70	6,15		3,00	29410	67	67	106
WALL/FREE-71-6T-1.5 IE3	945	4,68	2,69		1,10	20965	54	54	98
WALL/FREE-80-4T-3 IE3	1435	7,93	4,56		2,20	27940	67	67	114
WALL/FREE-80-4T-4 IE3	1440	10,70	6,15		3,00	32720	68	68	120
WALL/FREE-80-4T-5.5 IE3	1450	13,90	8,00		4,00	37440	69	69	122
WALL/FREE-80-6T-1.5 IE3	945	4,68	2,69		1,10	24650	57	57	112
WALL/FREE-80-6T-2 IE3	950	6,43	3,70		1,50	27960	58	58	116
WALL/FREE-90-4T-7.5 IE3	1465		10,30	5,97	5,50	47550	77	77	183
WALL/FREE-90-4T-10 IE3	1465		13,90	8,06	7,50	53120	78	78	187
WALL/FREE-90-6T-3 IE3	950	9,08	5,22		2,20	35555	64	64	145
WALL/FREE-90-6T-4 IE3	970	12,00	6,91		3,00	40165	65	65	165
WALL/FREE-100-4T-10 IE3	1465		13,90	8,06	7,50	58560	81	81	194
WALL/FREE-100-4T-15 IE3	1470		20,90	12,10	11,00	68000	82	82	226
WALL/FREE-100-4T-20 IE3	1465		27,90	16,20	15,00	71850	83	83	237
WALL/FREE-100-6T-5.5 IE3	960	15,6	8,99		4,00	52025	72	72	178

1 I valori dei livelli di rumore sono pressioni in dB(A), misurate in campo libero a una distanza di 10 metri.

Caratteristiche acustiche

I valori indicati si ottengono in condizioni di laboratorio secondo la norma ISO 3744.

Spettro di potenza sonora Lw(A) in dB(A) per banda di frequenza in Hz

Valori presi in aspirazione con portata massima

	63	125	250	500	1000	2000	4000	8000
40-2T-1.5	55	70	89	88	89	88	83	74
45-2T-2	51	68	80	88	93	93	89	82
45-2T-3	53	70	82	90	95	95	91	84
56-4T-2	50	70	78	83	85	82	75	64
63-4T-3	53	73	81	86	88	85	78	67
63-4T-4	54	74	82	87	89	86	79	68
71-4T-3	58	78	86	91	93	90	83	72
71-4T-4	59	79	87	92	94	91	84	73
71-6T-1.5	46	66	74	79	81	78	71	60
80-4T-3	59	79	87	92	94	91	84	73
80-4T-4	60	80	88	93	95	92	85	74
80-4T-5.5	61	81	89	94	96	93	86	75
80-6T-1.5	49	69	77	82	84	81	74	63
80-6T-2	50	70	78	83	85	82	75	64
90-4T-7.5	69	90	97	102	105	101	94	83
90-4T-10	70	91	98	103	106	102	95	84
90-6T-3	56	77	84	89	92	88	81	70
90-6T-4	57	78	85	90	93	89	82	71
100-4T-10	73	93	101	106	108	105	98	87
100-4T-15	74	94	102	107	109	106	99	88
100-4T-20	75	95	103	108	110	107	100	89
100-6T-5.5	64	84	92	97	99	96	89	78

Valori presi allo scarico con portata massima

	63	125	250	500	1000	2000	4000	8000
40-2T-1.5	55	70	89	88	89	88	83	74
45-2T-2	58	73	92	91	92	91	86	77
45-2T-3	60	75	94	93	94	93	88	79
56-4T-2	50	70	78	83	85	82	75	64
63-4T-3	53	73	81	86	88	85	78	67
63-4T-4	54	74	82	87	89	86	79	68
71-4T-3	58	78	86	91	93	90	83	72
71-4T-4	59	79	87	92	94	91	84	73
71-6T-1.5	46	66	74	79	81	78	71	60
80-4T-3	59	79	87	92	94	91	84	73
80-4T-4	60	80	88	93	95	92	85	74
80-4T-5.5	61	81	89	94	96	93	86	75
80-6T-1.5	49	69	77	82	84	81	74	63
80-6T-2	50	70	78	83	85	82	75	64
90-4T-7.5	69	90	97	102	105	101	94	83
90-4T-10	70	91	98	103	106	102	95	84
90-6T-3	56	77	84	89	92	88	81	70
90-6T-4	57	78	85	90	93	89	82	71
100-4T-10	73	93	101	106	108	105	98	87
100-4T-15	74	94	102	107	109	106	99	88
100-4T-20	75	95	103	108	110	107	100	89
100-6T-5.5	64	84	92	97	99	96	89	78

Dimensioni in mm

A = Ribaltabile

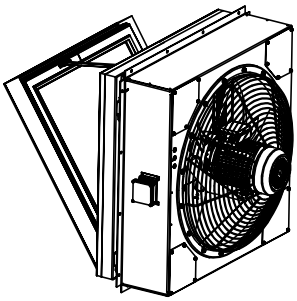

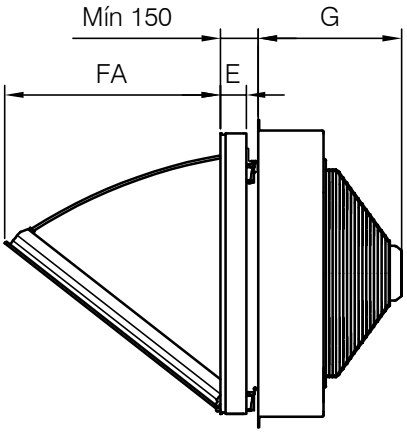

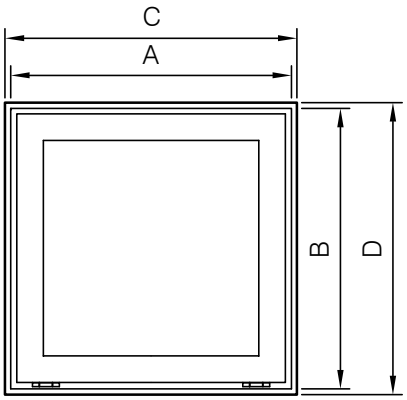

B = Basculante

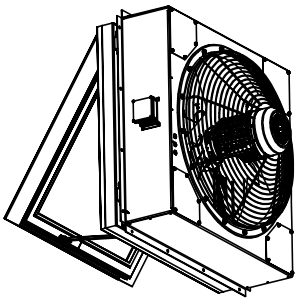

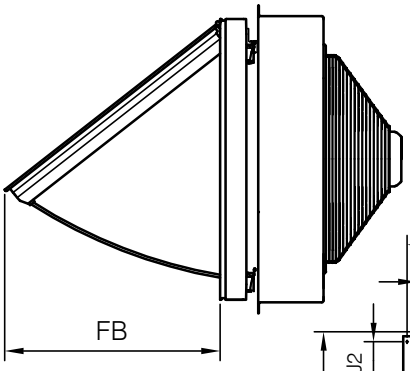

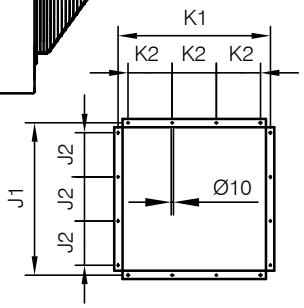

40 / 45 / 56 / 63 / 71 / 80

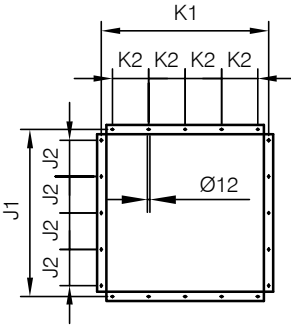

90 / 100

	A	B	C	D	E	FA	FB	G	J1	J2	K1	K2
WALL/FREE-40	640	590	650	600	82	460	460	375	740	200	740	200
WALL/FREE-45	640	590	650	600	82	460	460	400	740	200	740	200
WALL/FREE-56	690	690	700	700	82	551	551	415	830	220	830	220

(C x D) Dimensione nominale dell'apertura nella parete.
FA è l'apertura quando la paratoia è ribaltabile.
FB è l'apertura quando la paratoia è basculante.

Curve caratteristiche

Q= Portata in m³/h, m³/s e cfm Pe= Pressione statica in mmH_2O, Pa e inwg

2T=3000 giri/min

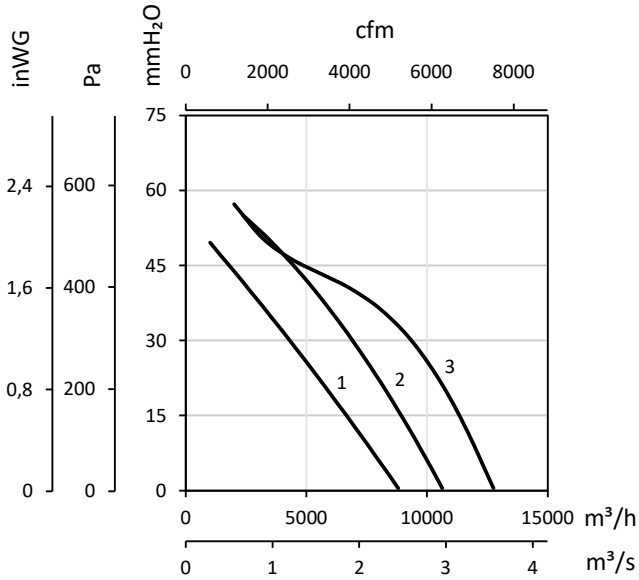

1 : WALL/FREE-40-2T-1.5
2 : WALL/FREE-45-2T-2
3 : WALL/FREE-45-2T-3

4T=1500 giri/min

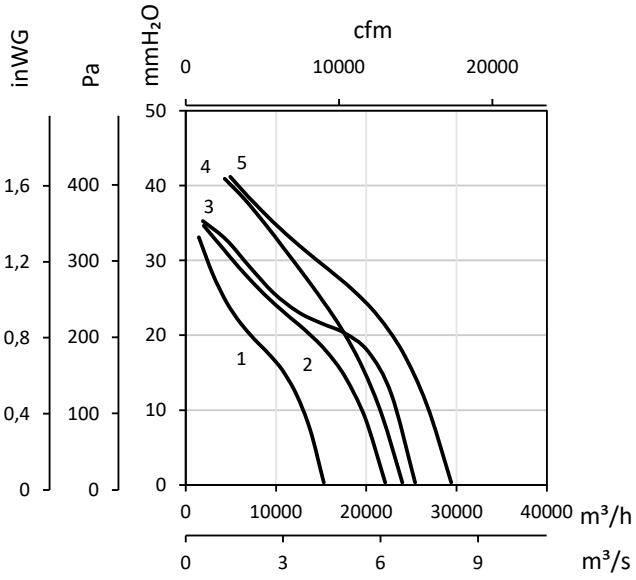

1 : WALL/FREE-56-4T-2
2 : WALL/FREE-63-4T-3
3 : WALL/FREE-63-4T-4
4 : WALL/FREE-71-4T-3

4T=1500 giri/min

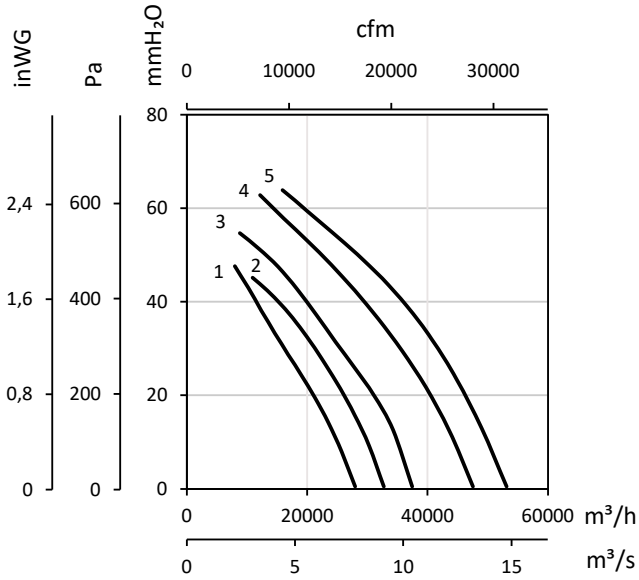

1 : WALL/FREE-80-4T-3
2 : WALL/FREE-80-4T-4
3 : WALL/FREE-80-4T-5.5
4 : WALL/FREE-90-4T-7.5
5 : WALL/FREE-90-4T-10

6T=1000 giri/min

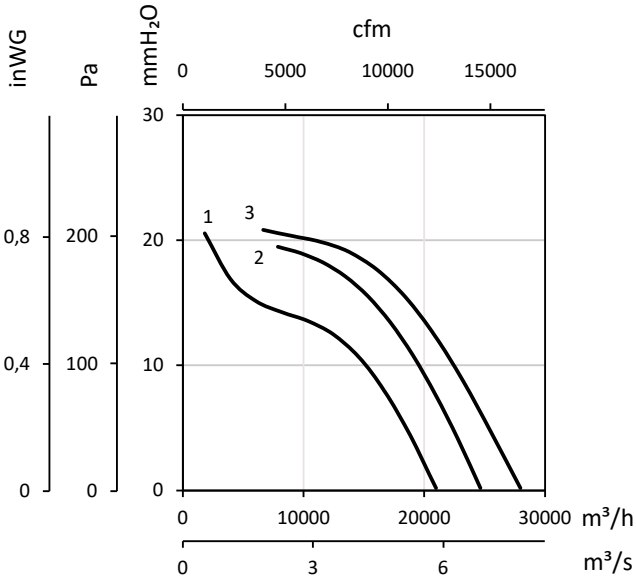

1 : WALL/FREE-71-6T-1.5
2 : WALL/FREE-80-6T-1.5
3 : WALL/FREE-80-6T-2

Curve caratteristiche

Q= Portata in m³/h, m³/s e cfm

Pe= Pressione statica in mmH_2O, Pa e inwg

4T=1500 giri/min

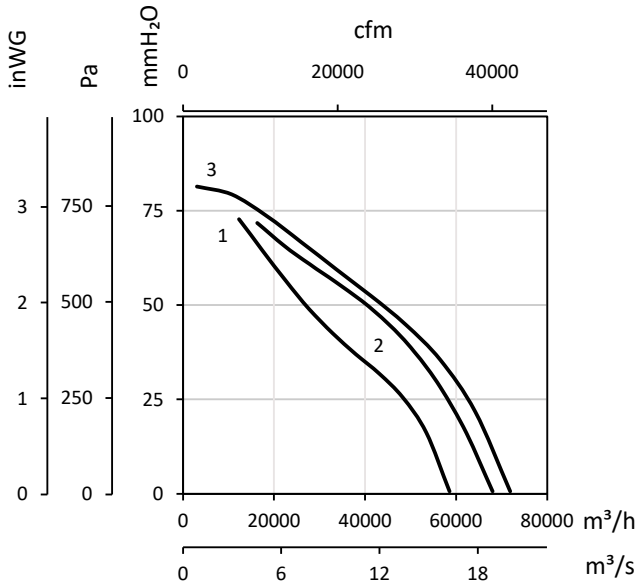

1 : WALL/FREE-100-4T-10
2 : WALL/FREE-100-4T-15

3 : WALL/FREE-100-4T-20

6T=3000 giri/min

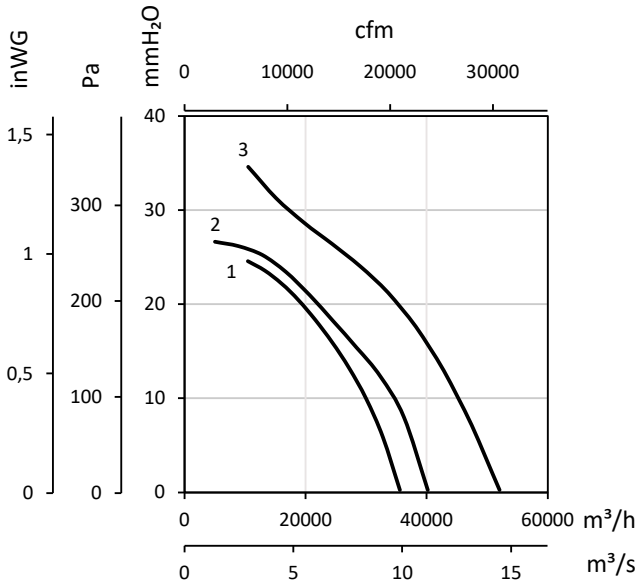

1 : WALL/FREE-90-6T-3
2 : WALL/FREE-90-6T-4

3 : WALL/FREE-100-6T-5.5

Accessori

INT

CABLE BOX

VSD3/A-RFT
- VSD1/A-RFM

AET

RI