WALL/FLAP

Paratoia in alluminio con apertura motorizzata

Per l'installazione in capannoni industriali o impianti commerciali. Adatti anche per la ventilazione ambientale.

Caratteristiche:
- Struttura in alluminio a elevata resistenza per sopportare condizioni climatiche estreme.
- Progettato per garantire una tenuta stagna contro le infiltrazioni dell'acqua.
- Profilo in alluminio con rottura del ponte termico.
- Plafoniera centrale e struttura dotate di isolante termico ad alte prestazioni.
- Resistività termica del gruppo inferiore a 0,89 W/m²·K.
- Indicatori di posizione in entrambe le posizioni (aperto e chiuso).
- Versioni di montaggio con apertura superiore e inferiore.
- Sistema di apertura manuale (Modello di utilità ES 1 259 375 U).
- Valore di isolamento acustico per via aerea secondo UNE-EN ISO 10140-2: Rw = 27 (0;-2) dB.

Finitura:
- Anticorrosiva in alluminio estruso.
- Colore standard RAL 7016. Su richiesta, qualsiasi colore della cartella RAL.
- Nei modelli ribaltabili (A) si può avvitare una cornice decorativa che può pesare fino a 25 kg.

Attuatore:
- Affidabilità per oltre 20.000 doppi cicli.
- Tensione di alimentazione 230 V AC 50/60 Hz.
- Temperatura di esercizio: -25 ºC +60 ºC.
- Protezione sul bordo principale durante la chiusura del cancello.
- L'arresto in posizione di chiusura è regolato da un finecorsa elettronico.

Su richiesta:
- Attuatore con tensione di alimentazione di 24 V DC.

Esempio di codice per ordine

Dalla dimensione 40 alla dimensione 56

WALL/FLAP — A/B — 56

- WALL/FLAP: Paratoia in alluminio con apertura motorizzata
- Apertura paratoia
  A/B = Installazione ribaltabile o basculante
- Diametro girante in cm

Dalla dimensione 63 alla dimensione 125

WALL/FLAP — A — 125

- WALL/FLAP: Paratoia in alluminio con apertura motorizzata
- Apertura paratoia
  A = Ribaltabile (Cerniere parte inferiore)
  B = Basculante (Cerniere parte superiore)
- Diametro girante in cm

Dimensioni in mm

A = Ribaltabile

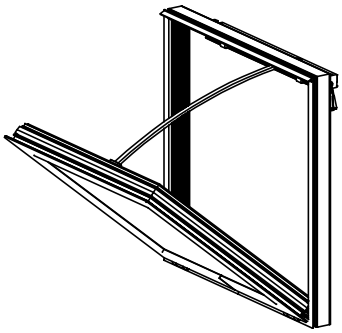

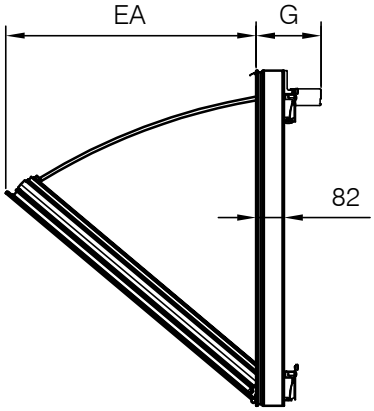

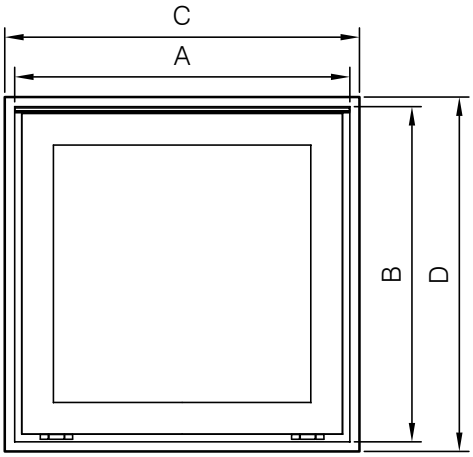

B = Basculante

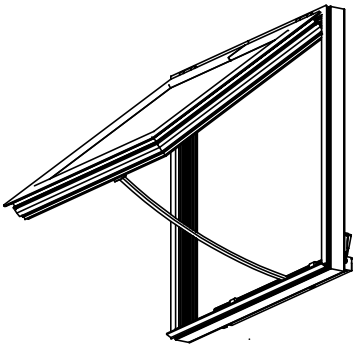

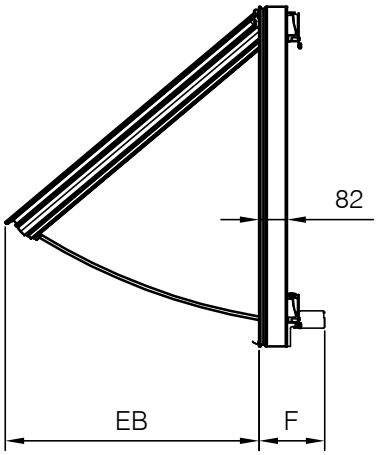

	A	B	C	D	EA	EB	F	G	Peso circa (Kg)	Adatto a
WALL/FLAP-40-45	640	590	650	600	460	460	160	160	12	Diametri 40 e 45
WALL/FLAP-50-56	690	690	700	700	551	551	160	160	14	Diametri 50 e 56
WALL/FLAP-63-71-80	990	990	1000	1000	875	875	185	240	22	Diametri 63, 71 e 80
WALL/FLAP-90-100	1190	1190	1200	1200	922	922	185	240	27	Diametri 90 e 100
WALL/FLAP-125	1490	1490	1500	1500	1176	955	185	240	42	Diametri 125

(C x D) Dimensione nominale dell'apertura nella parete.
FA è l'apertura quando la paratoia è ribaltabile.
FB è l'apertura quando la paratoia è basculante.