PDS LOBBY CONTROL

Pannello di controllo e regolazione automatica indipendente per sistemi di pressurizzazione degli androni

Pannello di controllo e regolazione automatica indipendente per sistemi di pressurizzazione degli androni secondo la norma EN 12101-6, compatibile con i sistemi KIT BOXPDS e KIT BOXPDS SMART come sensore di pressione remoto, dotato di controllo automatico delle paratoie per mantenere la sovrappressione negli androni in caso di incendio.

Il pannello PDS LOBBY CONTROL comprende:

- Sensore di pressione differenziale a elevata precisione integrato.
- Display LCD e controlli per la programmazione di tutte le funzioni.
- Connessione Modbus RTU per comunicazione con KIT BOXPDS e KIT BOXPDS SMART o per il collegamento al sistema BMS.
- Attivazione dalla centrale di controllo incendi mediante contatto a potenziale zero configurabile.
- Controllo OPEN/CLOSE delle due paratoie motorizzate (24 V DC) indipendenti dall'immissione e/o dall'uscita dell'aria.
- Controllo di una paratoia motorizzata con apertura proporzionale tramite segnale 0-10 VDC, per l'immissione o l'uscita dell'aria.
- Attivazione manuale tramite contatto a potenziale zero configurabile.
- Attivazione in loco tramite sensore fumi autonomo analogico da 4-20 mA.
- Rivestimento con grado di protezione IP54.
- Intervallo temperatura di esercizio -10 ºC +50 ºC.
- Alimentazione: possibilità di selezione tra 230 V AC 50/60 Hz o 24 V DC.
- Uscite relè a potenziale zero configurabili NO/NC: STATUS (OK o GUASTO).
- Uscite relè a potenziale zero configurabili NO/NC: conferma attivazione alla centrale di controllo incendi.

Facile configurazione del sistema tramite il pannello di controllo con pulsanti e display LCD.

Caratteristiche tecniche

Modello	Tensione di alimentazione	Intensità nominale	Intervallo di pressione	Temperatura di esercizio	Peso circa	Grado di protezione
	(V)	(A)	(Pa)	(ºC)	(Kg)	
PDS LOBBY CONTROL	230 V AC 50/60 Hz	0.6	0-2500	-10 a +50	0.9	IP 54
	24 V DC	0.6	0-2500	-10 a +50	0.9	IP 54

Dimensioni in mm

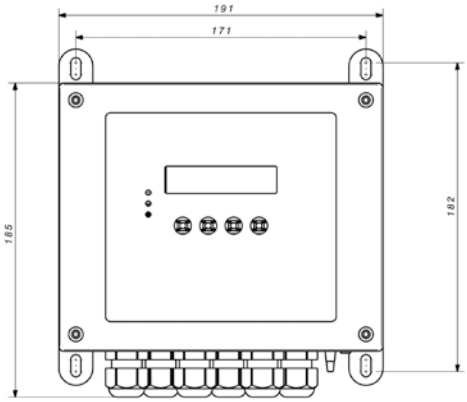

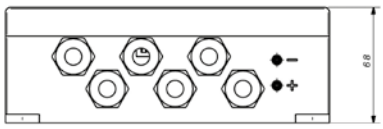
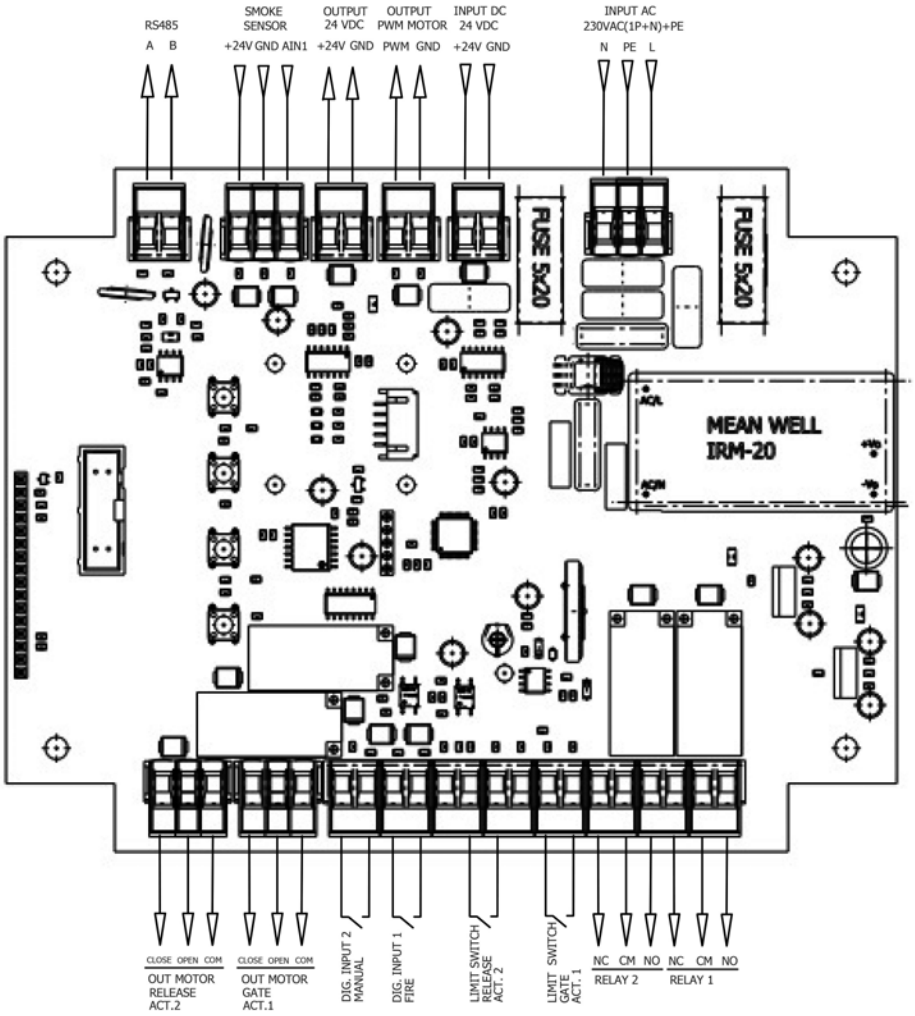
Connessioni