HCD

Ventiladores axiais de parede, de pequeno diâmetro



Ventiladores axiais de parede com turbina em chapa de alumínio, motores de bobina convencional e cabo de ligação incorporado.

Ventilador:
- Estrutura de suporte em chapa de aço.
- Hélice em chapa de alumínio.
- Rede de proteção contra contactos em conformidade com a norma EN ISO 12499.
- Direção ar motor-hélice.

Motor:
- Motores classe B, com chumaceiras autolubrificadas, proteção IP44, exceto modelo 40 equipado com motor classe F, com rolamentos de esferas e proteção IP54.
- Monofásico 230 V 50 Hz.
- Temperatura de trabalho: -10 ºC +50 ºC.

Acabamento:
- Resistente à corrosão em resina de poliéster polimerizada a 190 ºC, desengorduramento prévio com tratamento nanotecnológico sem fosfatos.

Sob consulta:
- Bobinagens especiais para diferentes tensões.

Código de pedido

HCD	—	20	—	4	M
HCD: Ventiladores axiais de parede, de pequeno diâmetro		Diâmetro hélice em cm		Número de polos motor 4=1500 r/min 50 Hz	M = Monofásico

Características técnicas

Modelo	Velocidade	Intensidade máx. admissível (A)	Potência elétrica máx.	Caudal máximo	Nível pressão sonora[1] dB(A)	Peso aprox.
	(r/min)	230V	(kW)	(m³/h)	Aspiração	(Kg)
HCD-20-4M	1350	0,21	0,04	560	35	1
HCD-25-4M	1340	0,25	0,04	960	40	2
HCD-30-4M	1360	0,51	0,09	1340	45	2
HCD-35-4M	1365	0,80	0,13	1825	50	6
HCD-40-4M	1410	1,00	0,18	3145	54	7

1. Os valores dos níveis sonoros são pressões em dB(A) medidas a 3 metros, em campo livre.

Erp. (Energy Related Products)

Informação da Diretiva 2009/125/CE descarregável a partir da página da Internet da SODECA ou programa de seleção QuickFan.

Características acústicas

Os valores indicados são obtidos em laboratório, nas condições da norma ISO 3744.

Espetro de potência sonora Lw(A) em dB(A) por banda de frequência em Hz

Valores tomados na aspiração com caudal máximo

	63	125	250	500	1000	2000	4000	8000
HCD-20-4M	18	28	45	45	53	49	42	33
HCD-25-4M	23	33	50	50	58	54	47	38
HCD-30-4M	28	38	55	55	63	59	52	43

	63	125	250	500	1000	2000	4000	8000
HCD-35-4M	33	43	60	60	68	64	57	48
HCD-40-4M	28	45	57	65	70	70	66	59

Dimensões mm

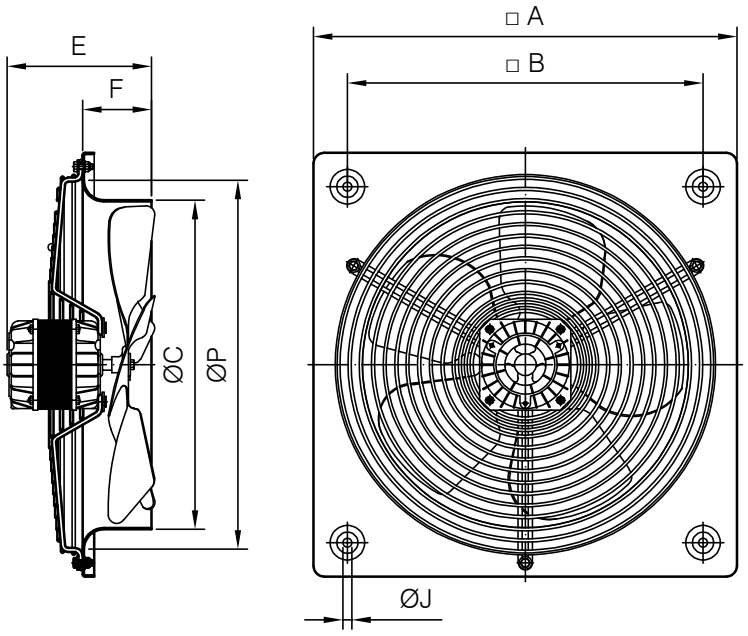

	A	B	C	E	F	J	P
HCD-20	266	222	208	101	34	9	236
HCD-25	330	275	262	125	56	8,5	290
HCD-30	400	336	310	136	65	8,5	348
HCD-35	465	390	362	140	76	10,5	410
HCD-40	532	452	412	281	97,5	10,5	460

Curvas características

Q= Caudal em m³/h, m³/s e cfm Pe= Pressão estática em mmH_2O, Pa e inwg

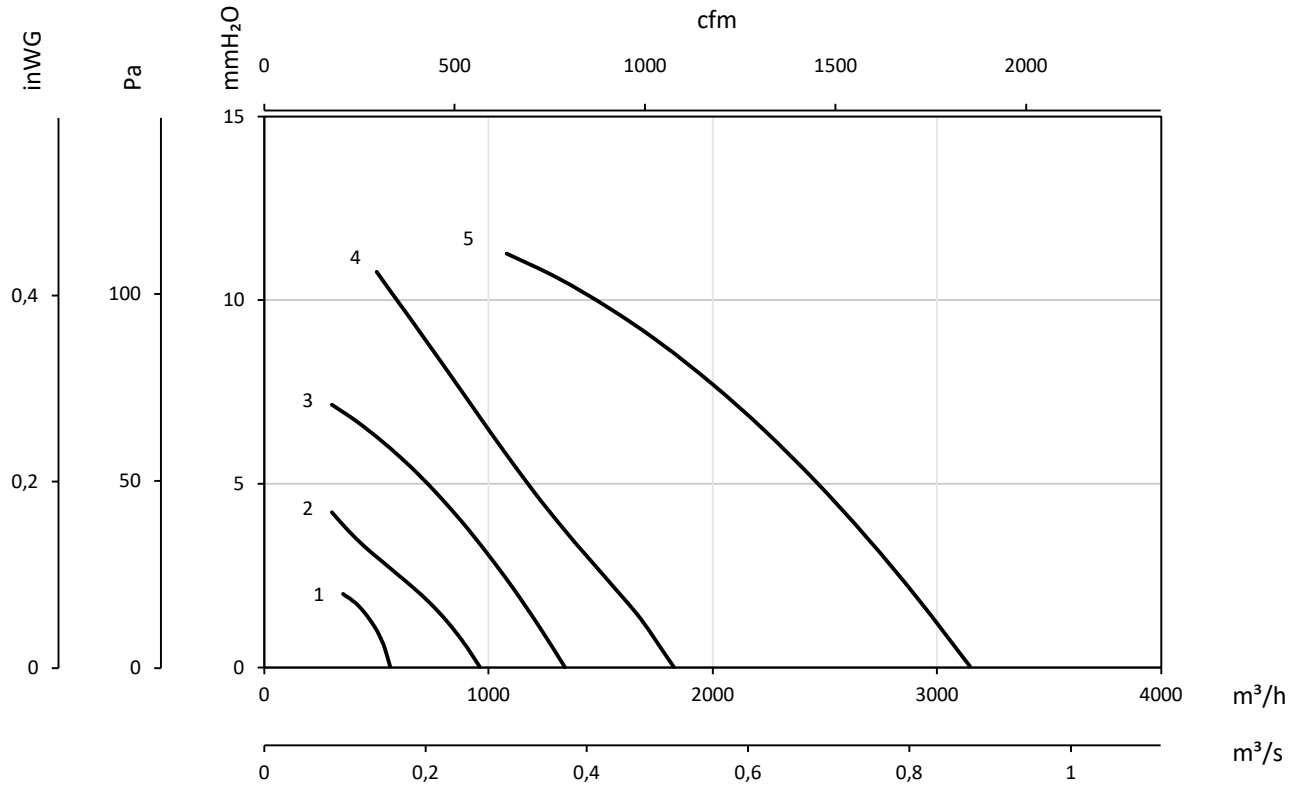

1 : HCD-20-4M
2 : HCD-25-4M
3 : HCD-30-4M

4 : HCD-35-4M
5 : HCD-40-4M

Acessórios



INT RM PL P RI