EXTRACCIÓN Y FILTRACIÓN DE HUMOS Y POLVO

SODECA®

NUESTRO COMPROMISO CON EL **MEDIO AMBIENTE**

Sodeca ha iniciado una nueva etapa de estudio y diseño de nuevas tendencias de ventilación que ayuden a la preservación del medio ambiente y al ahorro energético que tanto preocupa a la sociedad actual.

e efficient energy applications

Para obtener una **mejora en la eficiencia energética** de los ventiladores y de las instalaciones de ventilación, el departamento de ingeniería enérgetica de Sodeca ha **equilibrado los consumos de energía de los ventiladores** con sus máximos rendimientos, en las zonas habituales de trabajo, siendo necesario para esto una restructuración de las curvas y su presentación en este y en futuros catálogos de Sodeca.

SODECA centra su actividad en la producción de ventiladores industriales, sistemas de ventilación y extractores para la evacuación de humos en caso de incendio, desde 1983 año de su fundación.

Los ventiladores y extractores de **SODECA** están presentes en todos los países Europeos y en gran parte del mundo, gracias a la calidad del producto y a los métodos de investigación y desarrollo utilizados.

Nuestros procedimientos de calidad utilizados y certificados por BUREAU VERITAS, según ISO 9001:2008, son otra de las razones que sitúan a **SODECA** como uno de los mejores y más reconocidos fabricantes de ventiladores de Europa.

Sin duda el factor más importante para alcanzar nuestros objetivos, es el factor humano, grandes profesionales que trabajan a su servicio, ofreciendo no solo equipos de ventilación, sino soluciones a cualquier necesidad de ventilación planteada por nuestros clientes.

Les ofrecemos con toda sinceridad, la posibilidad de visitar nuestras instalaciones en Sant Quirze de Besora, con más de 16.000 m^2 de superficie construida, donde podrá ver con toda claridad nuestra fabricación de ventiladores, con las más altas exigencias de calidad, cumpliendo con las normativas de ISO y AMCA.

Este catálogo es solo un pequeño detalle de nuestras posibilidades, no dude en contactar con nosotros, ponemos toda nuestra experiencia y nuestro equipo humano a su disposición.

Instalaciones centrales de SODECA s.a., en Sant Quirze de Besora y planta de fabricación en Santiago de Chile.

VENTILADORES HELICOIDALES Y EXTRACTORES DE TEJADO

VENTILADORES CENTRÍFUGOS Y EXTRACTORES EN LÍNEA

EXTRACTORES PARA EVACUACIÓN DE HUMOS

EXTRACTORES PARA ATMÓSFERAS EXPLOSIVAS ATEX Y OTRAS APLICACIONES

NUEVAS SERIES - NUEVOS PRODUCTOS

NUEVOS CATÁLOGOS

★★★★★★★★★★★★★★★★★★★★★★★★★★★★

NUEVAS OPORTUNIDADES DE NEGOCIO

VENTILADORES CENTRÍFUGOS DE BAJA PRESIÓN

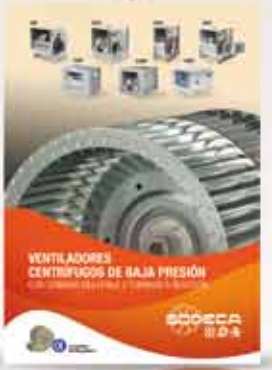

RECUPERADORES DE CALOR Y UNIDADES DE FILTRACIÓN

Solicítenos información

CORTINAS DE AIRE PARA APLICACIONES COMERCIALES E INDUSTRIALES

SISTEMAS DE VENTILACIÓN PARA VIVIENDAS

Crta. de Berga, km 0.7
E-08580 St. Quirze de Besora
BARCELONA (Spain)
Tel. +34 93 852 91 11
Fax.+34 93 852 90 42

comercial@sodeca.com
Export sales: ventilation@sodeca.com
www.sodeca.com

SODECA

EXTRACCIÓN I FILTRACIÓN DE HUMOS Y POLVO

EPA

Equipo industrial portátil para la extracción y filtración de humos de soldadura

5

EPAC

Equipo industrial portátil y compacto, de alta eficiencia, para la extracción y filtración de humos o vapores

5

MFI

Modulo fijo de aspiración industrial para la extracción y filtración de humos y pequeñas particulas

6

AHCE

Aspirador de humos de combustión, con sistema de conducto enrollable

6

BAS BASV

BAS: Brazo de aspiración articulado sin extractor
BASV: Brazo de aspiración articulado con extractor industrial

7

SV/FILTER

Extractores en línea para conductos, con bajo nivel sonoro

8

UFR

Unidades de Filtración aisladas acústicamente con panel sándwich, equipadas con ventiladores de turbina a reacción

12

PORT

Extractores de aire portátiles de gran potencia y robustez

16

HTM

Ventiladores helicoidales tubulares móviles

17

EPA

Equipo industrial portátil para la extracción y filtración de humos de soldadura

Dimensiones: 600 x 800 x 1200 mm

Para la extracción, filtración y depuración de humos, en instalaciones de soldadura intermitente, como puede ser la soldadura por puntos o soldadura continua con hilo o electrodos. El humo aspirado pasa por un pleno que reduce la velocidad y las particulas son retenidas mediante filtros con elementos metálicos y acrílicos que garantizan una eficiencia de alto nivel.

Características constructivas:

- Estructura compacta y manejable, construida en chapa de acero pintada.
- Equipado con ruedas de alta calidad, para facilitar el movimiento.
- Panel de control eléctrico IP-65, con paro-marcha e indicadores luminoso de funcionamiento y obstrucción de filtros.
- Ventilador centrífugo de gran aspiración con motor 400V. 50Hz, aislado acusticamente.
- Sección de filtros metálicos y acrílicos con filtración clase F-9 (modelo EPA) o filtro HEPA H-12 (modelo EPA-H)
- Brazo articulado de 3 m de longitud y 160 mm de diámetro, con captador multidireccional de aluminio y cierre incorporado

Bajo demanda:

- Filtro de carbón activo (10 kg), instalado en la impulsión de aire limpio, para la purificación del aire.
- Motor monofásico 230V. 50Hz

Características técnicas

Modelo	Velocidad (rpm)	Intensidad máxima amp (400V.)	Potencia instalada (kW)	Caudal (m^3/h)	Filtración	Superficie filtros m^2	Nivel presión sonora dB(A)	Peso aprox. (Kg)
EPA	2845	2,4	1,1	1300	F-9 / 95%	9	73	100
EPA/H	2845	2,4	1,1	1200	HEPA H12 / 99,5%	9	73	100

EPAC

Equipo industrial portátil y compacto, de alta eficiencia, para la extracción y filtración de humos o vapores

Dimensiones:
EPAC-MINI: 290 x 390 x 750 mm
EPAC: 950 x 950 x 850 mm

Para la extracción, filtración y depuración de humos, aire sucio libre de aceites, vapores o gases no explosivos en instalaciones de soldadura, aplicaciones industriales o sector químico. Para aplicaciones de trabajo ocasional o intermitente o en situaciones donde el área de trabajo es dinámica. El equipo además de filtrar, purifica el aire mediante filtro de carbón activo y reduce el nivel de contaminantes en el área de trabajo.

EPAC y EPAC/H:

- Estructura compacta y manejable, construida en chapa de acero pintada.
- Equipado con ruedas de alta calidad, para facilitar el movimiento.
- Panel de control eléctrico IP-65, con paro-marcha, protección de motor, indicadores luminoso de funcionamiento y selector de dos velocidades
- Ventilador centrífugo de alta presión y gran aspiración con motor de dos velocidades 3000/1500 Rpm 400V. 50Hz, aislado acústicamente.
- Cuatro secciones de filtros con cuatro etapas cada una, diseñados para aplicaciones industriales, capaces de soportar altas cargas de contaminantes y trabajar en condiciones muy severas.
- Las secciones de filtro de carbón activo (40kg), garantizan una perfecta depuración del aire en toda la superficie de trabajo.
- El modelo EPAC/H está equipado con filtros HEPA de alta eficiencia H14 de acuerdo a la norma EN-1822
- Brazo articulado de 3 m de longitud y 160 mm de diámetro, con captador multidireccional de aluminio y cierre incorporado.

EPAC-MINI:

- Equipado con bomba de succión a 230V. 50Hz
- Conducto flexible de aspiración con radio de acción de 3m de longitud y boca de captación con fijación magnética.

Características técnicas

Modelo	Velocidad (rpm)	Intensidad máxima A	Potencia instalada (kW)	Caudal (m^3/h)	Filtración	Nivel presión sonora dB(A)	Peso aprox. (Kg)
EPAC-MINI	30000	2,9 (230v.)	1,1	110	85%	72	20
EPAC	2845 / 1440	2,9/1,3 (400V.)	0,8/1,1	2000 / 1000	98%	73/58	182
EPAC/H	2845 / 1440	2,9/1,3 (400V.)	0,8/1,1	2000 / 1000	H14 / 99,9%	73/58	182

MFI

Módulo fijo de aspiración industrial para la extracción y filtración de humos y pequeñas partículas

Para la extracción individual, filtración y depuración de humos, aire sucio libre de aceites, vapores o gases no explosivos en instalaciones de soldadura, aplicaciones industriales o sector químico.

Características constructivas:

- Estructura compacta, construida en chapa de acero pintada.
- Equipado con soporte para la fijacón en pared.
- Ventilador centrífugo de gran aspiración con motor 400V. 50Hz.
- Sección de filtros multietapa que contiene 4 tipos de filtros de diferente eficiencia.
- El equipo además de filtrar, purifica el aire mediante filtro de carbón activo y reduce el nivel de contaminantes en el area de trabajo.
- Brazo articulado de 3 m de longitud y 160 mm de diámetro, con captador multidireccional de aluminio y cierre incorporado

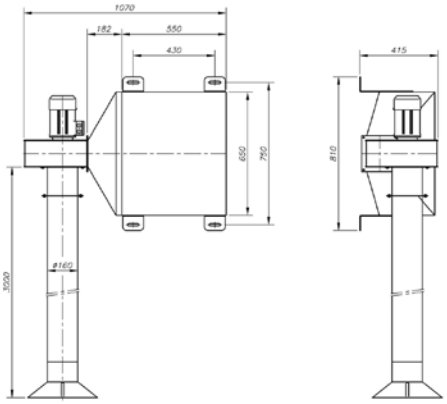

Bajo demanda:

- Brazos articulados de 2 o 4 m de longitud
- Motor monofásico 230V. 50Hz
- Ventilador ATEX antiexplosivo o antideflagrante

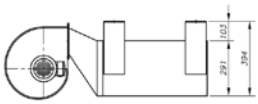

Características técnicas

Modelo	Velocidad (rpm)	Intensidad máxima amp (400V.)	Potencia instalada (kW)	Caudal (m³/h)	Filtración	Nivel presión sonora dB(A)	Peso aprox. (Kg)
MFI	2845	3,25	1,5	1600	98%	75	80
MFI/H	2845	3,25	1,5	1600	HEPA H14 / 99,9%	75	80

AHCE

Aspirador de humos de combustión, con sistema de conducto enrollable

Aspirador con sistema de conducto enrollable, para montaje en techo o pared, adecuado para la aspiración de gases de combustión de coches, motos o vehículos pesados.

Características constructivas:

- Sistema enrollable de conducto, con tambor de aluminio y sistema de retorno con muelle
- Muelle con engrasador externo
- Accionamiento manual
- Boca conducto de salida, diámetro 160 mm para todos los modelos
- Conducto de aspiración flexible según modelo, con posibilidad diámetro 75, 100, 125, 150 mm, longitud 10 metros
- Ventilador centrífugo de simple aspiración con motor triifásico 230/400V. 50 Hz.

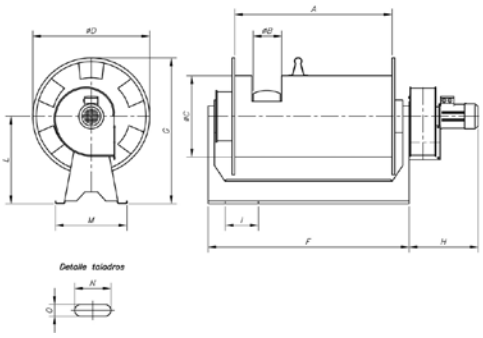

Modelo	A	B	C	D	F	G	H	I	Nº Taladros	K	L	M	N	O
AHCE-75/10	560	75	450	647	713	740	380	200	4	352	415	397	40	13
AHCE-100/10	720	100	450	647	873	754	380	265	4	352	431	397	40	13
AHCE-125/10	720	125	450	647	873	780	380	265	4	352	457	397	40	13
AHCE-150/10	960	150	450	647	1113	805	380	258	5	352	483	397	40	13

Características técnicas

Modelo	Velocidad (rpm)	Intensidad máxima amp (400V.)	Potencia instalada (kW)	Caudal (m³/h)	Conducto Aspiración (mm)	Longitud Conducto (m)	Nivel presión sonora dB(A)	Peso aprox. (Kg)
AHCE-75/10	2845	1,73	0,55	400	75	10	73	67
AHCE-100/10	2845	1,73	0,55	650	100	10	74	68
AHCE-125/10	2845	2,4	1,1	1000	125	10	77	84
AHCE-150/10	2845	2,4	1,1	1200	150	10	78	95

BAS

BAS: Brazo de aspiración articulado sin extractor

BAS-F

BAS-S

BAS-ATEX

BASV

BASV: Brazo de aspiración articulado con extractor industrial

Para la extracción localizada en aplicaciones industriales, de humos, aire sucio, vapores o gases no explosivos. Reduce los costes de instalación, mejora el rendimiento de captación y reduce el consumo energético, al tener una instalación más eficiente.

BASV-F

BASV-S

BASV-ATEX

Extractor industrial montado en el brazo

BASV-F:

- Ventilador centrífugo de gran aspiración con motor 400V. 50Hz, equipado con soporte para la fijación en pared.
- Brazo flexible con 3 articulaciones, fabricado con material plástico autoextinguible en PVC y estructura interna de aluminio con partes en acero inoxidable.
- La boca de captación puede ser orientada 360º, fabricada en aluminio y con rejilla de protección.

BASV-S:

- Ventilador centrífugo de gran aspiración con motor 400V. 50Hz, equipado con soporte para la fijación en pared.
- Brazo articulado con 3 articulaciones externas, fabricado con aluminio ligero, articulaciones con acoplamientos de cerámica, que garantizan una garantía de robustez y larga duración.
- La boca de captación esta fabricada en chapa pintada y equipada con cierre para regulación y rejilla de protección.

BASV-ATEX:

- Ventilador centrífugo de gran aspiración con motor 400V. 50Hz certificado ATEX, modelo CMP-922-2T-3/ATEX II2G EEx"d", equipado con soporte para la fijación en pared.
- Brazo articulado con 3 articulaciones externas, diseñado para instalaciones potencialmente explosivas, certificado ATEX II3G Y II3D, para trabajo en zona 2 y/o 22, fabricado con acero inoxidable AISI-304 y material antiestático en las articulaciones flexibles,
- La boca de captación esta fabricada en chapa pintada y equipada con cierre para regulación y rejilla de protección.

Características técnicas

Modelo	Velocidad (rpm)	Intensidad máxima amp (400V.)	Potencia instalada (kW)	Caudal (m^3/h)	Longitud brazo (m)	Diámetro brazo (m)	Nivel presión sonora dB(A)	Peso aprox. (Kg)
BAS-F-160/3				1200-2300	3	160		15
BAS-F-160/4				1200-2300	4	160		20
BAS-S-125/2				700-1800	2	125		12
BAS-S-125/3				1200-2300	3	125		15
BAS-S-160/3				1200-2300	3	160		26
BAS-S-160/4				1200-2300	4	160		30
BAS-S-200/3				1800-3000	3	200		30
BAS-S-200/4				1800-3000	4	200		36
BAS-ATEX-160/3				1200-2300	3	160		52
BAS-ATEX-160/4				1200-2300	4	160		60
BAS-ATEX-200/3				1800-3000	3	200		60
BAS-ATEX-200/4				1800-3000	4	200		72
BASV-F-160/3	2840	3,25	1,5	2300	3	160	74	25
BASV-S-125/2	2840	2,9	1,1	1800	2	125	68	22
BASV-S-160/3	2840	3,25	1,5	2300	3	160	74	42
BASV-S-200/4	2840	4,6	2,2	3000	4	200	76	50
BASV-ATEX-160/4	2850	4,6	2,2	2600	4	160	74	65

SV/FILTER

Extractores en línea para conductos, con bajo nivel sonoro y diferentes etapas de filtración

G4 + F6

F6 + F8

F7 + F9

Características:
- Envolvente acústica recubierta de material fonoabsorbente
- Bridas normalizadas en aspiración e impulsión, para facilitar la instalación en conductos.
- Filtros G4 + F6, F6 + F8 y F7 + F9 según modelo
- Tapa de inspección y limpieza de fácil acceso

Construcción:
- Envolvente en chapa de acero galvanizado
- Turbina con álabes a reacción, excepto modelos 125 y 150 con turbina multipala Se suministra con 4 pies soporte, que facilita su montaje
- Puertas de acceso para facilitar el mantenimiento y la limpieza

Motor:
- Motores de rotor exterior, con protector térmico incorporado, clase F, con rodamientos a bolas, protección IP-54
- Monofásicos 230V. -50/60Hz. Regulables
- Temperatura máxima del aire a transportar +50ºC

Acabado:
- Anticorrosivo en resina de poliéster, polimerizada a 190ºC, previo desengrase alcalino y pretratamiento libre de fosfatos

Código de pedido

SV/FILTER — 200/H — F7+F9

- SV/FILTER: Modelo
- 200/H: Tamaño
- F7+F9: Combinación de filtros

Características técnicas

Modelo	Velocidad (r/min)	Intensidad máxima admisible (A) 230V	Potencia instalada (kW)	Caudal máximo (m³/h)			Nº Prefiltros	Nº Filtros	Dimensiones filtros (mm)		Peso (Kg)
				Filtros (G4+F6)	Filtros (F6+F8)	Filtros (F7+F9)			Filtros (G4)	Filtros (F)	
SV/FILTER-125/H	2220	0,65	0,08	300	255	240	1	1	282x194x48	282x194x98	9,1
SV/FILTER-150/H	2200	1,25	0,17	445	385	360	1	1	334x216x48	334x216x98	12,3
SV/FILTER-200/H	1240	0,85	0,12	515	520	390	1	1	389x248x48	389x248x98	15,1
SV/FILTER-250/H	2380	0,95	0,14	660	560	525	1	1	414x267x48	414x267x98	17,8
SV/FILTER-315/H	1330	0,75	0,12	1035	850	790	1	1	513x344x48	513x344x98	26,4
SV/FILTER-350/H	1280	0,95	0,14	1550	1270	1180	1	1	602x385x48	602x385x98	36,3
SV/FILTER-400/H	1330	1,80	0,30	2050	1720	1600	1	1	660x405x48	660x405x98	46,4

Dimensiones mm

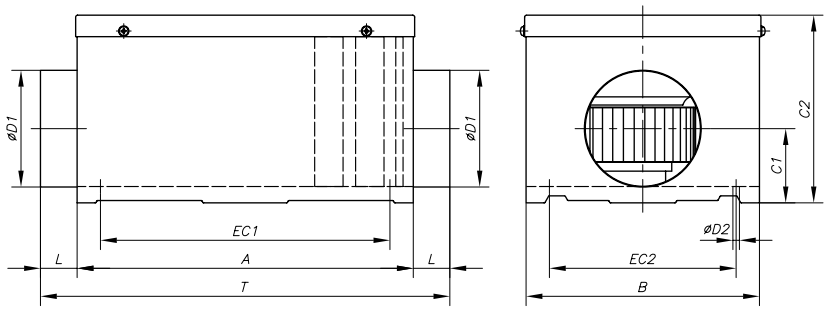

Modelo	A	B	C1	C2	Ø D1	L	Ø D2	EC1	EC2	T
SV/FILTER-125/H	657	290	80	222	125	36,5	7	607	240	730
SV/FILTER-150/H	700	340	92	244	150	36,5	7	650	290	773
SV/FILTER-200/H	775	395	117	273	200	36	7	725	345	847
SV/FILTER-250/H	775	395	140	293	250	50	7	725	345	875
SV/FILTER-315/H	860	520	175	371	315	48	8.5	809	469	956
SV/FILTER-350/H	960	610	200	410	355	48	8.5	909	564	1056
SV/FILTER-400/H	1035	670	219	455	400	38	8.5	984	624	1111

Curvas características

Curva del equipo según filtros incorporados **1** G4+F6 **2** F6+F8 **3** F7+F9

Presión Estática — Presión Dinámica — Potencia Absorbida

SV/FILTER 125/H

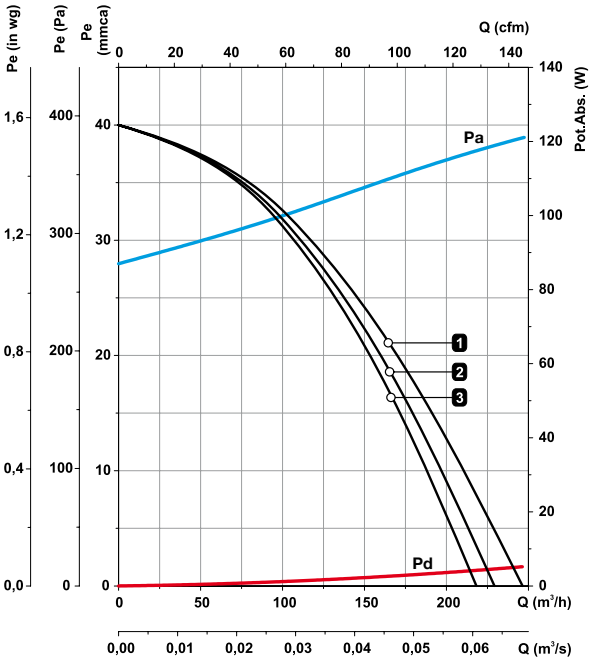

SV/FILTER 150/H

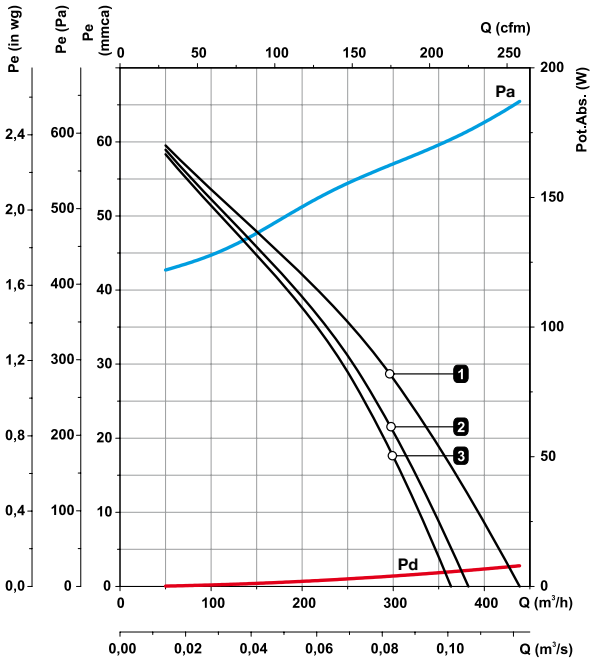

Curvas características

Curva del equipo según filtros incorporados **1** G4+F6 **2** F6+F8 **3** F7+F9

Presión Estática — Presión Dinámica — Potencia Absorbida

SV/FILTER 200/H

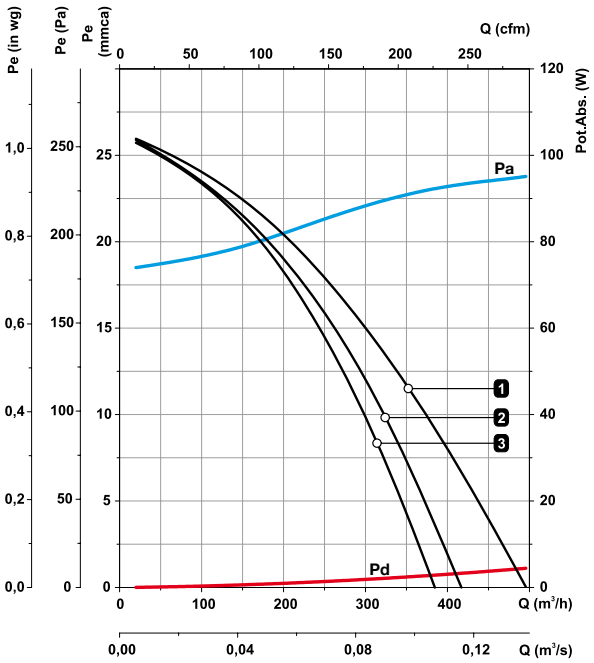

SV/FILTER 250/H

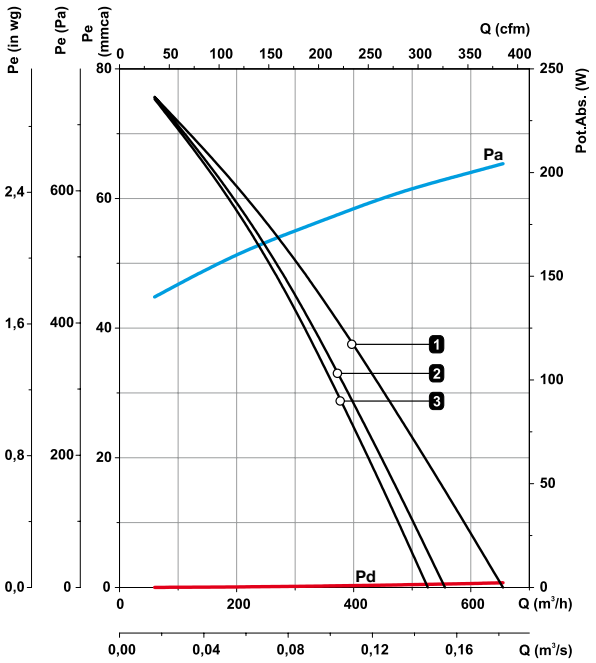

SV/FILTER 315/H

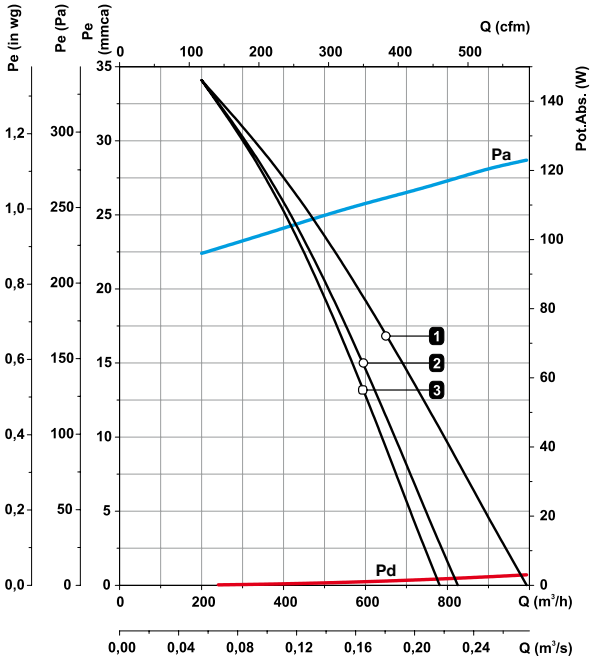

SV/FILTER 350/H

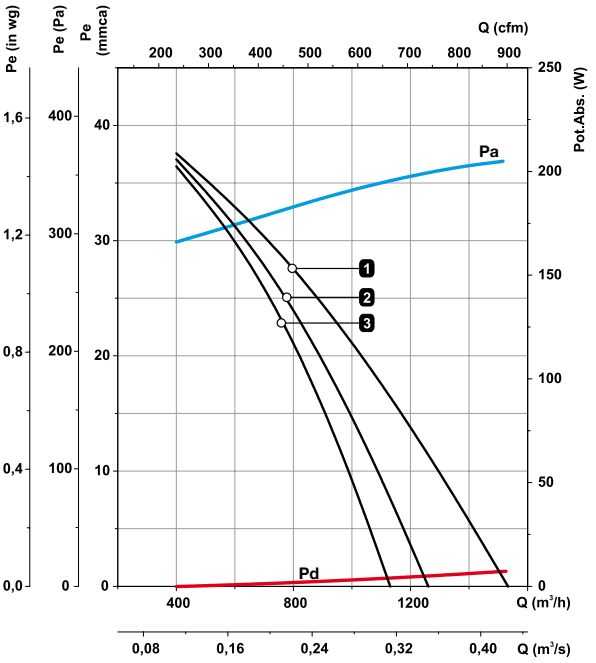

Curvas características

Curva del equipo según filtros incorporados **1** G4+F6 **2** F6+F8 **3** F7+F9

Presión Estática | Presión Dinámica | Potencia Absorbida

SV/FILTER 400/H

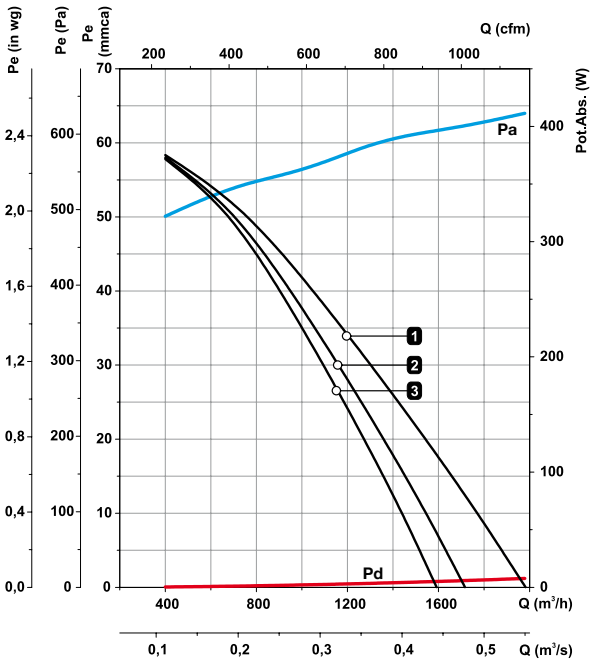

Accesorios

FILTROS

CJFILTER

PRESOSTATO

SI-PRESIÓN

SONDA DE PRESIÓN

INT

VIS

TEJ

UFR

Unidades de Filtración aisladas acústicamente con panel sándwich, equipadas con ventiladores de turbina a reacción de alto rendimiento, y diferentes etapas de filtración según modelo.

Características:
- Estructura aislada acústicamente
- Accionamiento directo
- Impulsión de aire, configurable por 4 laterales
- Filtros F6 + F8, F7 + F9 y G4 + F6 según modelo seleccionado
- Posibilidad de prefiltro, más dos etapas de filtración
- Tapa de inspección y limpieza de fácil acceso
- Tomas de presión para control de filtros
- Sonda de presión para control de filtros

Construcción:
- Estructura en chapa de acero galvanizado, con aislamiento acústico
- Turbina con álabes a reacción de alto rendimiento, en chapa de acero
- Bancada general incorporada
- Tapas de inspección y limpieza de fácil acceso

Motor:
- Motores clase F, con rodamientos a bolas, protección IP55
- Trifásicos 230/400V.-50Hz (hasta 5,5CV) y 400/690V.-50Hz (potencias superiores a 5,5CV.)
- Temperatura del aire a transportar: -20ºC +60ºC

Acabado:
- Anticorrosivo en chapa de acero galvanizado

Código de pedido

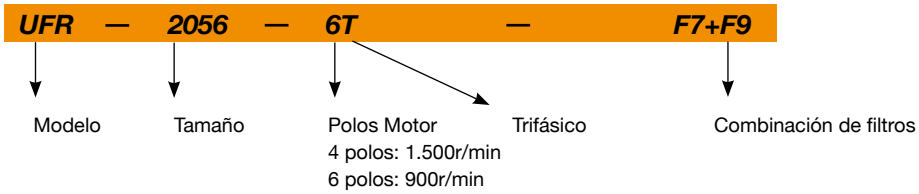

Características técnicas

Modelo	Velocidad (r/min)	Intensidad máxima admisible (A)			Potencia instalada (kW)	Caudal máximo (m³/h) Filtros (F6+F8)	Caudal máximo (m³/h) Filtros (F7+F9)	Caudal máximo (m³/h) Filtros (G4+F6)	Nº Prefiltros		Nº Filtros		Peso (Kg)
		230V	400V	690V					Entero*	Medio*	Entero*	Medio*	
UFR-1240-4T	1430	3,34	1,93		0,75	3.245	3.185	3.005	1	0	1	0	107,5
UFR-1850-4T	1420	5,97	3,45		1,50	4.705	4.620	4.350	1	0	1	0	110
UFR-2056-4T	1430	8,38	4,84		2,20	7.680	7.580	7.235	1	2	1	2	168,5
UFR-2056-6T	935	3,77	2,18		0,75	5.325	5.250	5.010	1	2	1	2	163
UFR-2263-4T	1460		11,03	6,37	5,50	11.995	11.680	11.375	1	2	1	2	221,5
UFR-2263-6T	950	5,23	3,02		1,10	7.200	7.100	7.000	1	2	1	2	177,5
UFR-2071-4T	1460		20,64	11,92	11,00	15.045	14.535	14.060	1	2	1	2	265
UFR-2071-6T-3	940	9,28	5,36		2,20	9.175	8.990	8.810	1	2	1	2	195
UFR-2071-6T-5,5	970	16,35	9,44		4,00	10.130	9.770	9.440	1	2	1	2	241,5
UFR-2880-6T	970	16,35	9,44		4,00	11.500	11.165	10.845	1	2	1	2	242

*Dimensiones prefiltro: Entero: 585x585x48. Medio: 290x585x48
*Dimensiones filtro: Entero: 593x593x292. Medio: 288x593x292

Dimensiones mm

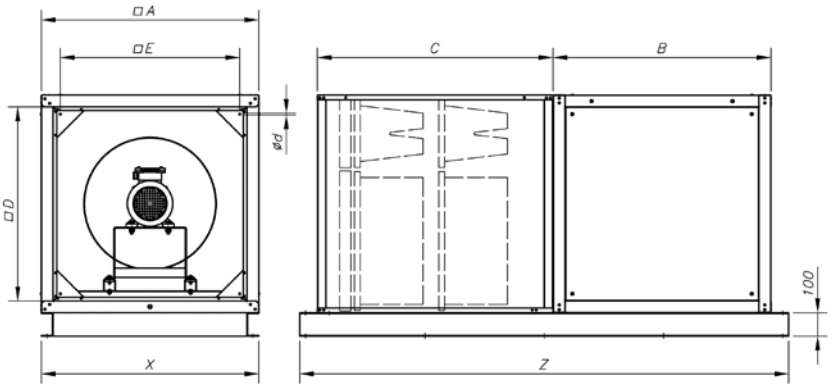

Modelo	A	B	C	D	E	Ø d	X	Z
UFR-1240-4T	800	800	950	700	640	M6	800	1906
UFR-1850-4T	800	800	950	700	640	M6	800	1906
UFR-2056-4T	925	925	1000	823	763	M6	925	2081
UFR-2056-6T	925	925	1000	823	763	M6	925	2081
UFR-2263-4T	1000	1000	1000	960	838	M6	1000	2156
UFR-2263-6T	925	925	1000	960	763	M6	925	2081
UFR-2071-4T	1060	1060	1000	960	900	M6	1060	2216
UFR-2071-6T	1000	1000	1000	960	838	M6	1000	2156
UFR-2071-6T-5,5	1060	1060	1000	960	900	M6	1060	2216
UFR-2880-6T	1060	1060	1000	960	900	M6	1060	2216

Curvas características

Curva del equipo según filtros incorporados **1** F6+F8 **2** F7+F9 **3** G4+F6

Presión Estática — Presión Dinámica — Potencia Absorbida

UFR-1240-4T

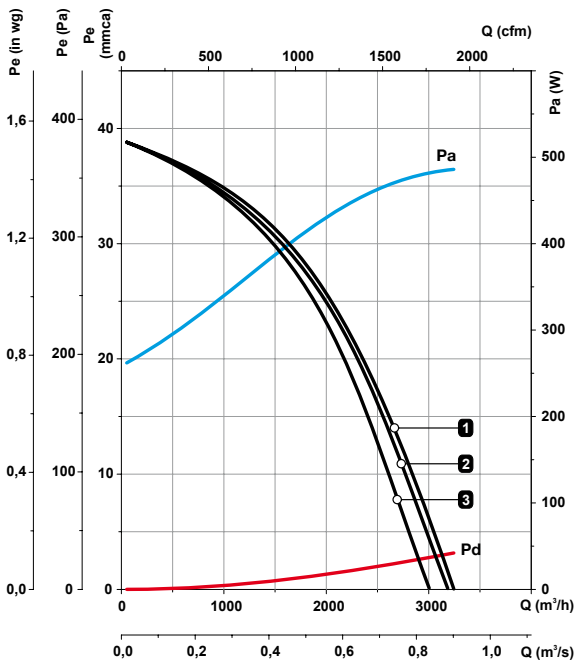

UFR-1850-4T

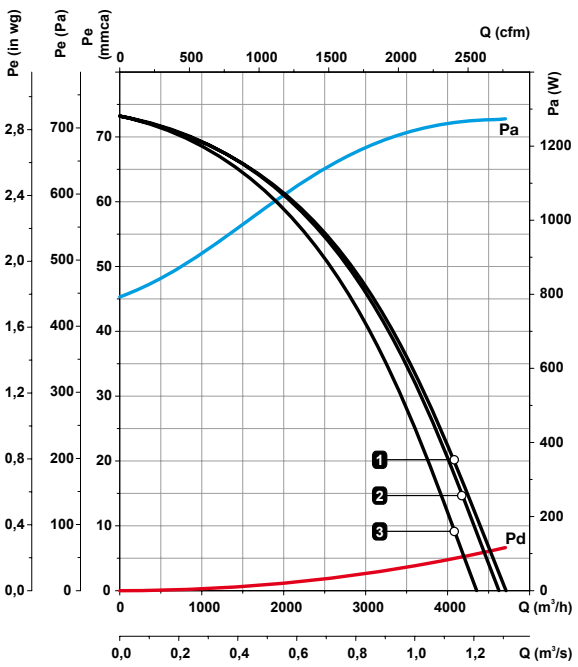

Curvas características

Curva del equipo según filtros incorporados **1** F6+F8 **2** F7+F9 **3** G4+F6

Presión Estática — Presión Dinámica — Potencia Absorbida

UFR-2056-4T

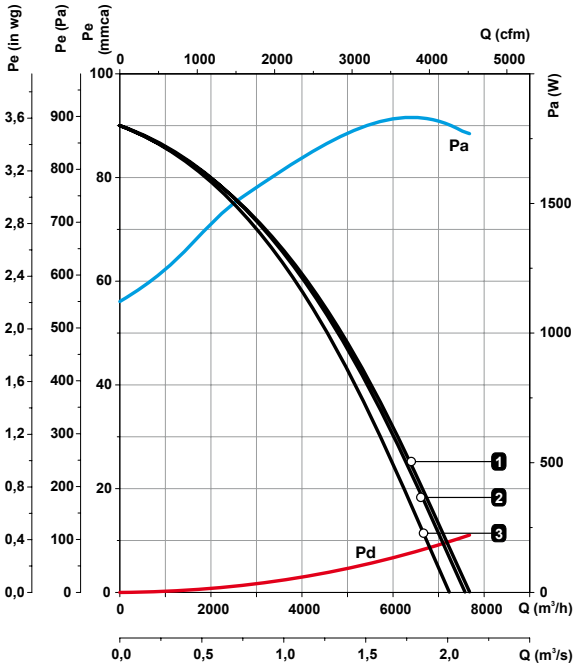

UFR-2056-6T

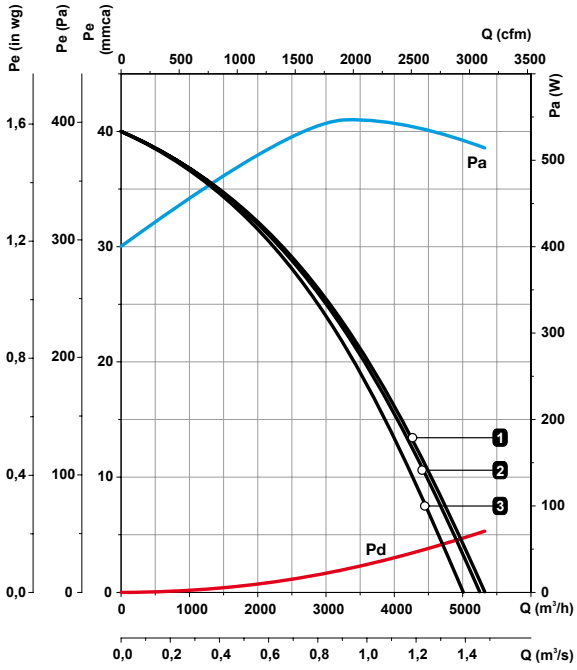

UFR-2263-4T

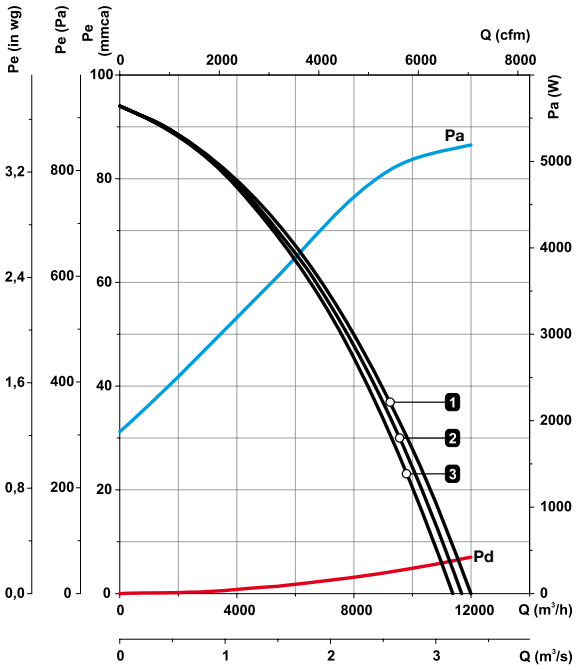

UFR-2263-6T

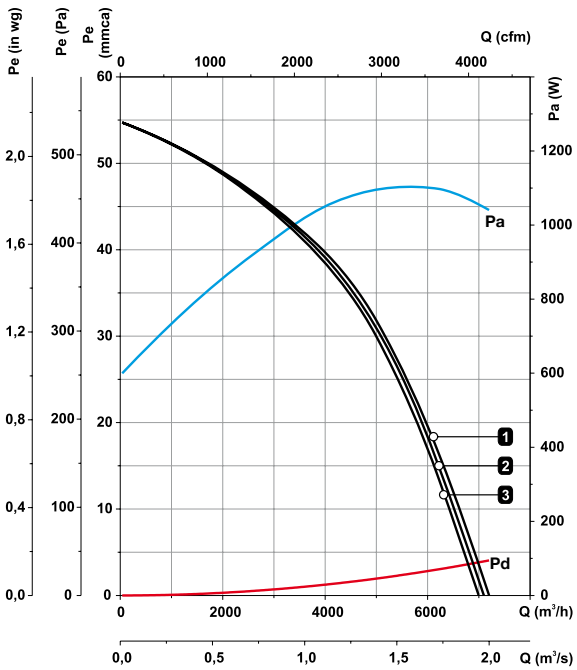

Accesorios

FILTROS

CJFILTER

PRESOSTATO

SI-PRESIÓN

KIT CAUDAL CONSTANTE

SONDA DE PRESIÓN

INT

VIS

Curvas características

Curva del equipo según filtros incorporados **1** F6+F8 **2** F7+F9 **3** G4+F6

Presión Estática — Presión Dinámica — Potencia Absorbida

UFR-2071-4T

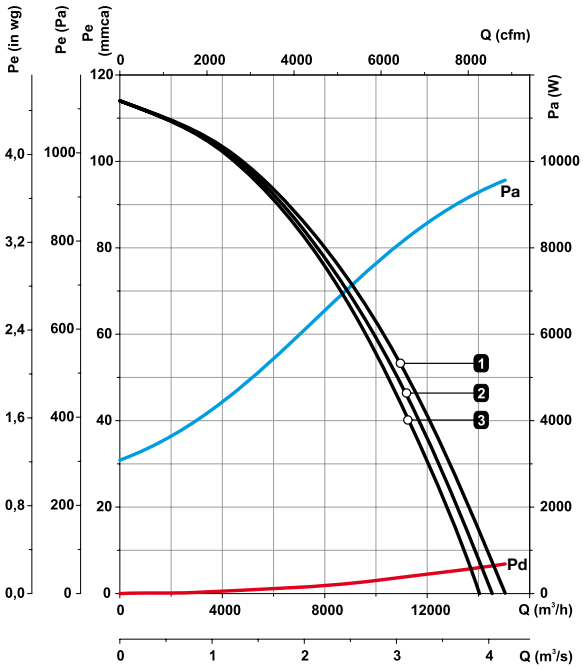

UFR-2071-6T-3

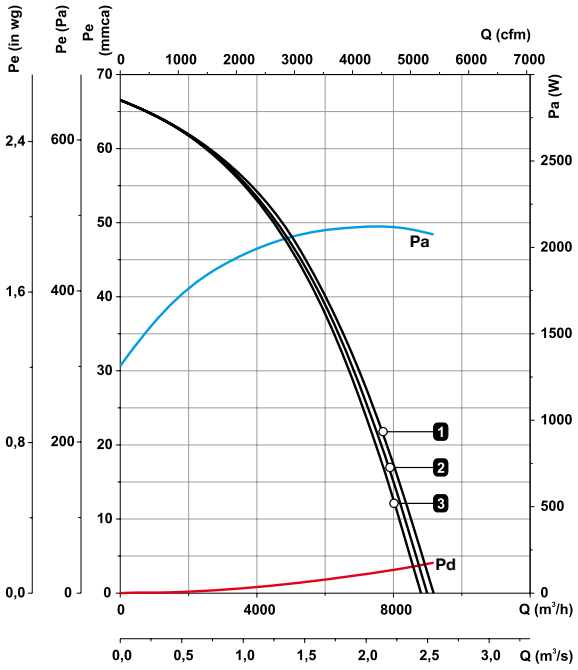

UFR-2071-6T-5.5

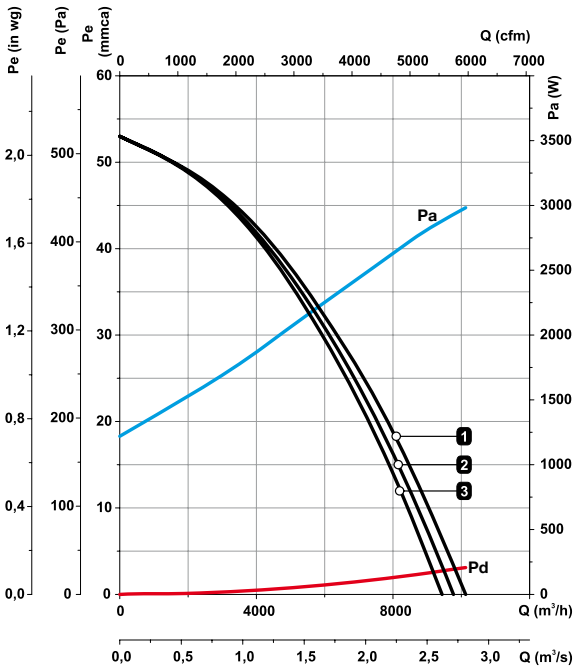

UFR-2880-6T

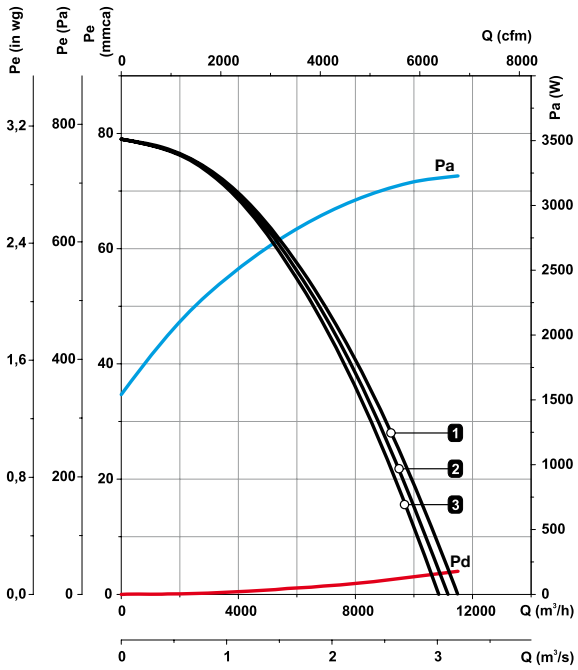

Accesorios

TEJ

BANCADA GENERAL

SILENT-BLOCKS

PORT

Extractores de aire portátiles de gran potencia y robustez

Ventilador:
- Extractor portátil de gran potencia de aspiración
- Para la extracción de aire sucio y polvoriento, en instalaciones donde se requiera la extracción de una forma intermitente y móvil, especialmente diseñado para aplicaciones industriales y agrícolas.

Características constructivas:
- Envolvente en chapa de acero de gran espesor
- Turbina con álabes a reacción de gran robustez
- Bancada soporte con ruedas de larga durabilidad
- Brida de impulsión circular incluida
- Rejilla de protección en aspiración incluida

Motor:
- Motores eficiencia IE-2, excepto potencias inferiores a 0,75 kw monofásico y 2 velocidades
- Motores clase F, con rodamientos a bolas, protección IP55
- Trifásicos 230/400V.-50Hz.(hasta 5,5CV.) y 400/690V.-50Hz.(potencias superiores a 5,5CV.)
- Temperatura máxima del aire a transportar: -20ºC.+ 120ºC.

Acabado:
- Anticorrosivo en resina de poliester, polimerizada a 190ºC., previo desengrase alcalino y pretratamiento libre de fosfatos.

Bajo demanda:
- Bobinados especiales para diferentes tensiones.
- Ventilador preparado para transportar aire hasta 250ºC.
- Ventilador en acero inoxidable
- Certificación ATEX

Características técnicas

Modelo	Velocidad (r/min)	Intensidad máxima admisible (A) 230V	400V	690 V	Potencia instalada (kW)	Caudal máximo (m^3/h)	Nivel presión sonora dB(A)	Peso aprox. (Kg)
PORT-1135-2T-3	2900	7,88	4,55		2,20	7800	83,00	74,90
PORT-1240-2T-5.5	2895	13,51	7,80		4,00	11100	86,00	113,50
PORT-1445-2T-10	2915		13,90	8,00	7,50	16500	87,00	146,00
PORT-1650-2T-15	2910		20,00	11,50	11,00	18850	89,00	198,00
PORT-1650-2T-20	2910		26,50	15,30	15,00	19500	90,00	219,00

Dimensiones mm

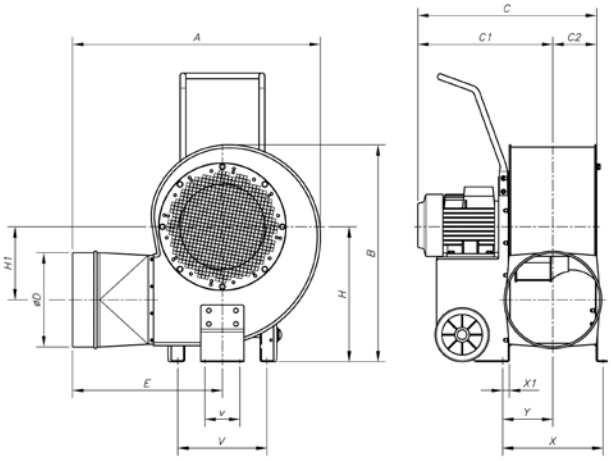

Modelo	A	B	C	C1	C2	øD	E	H	H1	øO	V	v	X	X1	Y
PORT-1135-2T-3	866	720	576,5	432	144,5	315	542	450	242,5	12	330	130	332	20	163
PORT-1240-2T-5'5	920	805	663	500,5	162,5	355	555	500	271	12	330	130	372	25	186
PORT-1445-2T-10	1050	918	745,5	562,5	183	400	635	575	271	12	370	130	411,5	25	205,5
PORT-1650-2T-15	1128	987	890,5	685	205,5	500	672	610	297	12	390	130	453	25	227
PORT-1650-2T-20	1128	987	890,5	685	205,5	500	672	610	297	12	390	130	453	25	227

Accesorios

B

HTM

Ventiladores helicoidales tubulares móviles

Ventiladores móviles y con posibilidad de orientar el flujo del aire.

Ventilador:
- Envolvente tubular en chapa de acero
- Hélice en poliamida 6 reforzada con fibra de vidrio
- Rejilla de protección contra contactos según norma UNE 100250, en ambos lados
- Caja de conexión con interruptor paro - marcha rearmable manualmente, para evitar la puesta en marcha de forma accidental (ISO 12100-2)
- Dirección aire motor-hélice

Motor:
- Motores eficiencia IE-2, excepto potencias inferiores a 0,75 Kw, monofásicos y 2 velocidades.
- Motores clase F, con rodamientos a bolas, protección IP55, excepto modelos monofásicos desde el tamaño 35 hasta el tamaño 56, protección IP54
- Monofásicos 230V.-50Hz., y trifásicos 230/400V.-50Hz.
- Temperatura de trabajo: -25ºC.+ 50ºC.

Acabado:
- Anticorrosivo en resina de poliester polimerizada a 190ºC, previo desengrase alcalino y pretratamiento libre de fosfatos.

Bajo demanda:
- Dirección aire hélice-motor
- Hélices reversibles 100%
- Bobinados especiales para diferentes tensiones
- Certificación ATEX Categoría 2

Características técnicas

Modelo	Velocidad (r/min)	Intensidad máxima admisible (A) 230V	400V	Potencia instalada (kW)	Caudal máximo (m^3/h)	Nivel presión sonora dB(A)	Peso aprox. (Kg)
HTM-35-2T	2800	2,15	1,25	0,37	5750	77	13
HTM-35-2M	2750	2,90		0,37	5750	77	13
HTM-35-4T	1440	0,67	0,38	0,12	3100	59	12
HTM-35-4M	1440	0,67		0,12	3100	59	12
HTM-40-4T	1450	1,45	0,84	0,25	5100	64	19
HTM-40-4M	1450	1,90		0,25	5100	64	19
HTM-45-4T	1375	1,99	1,15	0,37	7100	68	22
HTM-45-4M	1375	3,10		0,37	7100	68	22
HTM-56-4T	1380	3,12	1,80	0,55	11000	72	27
HTM-56-4M	1375	4,40		0,55	11000	72	27
HTM-63-4T	1410	5,20	3,00	1,10	18300	74	35

Dimensiones mm

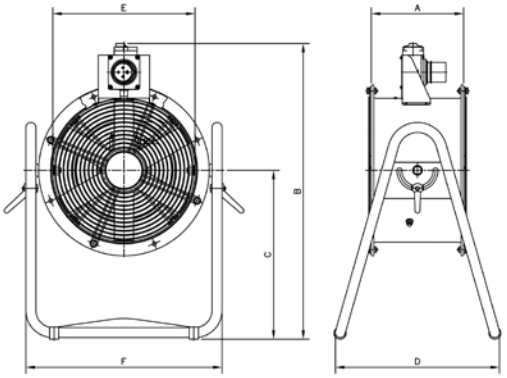

Modelo	A	B	C	D	E	F
HTM-35	280	736	420	415	355	489
HTM-40	320	775	481	450	410	596
HTM-45	360	795	481	453	460	596
HTM-56	400	945	594	522	560	726
HTM-63	430	978	594	522	640	805

Accesorios

BTUB

Ctra. de Berga, km 0,7
E-08580 SANT QUIRZE DE BESORA
(Barcelona - Spain)
Tel. +34 93 852 91 11
Fax +34 93 852 90 42
comercial@sodeca.com
Export sales: ventilation@sodeca.com
www.sodeca.com

Red Comercial España

Barcelona
Ctra. De Berga, km. 0'700
08580 Sant Quirze de Besora (Barcelona)
Tel. 938529111 - Fax 938529042
comercial@sodeca.com
Provincias: Barcelona, Tarragona, Lleida, Girona y Balears

Bilbao
Pitalven S.L.
Sr. Jon Garin
Pza. Jaro de Arana, 3 4º
48012 Bilbao
Tel./Fax 944214223
Móvil 615749646
jgarin@sodeca.com
Provincias: Vizcaya, Guipúzcoa, Álava, Santander, Navarra y Rioja

Canarias
Stra. Mª del Mar Castilla
Carretera General del Rosario,24 km 6,5 Oficina A
Taco. La Laguna. CP-38108
Tel. 669351935 - Tel./Fax 922619591
mcastilla@sodeca.com
Provincias: Islas Canarias

Córdoba
Sr. Juan Manuel Ceballos
Imprenta de la Alborada, parc.224, nº 1
14014 Córdoba
Tel. 957325512 - Fax 957325274
Móvil 689637163
jceballos@sodeca.com
Provincias: Sevilla, Huelva, Cádiz, Córdoba, Jaén, Cáceres y Badajoz

A Coruña
Sr. Ricard Fernández
Rua a Granxa, 6 (Lorbe)
15177 Oleiros
Tel./Fax 981628196
Móvil 615145104
rfernandez@sodeca.com
Provincias: A Coruña, Lugo, Ourense y Pontevedra

Gijon
Sr. Roberto González
Cean Bermúdez, 12 bajo
33208/ Gijón (Asturias)
Tel. 985149581 - Fax 985165313
Móvil 629073929
rgonzalez@sodeca.com
Provincias: Asturias y León

Madrid
Stra. Almudena Hernández
C. Tabernillas, 6
28005 Madrid
Tel. 913667045
Fax 913666045
Móvil 670744420
sodecacentro@sodeca.com
Provincias: Madrid, Toledo, Ciudad Real, Guadalajara, Segovia, Ávila, Cuenca y Zamora
Móvil 682823139
sodecacastilla@sodeca.com
Provincias: Salamanca, Valladolid, Palencia y Burgos

Murcia
Sr. Francisco José Hurtado
Apartado de Correos 6103
30080 Murcia
Tel. 675767025 - Fax 968970250
hurtado@sodeca.com
Provincias: Murcia, Almería, Granada y Málaga

Valencia
Tacifer s.l.
Sr. Javier Talens
Timoneda, 8, 1º
46008 Valencia
Tel. 963841480 - Fax 963820207
Móvil 670696289
javiertalens@sodeca.com
csebastian@sodeca.com
Provincias: Valencia, Castellón, Alicante y Albacete

Zaragoza
Hernández Silbe s.l.
Stra. Silvia Hernández
Alfonso I, casa 15
50410 Cuarte de Huerva - Zaragoza
Tel. 630263224 - Fax 976937430
sodecaragon@sodeca.com
Provincias: Huesca, Zaragoza, Teruel y Soria

Export Sales

SODECA EXPORT
Ctra. de Berga, km 0,7
E-08580 SANT QUIRZE DE BESORA
Barcelona - SPAIN
Tel. +34 93 852 91 11
Fax +34 93 852 90 42
ventilation@sodeca.com

PORTUGAL
Sr. Albert Bartés
E-08580 SANT QUIRZE DE BESORA
Barcelona - SPAIN
Tel. +34 93 852 91 11
Fax +34 93 852 90 42
comercial@sodeca.com

SODECA AMÉRICA
USA - CANADÁ - MÉXICO
AMÉRICA DEL SUR
Sodeca Ventiladores Ltda
Avda. Puerta Sur 03380
San Bernardo, SANTIAGO, CHILE
Francesc Bertran
fbertran@sodeca.com
Tel. +56 (0)2 840 5582

SODECA ÁREA CARIBE
Sr. Carlos A. Hernández Gil
Residencial Miramar Nº 120B-7ma
Ave. Nº 1805 entre 18 y 20.
Miramar Playa, CIUDAD DE LA HABANA, CUBA
Tel. 00537 20 43721
sodeca@enet.cu

Ctra. de Berga, km 0,7
E-08580 SANT QUIRZE DE BESORA
(Barcelona - Spain)
Tel. +34 93 852 91 11
Fax +34 93 852 90 42
comercial@sodeca.com
Export sales: ventilation@sodeca.com

www.sodeca.com

ISO 9001
BUREAU VERITAS
Certification

Ref. 09/2012