CRL

- VALMISTETTU TERÄSPELLISTÄ
- TURBIINI REAKTIOSIIVILLÄ
- ALHAINEN MELUTASO
- IE3 > 0,75 kw:n MOOTTORIT
- ENERGIAA SÄÄSTÄVÄ

IE3 MOTORS

CRL

KESKISUUREN PAINEEN KESKIPAKOISTOIMISET PUHALTIMET

According ErP 2015

SODECA

CRL

Keskisuuren paineen yksi-imuaukkoinen imupuhaltimet taaksepäin kaareutuvilla reaktiosiivillä

Puhallin:
- Teräslevykotelo
- Teräsmetallilevystä valmistettu reaktiosiipiturbiini
- Siirrettävän ilman enimmäislämpötila: -25 °C – +120 °C

Moottori:
- IE3 tehomoottorit 0,75 kW tai suuremmille tehoille, paitsi yksivaiheinen, 2-nopeuksinen ja 8-napainen.
- F-luokan moottorit, joissa on kuulalaakerit ja IP55-suojaus.
- Kolmivaiheinen 230/400 V/50 Hz.

Viimeistely:
- Ruostumista estävä 190 °C:ssa polymeroitu polyesteriresiiniviimeistely. Rasva poistettu fosfaatittomalla nanoteknologialla.

Pyynnöstä:
- 60 Hz -mallit.
- Erikoiskäämit eri jännitteille.
- Puhallin valmisteltu ilman siirtoon korkeintaan 250 °C:ssa.
- Ruostumattomasta teräksestä valmistettu puhallin.

Tilauskoodi

CRL — 822 — 2 — T — 0,33

- CRL: Keskisuuren paineen yksi-imuaukkoinen imupuhaltimet taaksepäin kaareutuvilla reaktiosiivillä
- 822: Turbiinin koko
- 2: Moottorin napojen määrä 2=2900 r/min 50 Hz 4=1400 r/min 50 Hz
- T: T=kolmivaiheinen M=yksivaiheinen
- 0,33: Moottoriteho (hv)

Tekniset ominaisuudet

Malli	Nopeus (kierrosta/min)	Sallittu enimmäisvirta (A) 230 V	Sallittu enimmäisvirta (A) 400 V	Asennettu teho (kW)	Suurin virtausnopeus (m³/t)	Äänenpaine taso dB(A)[1]	Keskim. paino (Kg)	*ErP mukaan*
CRL-822-2T-0.33	2760	1,24	0,71	0,25	1350	72	19	2015
CRL-925-2T-0.5	2830	1,56	0,90	0,37	1850	75	22	2015
CRL-1028-2T-0.75	2780	2,17	1,25	0,55	2600	77	29	2015
CRL-1031-2T-1.5 IE3	2830	4,03	2,32	1,10	3600	82	41	2015
CRL-1135-2T-3 IE3	2870	7,70	4,43	2,20	5230	71	59	2015
CRL-1240-2T-4 IE3	2910	10,00	5,77	3,00	7320	90	85	2015
CRL-1240-4T-1 IE3	1420	2,82	1,62	0,75	3630	74	66	2015
CRL-1445-4T-1.5 IE3	1455	4,07	2,34	1,10	6170	78	83	2015
CRL-1650-4T-2 IE3	1450	5,48	3,15	1,50	8500	81	106	2015
CRL-1856-4T-3 IE3	1435	7,93	4,56	2,20	12080	84	132	2015

Akustiset ominaisuudet

Melun tehon spektri Lw(A) dB(A)-taajuuskaistalla [Hz]

Malli	63	125	250	500	1000	2000	4000	8000
CRL-822-2T-0.33	54	67	67	80	75	75	75	68
CRL-925-2T-0.5	58	71	71	84	79	79	79	72
CRL-1028-2T-0.75	59	72	72	85	80	80	80	73
CRL-1031-2T-1.5 IE3	65	78	78	91	86	86	86	79
CRL-1135-2T-3 IE3	57	64	62	74	72	78	77	64

Malli	63	125	250	500	1000	2000	4000	8000
CRL-1240-2T-4 IE3	69	84	82	94	91	95	97	84
CRL-1240-4T-1 IE3	57	71	77	80	80	81	71	60
CRL-1445-4T-1.5 IE3	60	73	79	84	81	84	79	65
CRL-1650-4T-2 IE3	67	77	85	87	86	88	79	69
CRL-1856-4T-3 IE3	68	77	90	86	89	90	84	70

Mitat mm

CRL-822-1028

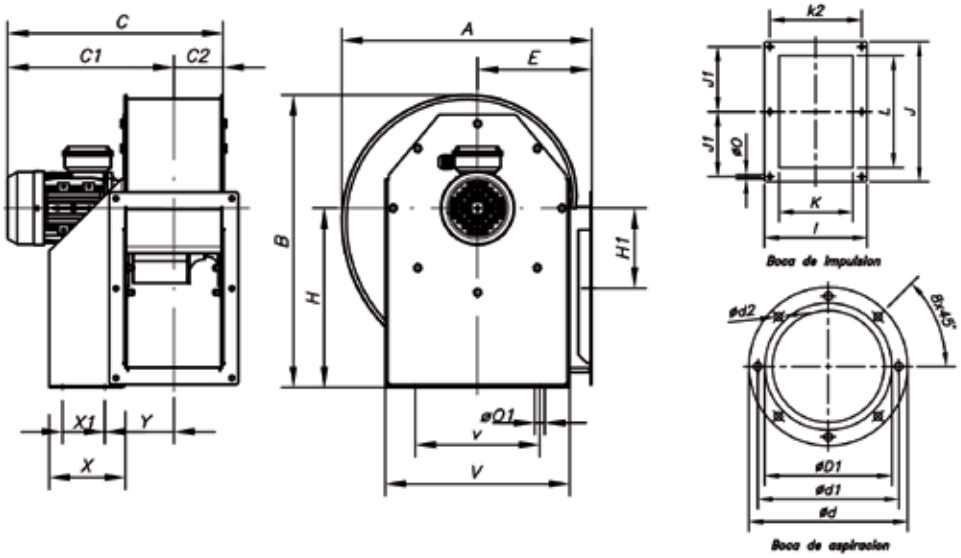

Malli	A	B	C	C1	C2	ØD1*	ød	Ød1	Ød2	E	H	H1	I	J	J1	K	K2	L	ØO	ØO1	V	v	X	X1	Y
CRL-822-2T	388	455	342,5	270	71,5	224	278	256	M8	180	280	134	204	282,5	128	140	180	215	9,5	10,5	290	220	114	50	105
CRL-925-2T	427	500	390	306	85	250	305	282	M8	197	310	145	229	312,5	145	165	205	250	9,5	12,5	315	228	134	74	115
CRL-1028-2T	472	550	407	315	93	280	348	320	M8	215	340	152	244	364	170	180	220	296,5	9,5	12,5	350	245	144	95	120

* Suositeltu putken nimellishalkaisija

CRL-1031-1856

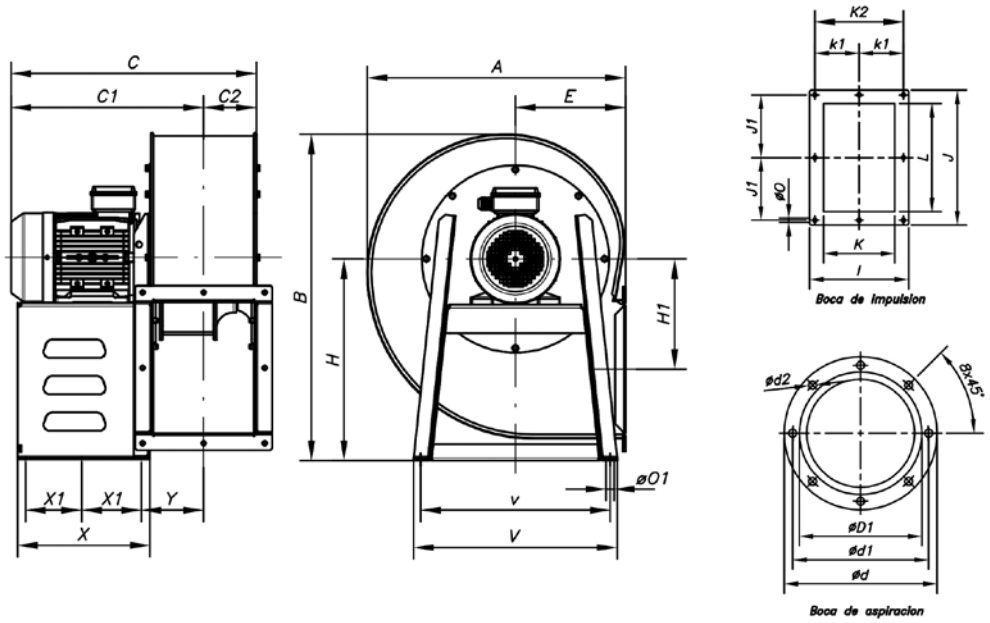

Malli	A	B	C	C1	C2	ØD1*	ød	Ød1	Ød2	E	H	H1	I	J	J1	K	K1	K2	L	ØO	ØO1	V	v	X	X1	Y
CRL-1031-2T	526	630	445	340	103,5	315	382	354	M8	238	390	180	264	382,5	180	200	--	240	320	11,5	12	430	400	200	155	130
CRL-1135-2T	573,5	715	500	382,5	118	355	422	394	M8	250	450	242,5	292	342,5	159	228	133	-	280	11,5	12	485	455	245	195	145
CRL-1240-2T	635	800	585	455	130	400	464	438	M8	270	495	270	336	404	185	250	150	-	321	11,5	12	500	460	300	133,5	125
CRL-1240-4T	635	800	500	368,5	130	400	464	438	M8	270	495	270	336	404	185	250	150	-	321	11,5	12	500	460	250	200	157
CRL-1445-4T	710	900	600	412	147	450	515	485	M8	300	560	305	370	444	202	284	164	-	361	11,5	12	575	550	275	215	180
CRL-1650-4T	797	990	590	427	162,5	500	565	535	M8	345	615	313	411	544	250	315	182,5	-	451	11,5	12	640	615	275	215	195
CRL-1856-4T	900	1100	510	505	182	560	625	610	M8	395	680	325	457	660	203	355	203,5	-	560	13	12	580	550	300	240	215

* Suositeltu putken nimellishalkaisija

Ominaiskäyrät

Q= virtausnopeus m³/t, m³/s ja cfm.

Pe= staattinen paine mmH²O, Pa ja inwg.

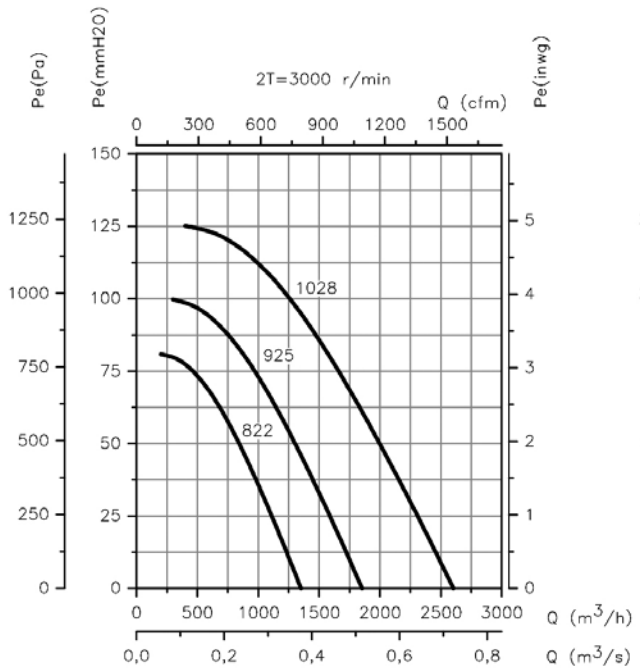

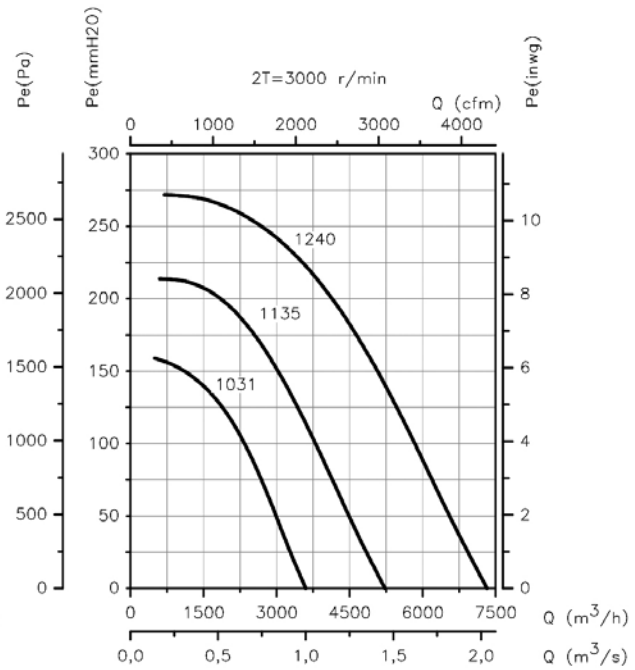

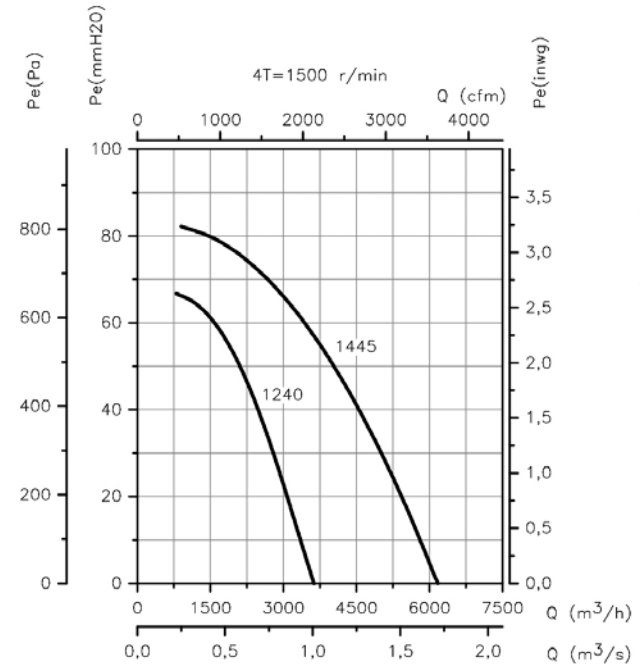

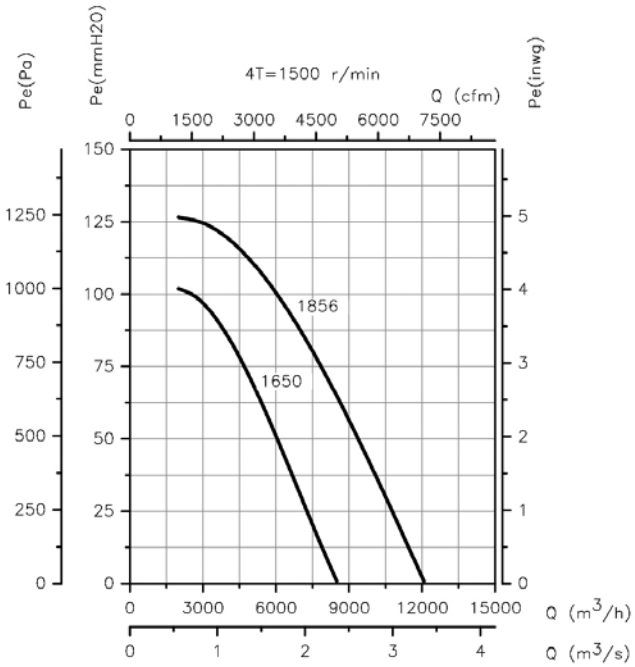

Erp. Parhaan tehokkuuspisteen (BEP) ominaisuudet

MC	Mittausluokka	**ηe[%]**	Tehokkuus
EC	Tehokkuusluokka	**N**	Tehokkuustaso
	S Staattinen	**[kW]**	Sähköteho
	T Yhteensä	**[m³/h]**	Virtausnopeus
VSD	Taajuusmuuttaja	**[mmH$_2$O]**	Staattinen tai kokonaispaine (tehokkuusluokan perusteella)
SR	Erityissuhde	**[RPM]**	Nopeus

Malli	MC	EC	VSD	SR	ηe[%]	N	[kW]	[m3/h]	[mmH2O]	[RPM]
CRL-822-2T-0.33	A	S	EI	1,01	44,4 %	61,2	0,261	678	62,96	2832
CRL-925-2T-0.5	A	S	EI	1,01	46,5 %	61,7	0,417	930	77,73	2864
CRL-1028-2T-0.75	A	S	EI	1,01	48,7 %	63,6	0,676	1306	97,51	2791
CRL-1031-2T-1.5 IE3	A	S	EI	1,01	51,0 %	67,9	1,128	2006	119,57	2854
CRL-1135-2T-3 IE3	A	S	EI	1,02	53,2 %	74,9	1,819	2579	173,84	2908
CRL-1240-2T-4 IE3	A	S	EI	1,02	56,0 %	72,2	3,342	3944	209,11	2913
CRL-1240-4T-1 IE3	A	S	EI	1,01	47,0 %	75,0	0,464	1916	54,21	1459
CRL-1445-4T-1.5 IE3	A	S	EI	1,01	49,8 %	75,4	0,860	3180	63,69	1470
CRL-1650-4T-2 IE3	A	S	EI	1,01	52,3 %	73,2	1,476	4037	86,52	1458
CRL-1856-4T-3 IE3	A	S	EI	1,01	54,4 %	76,5	2,340	5764	104,13	1440

Suuntaus

Standardisyöttö LG 270
Paikat LG 180 ja RD 180 pyynnöstä erityisillä ankkurointimitoilla
Mallit 822, 925, 1028 ja 1031 eivät käytä paikkoja LG 135 tai RD 135

Lisävarusteet

Katso lisävarusteet-osio.

EFFICIENT WORK -PUHALTIMET

SOlution DEvelopment CApacity

Fast and flexible industrial fan solutions and tailored fans
Large experience in smoke control systems and ATEX applications
Wide range of certified products for specific markets

KIERTEISET PUHALTIMET JA KATTOASENNETTAVAT POISTOPUHALTIMET

KESKIPAKOISTOIMISET PUHALTIMET JA LINJAAN ASENNETTAVAT

SAVUN-POISTO PUHALTIMET

POISTOPUHALTIMET RÄJÄHDYSHERKKIIN ATEX-YMPÄRISTÖIHIN JA MUIHIN SOVELLUKSIIN

LÄMMÖN TALTEENOTTO-YKSIKÖT JA SUODATUS-YKSIKÖT

ILMAVERHOT KAUPALLISILLE JA TEOLLISILLE SOVELLUKSILLE

KOTIEN ILMANVAIHTOJÄRJESTELMÄT PAINEISTUS JÄRJESTELMÄT

KYSY
MEILTÄ LISÄTIETOJA

SODECA

SODECA Finland

amca INTERNATIONAL MEMBER

HEADQUARTER
Sodeca S.L.U.
Ctra. de Berga, km 0,7
E-08580 SANT QUIRZE DE BESORA
Barcelona, SPAIN
Tel. +34 93 852 91 11
Fax +34 93 852 90 42
General sales:
comercial@sodeca.com
Export sales:
ventilation@sodeca.com

FINLAND
Sodeca Finland Oy
Mr. Kai Yli-Sipilä
Metsälinnankatu 30, PL2,
FI-32700 Huittinen,
FINLAND
Tel. + 358 400 320 125
orders.finland@sodeca.com

www.sodeca.com