CONCEBIDOS PARA O FUTURO

SISTEMAS DE VENTILAÇÃO
COM COMPORTAS MOTORIZADAS

SODECA®

SODECA

TUDO EVOLUIU E OS SISTEMAS DE VENTILAÇÃO TAMBÉM.

WALL SYSTEM ← **HATCH SOLUTIONS** → ROOF SYSTEM

SISTEMAS DE VENTILAÇÃO COM COMPORTAS MOTORIZADAS

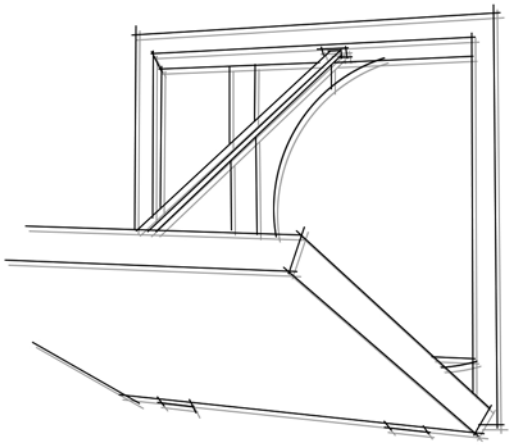

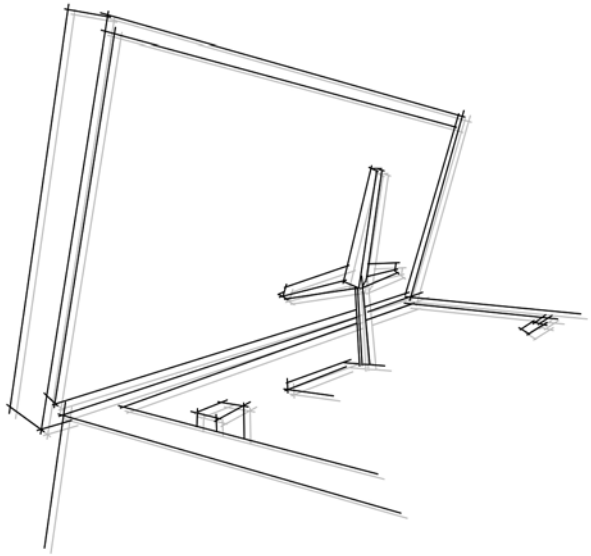

O SISTEMA HATCH

Solução eficiente para evitar a perda de energia térmica nos edifícios.

Soluções para extração de ar em edifícios ou para extração de fumo em caso de incêndio de acordo com as normas em vigor, utilizando sistemas automatizados de registos motorizados com desenho totalmente hermético e concebidos com tecnologia de ponta e com certificação F-400 °C/2 h ou F-300 °C/2 h, dependendo da sua aplicação.

WALL SYSTEM

O sistema WALL foi especialmente concebido para a evacuação de ar ou fumo em caso de incêndio, através das paredes do edifício.

THT/WALL

THT/WALL-F

WALL/DUCT

WALL-FREE

WALL/AXIAL

ROOF SYSTEM

THT/HATCH

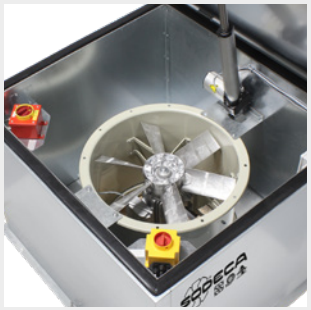

HCT/HATCH

O sistema ROOF, concebido para ser de fácil montagem em coberturas de edifícios ou naves industriais, permite a evacuação de ar ou fumo em caso de incêndio através da cobertura.

A evacuação, em ambos os sistemas realiza-se através de um registo motorizado e totalmente estanque. Todo o equipamento está isolado termicamente com materiais tecnologicamente avançados. Desta forma, evitamos a perda de calor no edifício quando o sistema não está a funcionar.

PERDAS DE CALOR E ISOLAMENTO TÉRMICO

Um dos principais inconvenientes dos ventiladores atuais é a constante perda de energia térmica, que provoca custos desnecessários de consumo de ar condicionado ou aquecimento.

Com os novos sistemas HATCH corrige-se esta desvantagem, pois trata-se de um conjunto completamente hermético e isolado com materiais especialmente estudados para esta função. Desta forma, evita perdas de energia do interior do edifício.

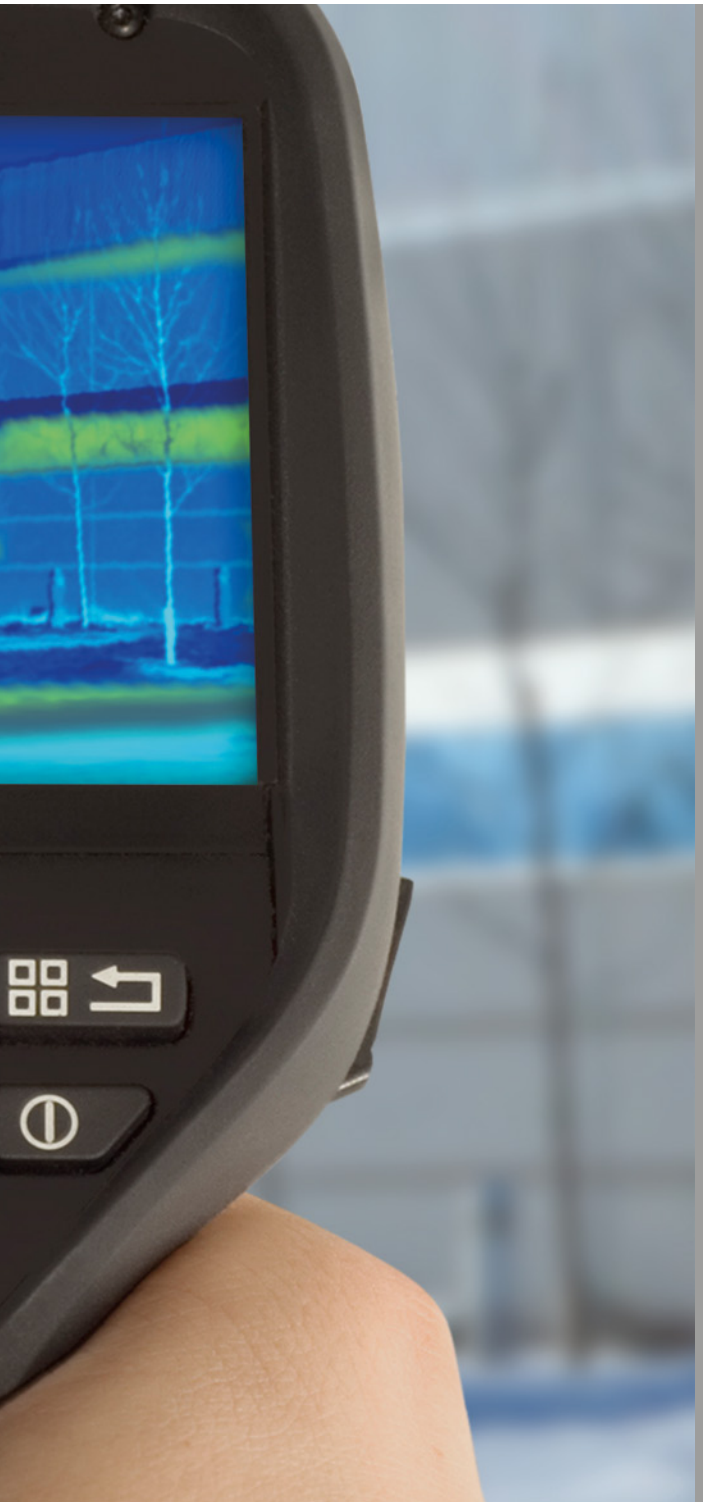

TRANSMITÂNCIA TÉRMICA

HATCH

Todo o conjunto do sistema HATCH, é formado por painéis "sandwich" de 100mm de espessura e de 60mm para os laterais. Para o cálculo da condutibilidade térmica considerou-se a transmissão de calor por condução e por convecção.

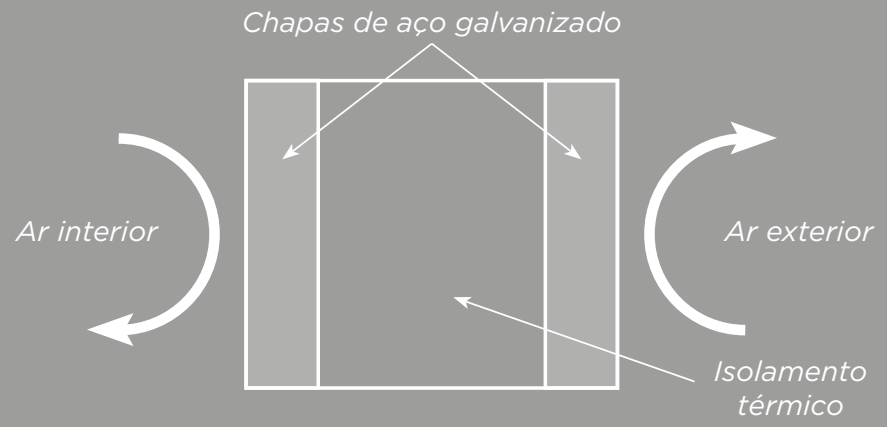

O valor do coeficiente de transmissão térmica dos sistemas HATCH é:

U= 0.47 W/m² ·K

TRANSMISSÃO TÉRMICA

WALL

A comporta deste equipamento é composta por caixilharia de alumínio extrudido de 80 mm de espessura, com rutura de ponte térmica e um teto central de painel sanduíche com elevado desempenho isolante.

O valor da transmissão térmica dos sistemas WALL

WALL FLAP 40 - 45	0,9 W/m² ·K
WALL FLAP 50 - 56	0,8 W/m² ·K
WALL FLAP 63 - 71 - 80	0,7 W/m² ·K
WALL FLAP 90 - 100	0,7 W/m² ·K
WALL FLAP 125	0,6 W/m² ·K

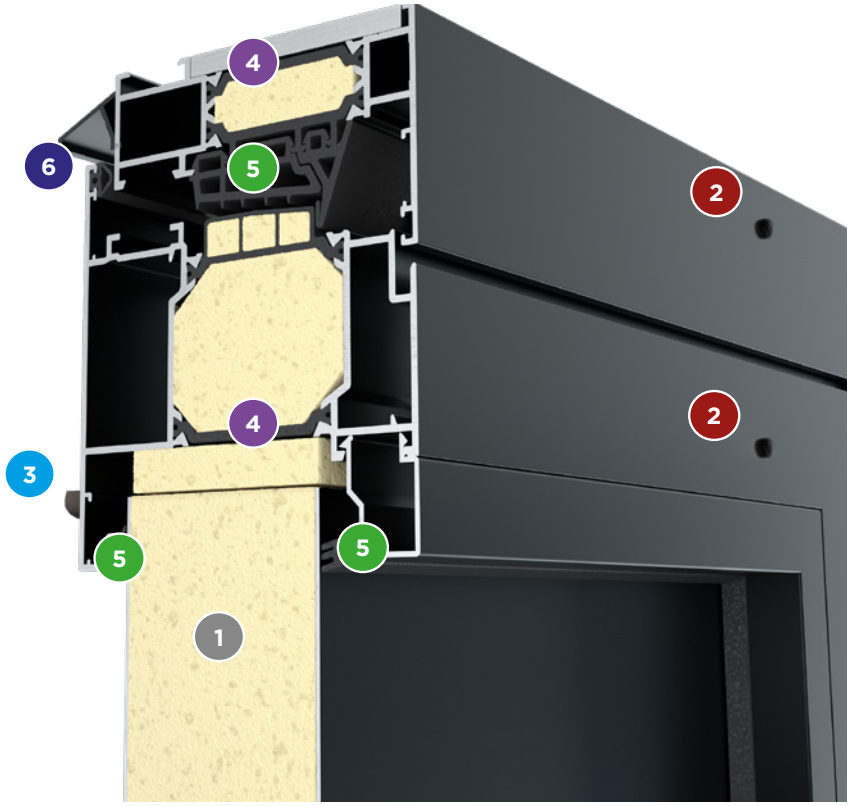

1. Painel sanduíche de alumínio com espuma de poliuretano expandido de alta densidade
2. Parafusos de fixação antidesprendimento em caso de incêndio
3. Drenagem de condensados
4. Rutura de ponte térmica
5. Juntas de estanqueidade
6. Impermeabilização para evitar a infiltração de água no interior

WALL SYSTEM PARA APLICAÇÕES INDUSTRIAIS NA PAREDE

O sistema WALL pode utilizar-se em instalações industriais graças à sua fácil instalação em paredes e à sua possibilidade de integração na fachada da nave. O sistema WALL pode aplicar-se como proteção contra incêndios, em desenfumagem, utilizando as séries com certificação F-400 ou F-300 ou utilizar-se sem certificação de temperatura para a extração de ar viciado ou com contaminantes. Os sistemas WALL também podem ser utilizados como fornecimento de ar, se necessário. A vantagem de poder fechar automaticamente a comporta quando não se utiliza o sistema permite uma poupança energética muito importante. Além disso, mantém as aberturas de ventilação completamente fechadas a partir do exterior.

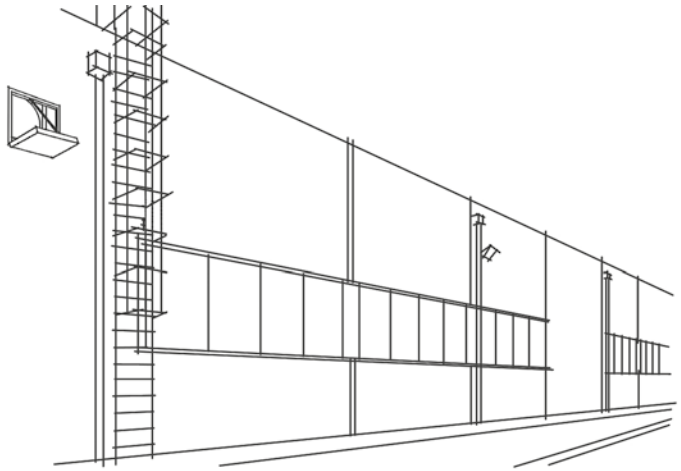

ROOF SYSTEM PARA APLICAÇÕES INDUSTRIAIS EM COBERTURAS

Os ventiladores de cobertura em naves industriais para a extração de calor e contaminantes, é uma das aplicações mais usuais em qualquer zona industrial. Uma grande variedade de ventiladores de cobertura, sem qualquer requisito de desenho, faz com que cada nave tenha um aspeto muito diferente. Estas aplicações de ventiladores de cobertura costumam ser as aplicações onde temos maiores perdas de calor quando não é necessário utilizar os ventiladores de extração. Uma vez que a temperatura se acumula na parte superior da nave, as perdas de calor pelos ventiladores de extração são muito importantes.

Com os sistemas HATCH de cobertura, evitamos todas as perdas de calor e uniformizamos o desenho das coberturas das naves. Podemos utilizar sistemas certificados F-400 ou F-300 como proteção contra incêndios, para a rápida desenfumagem ou sem certificação para a evacuação de ar viciado ou contaminantes. A sua concepção impossibilita a entrada de água ou neve, mesmo em casos extremos.

WALL SYSTEM PARA APLICAÇÕES EM EDIFÍCIOS COMERCIAIS NA PAREDE

A segurança das pessoas em edifícios grandes, e especialmente em edifícios altos, faz com que a desenfumagem em caso de incêndio seja uma das instalações mais importantes a projetar. Com as séries de comporta WALL facilitamos esta instalação, uma vez que pode ter pontos de extração de ar em qualquer parte nas paredes do edifício, ficando perfeitamente integradas arquitetonicamente no mesmo.

Com esta aplicação, evitaremos grandes troços de conduta para a extração de fumo através da cobertura ou grandes chaminés.

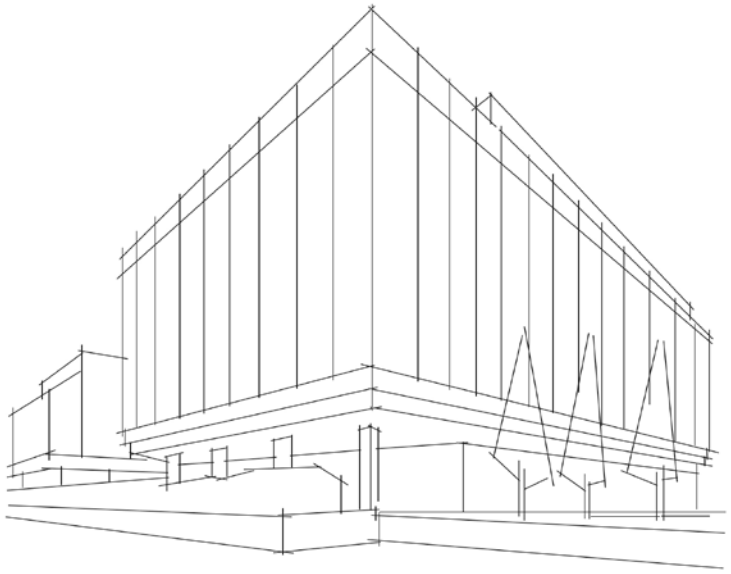

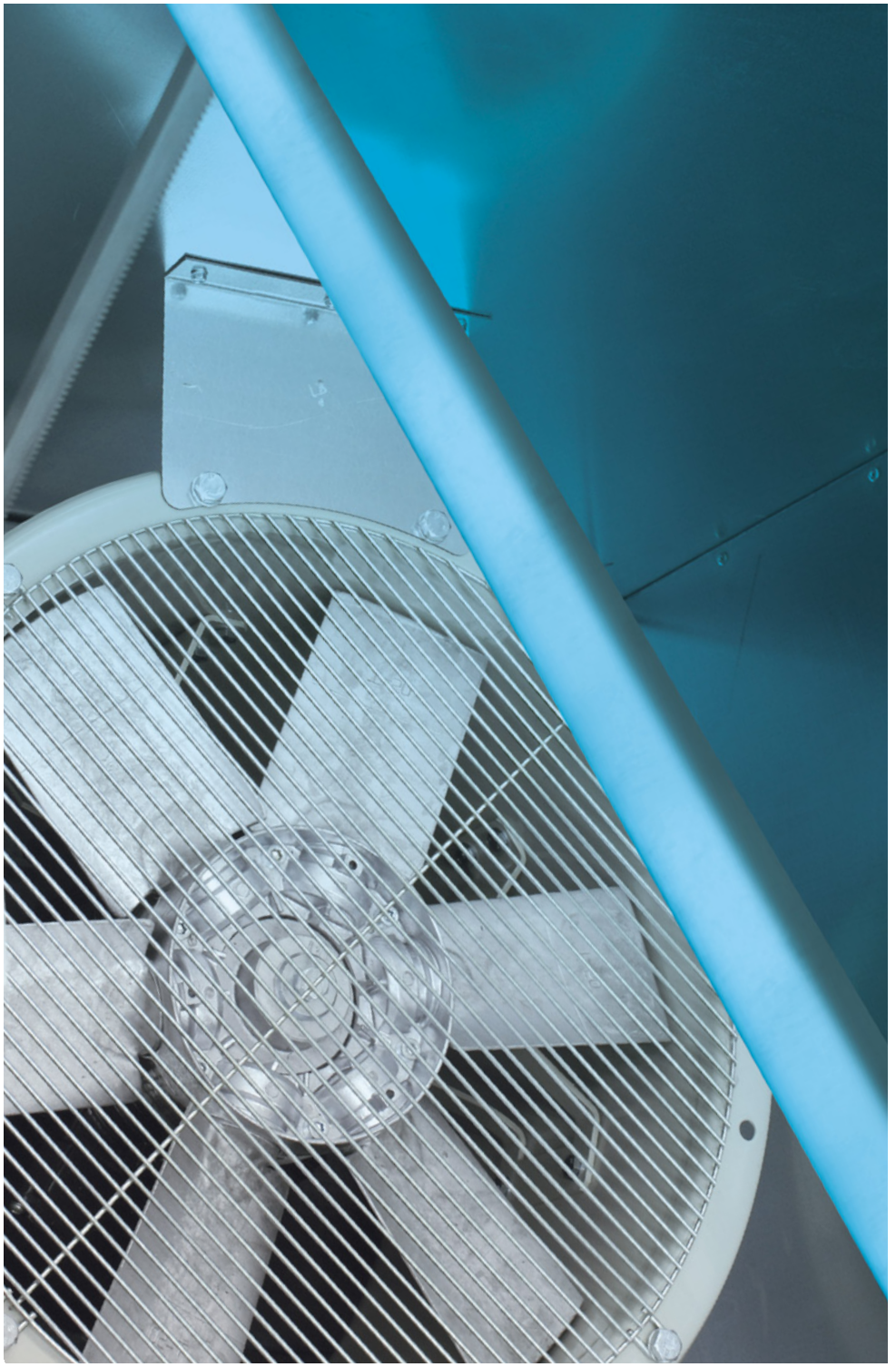

ROOF SYSTEM PARA APLICAÇÕES EM EDIFÍCIOS COMERCIAIS NA COBERTURA

O trabalho que se está a desenvolver para tornar os edifícios o mais sustentáveis possível faz com que a eficiência dos produtos instalados e a poupança energética sejam dos fatores mais pedidos.

A utilização dos sistemas HATCH de cobertura, totalmente estanques e com um isolamento térmico muito importante, faz com que as perdas de calor quando não se utiliza o sistema de extração, sejam quase nulas.

A utilização dos sistemas de registo motorizado na cobertura, com certificação F-400 ou F-300 como proteção contra incêndio, é uma das formas mais fáceis de cumprir os regulamentos de desenfumagem em edifícios e os regulamentos de conformidade de eficiência energética.

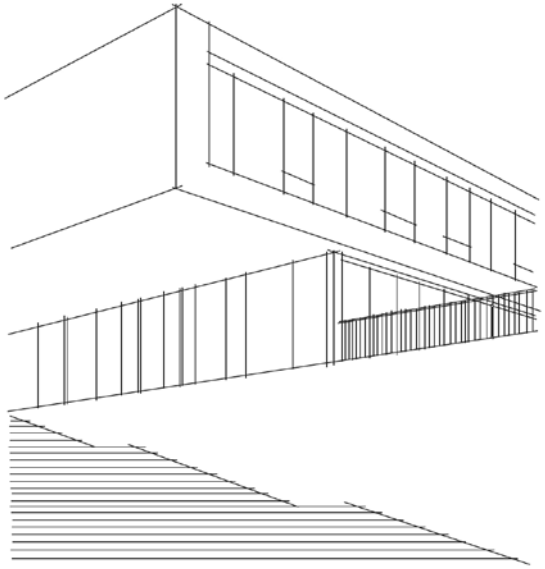

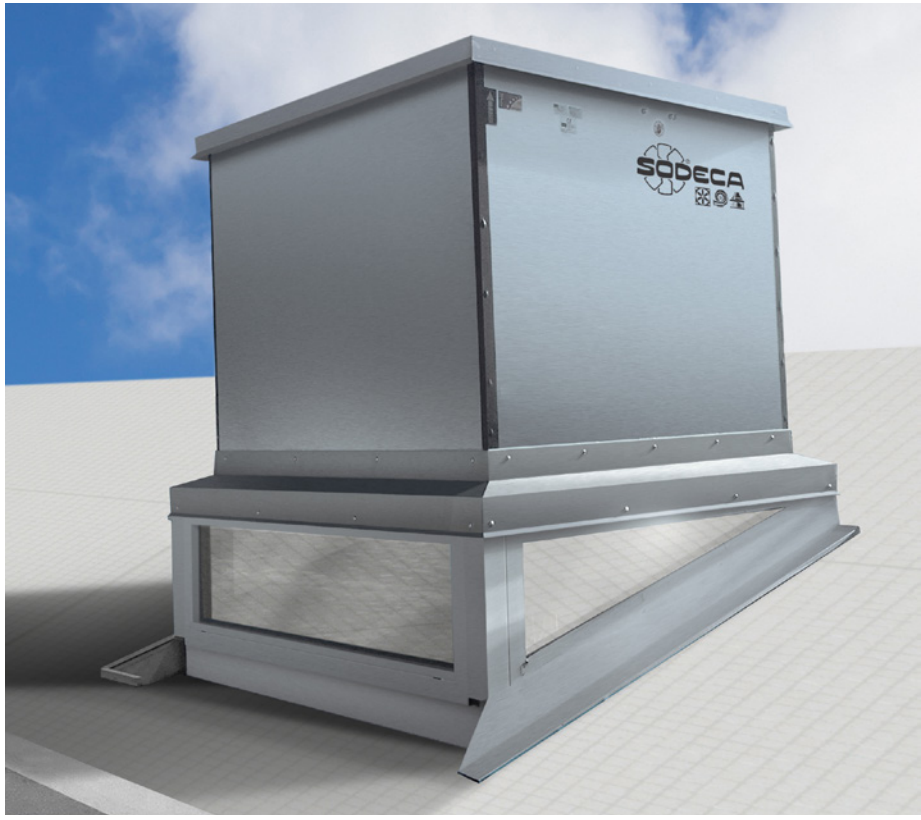
SODECA

CERTIFICAÇÕES

Todos os sistemas WALL e HATCH foram submetidos a diferentes testes de robustez em condições limite, cargas de neve e cargas de vento, além de testes de certificação de resistência ao fogo, de acordo com a norma EN-12101-3, com números de certificações 0370-CPR-2823 e 0370-CPR-1827, tudo realizado em laboratórios devidamente acreditados.

Certificações de acordo **EN-12101-3**	**CLASSIFICAÇÃO**	**TEMPO ABERTURA**	**WIND LOAD** (WL)	**SNOW LOAD** (SL)
THT/HATCH	F400/2 h F300/2 h	<30 s	200 Pa + 3 ciclos	SL-1000
THT/WALL e THT/WALL-F	F400/2 h F300/2 h	<30 s	200 Pa + 3 ciclos	não aplicável

Tests based on **EN-12101-2**	**TEMPERATURA**	**FIABILIDADE**
THT/HATCH	-25°	RE-11000
THT/WALL e THT/WALL-F	-25°	RE-11000

ABERTURA MOTORIZADA

A abertura da comporta de saída de ar realiza-se através de atuadores motorizados de grande robustez, que garantem um correto funcionamento nos casos mais desfavoráveis, mesmo com sobrecargas simultâneas de neve e vento, de acordo com os regulamentos mais rigorosos existentes no mercado.

Este sistema foi testado e certificado por laboratórios especializados neste tipo de ensaios.

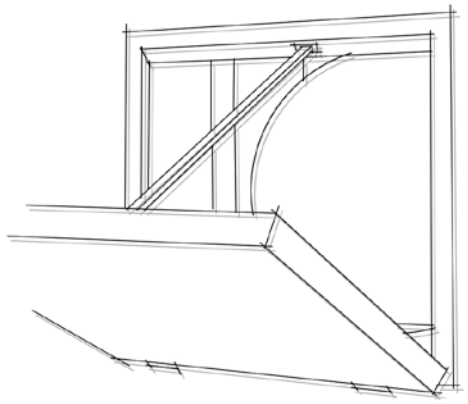

FÁCIL INSTALAÇÃO

Possibilidade de instalar em qualquer tipo de cobertura, independentemente da inclinação da mesma.

A aspiração do ventilador pode ficar livre, aspirando diretamente do recinto ou pode ser ligada diretamente a uma conduta de extração através da amarra incorporada na base do ventilador de extração.

INTEGRAÇÃO ARQUITETÓNICA SISTEMAS HATCH

A estética dos edifícios, quer sejam industriais ou comerciais, e a sua integração no meio é, sem dúvida, uma das preocupações mais importantes para os especialistas.

Com a possibilidade de personalização dos equipamentos para sistemas HATCH, ajudamos a integrar no edifício as instalações de desenfumagem em caso de incêndio.

A personalização dos sistemas HATCH é realizada com tinta anticorrosiva em resina de poliéster, com cor RAL à escolha do cliente ou através de vinis adaptados à imagem da superfície do edifício.

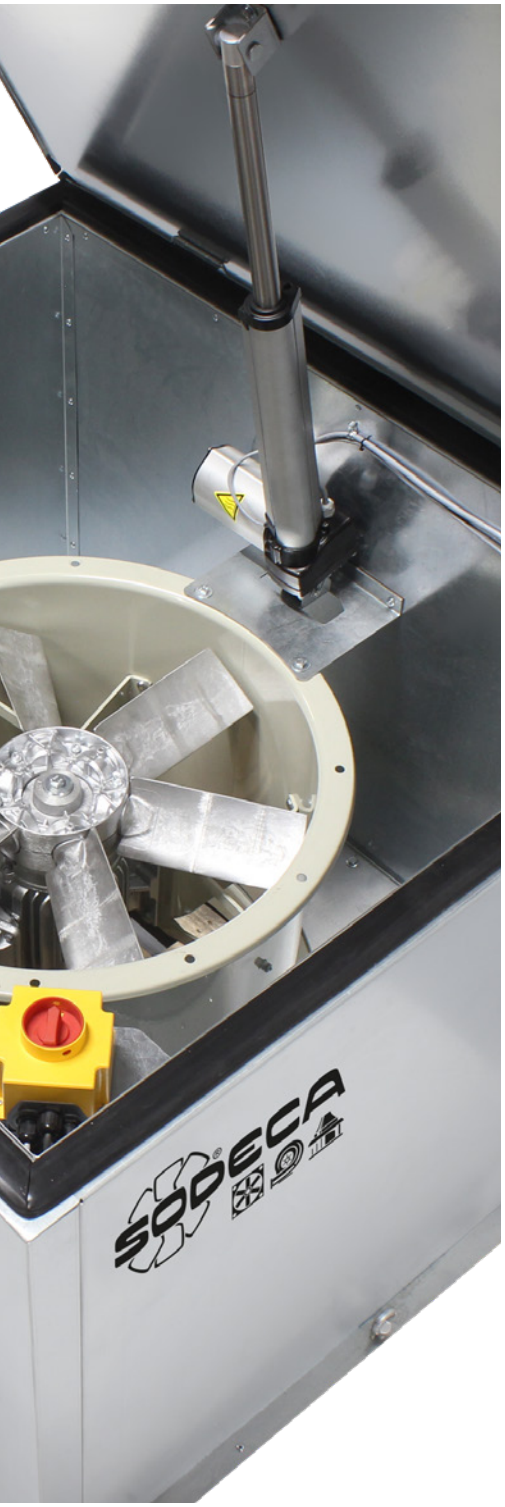

PERSONALIZAÇÃO

Possibilidade de personalizar o acabamento da comporta para os equipamentos instalados na fachada como o THT/WALL.

Como resultado, o equipamento será completamente integrado no edifício, sobretudo quando a comporta estiver fechada.

ESTUDO ENERGÉTICO

EXEMPLO DO ESTUDO	
ÁREA	3 170 m^2
ALTURA	8 m
VOLUME	25 360 m^3
TEMPERATURA INTERIOR	22 °C
TEMPERATURA EXTERIOR	-5,6 °C
AQUECIMENTO	Aerotermos
N.º DE VENTILADORES	8 na cobertura e 12 na fachada

Eficiência comprovada

To calculate the heat loss for different extract systems, common losses are not taken into account. So such things as losses from walls, roofs and other air inlet/outlet sources are eliminated because these will be the same for different extract systems.

The following continuous operating temperatures are used for all systems:

— Indoor temperature: 22°C
— Outdoor temperature: -5.6°C
— Differential: 27.6°C

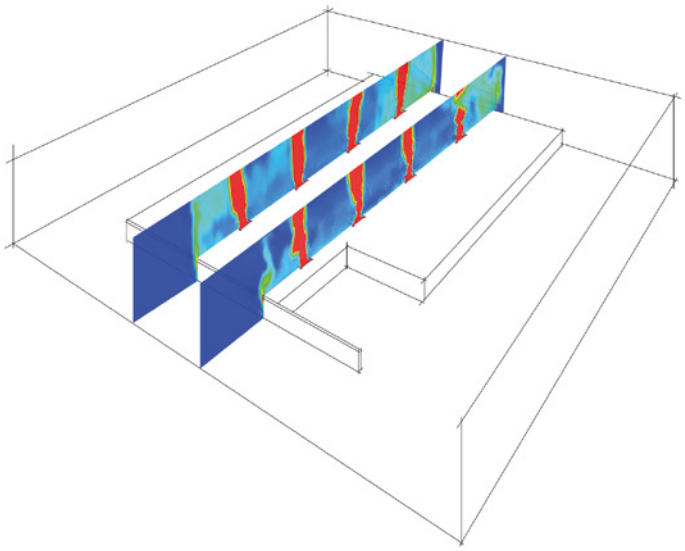

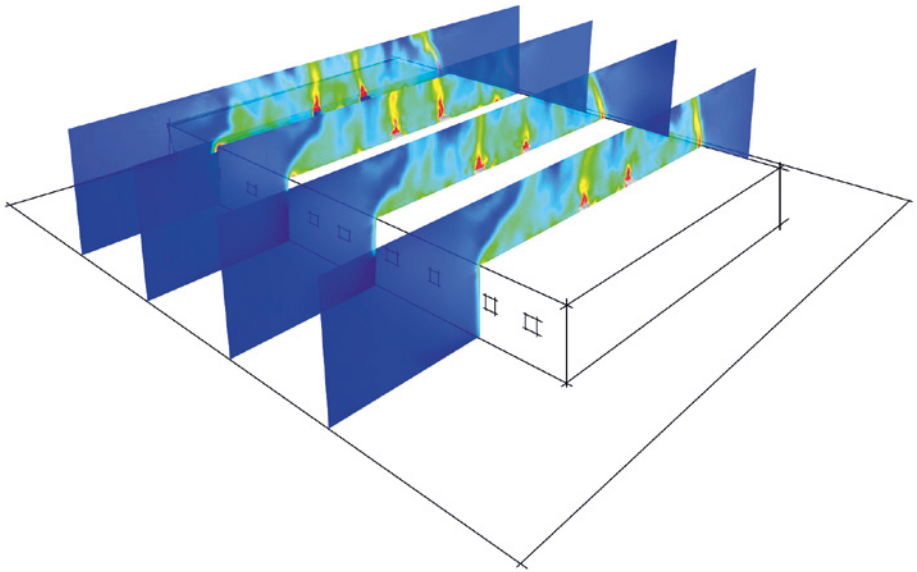

Sistemas de ventiladores de extração com comporta automatizada tipo HATCH

Utiliza-se como exemplo de cálculo 8 ventiladores de extração sistema Roof da serie THT/HATCH tamanho 100, instalados na cobertura e 12 ventiladores de extração sistema Wall da série THT/WALL tamanho 90, instalados na fachada. Tendo em conta a área, a condutibilidade térmica e o diferencial de temperatura, as perdas de calor totais para todos os ventiladores de extração serão de:

Qtotal= 1.3 kW·h

Sistema atual de ventiladores de extração com saída de ar livre

Como exemplo de cálculo, utilizar-se-ão 8 ventiladores axiais de cobertura, tamanho 100, instalados na cobertura e 12 ventiladores axiais de parede, instalados na fachada. Tendo em conta a quantidade de ar que circula do interior para o exterior, a área, a condutibilidade térmica e o diferencial de temperatura, as perdas de calor totais para todos os ventiladores de extração serão de:

Qtotal= 251 kW·h

A diferença na perda de calor entre os dois sistemas será de 249.7 kW·h

POUPANÇA ENERGÉTICA

Comparação de perdas de calor entre os dois sistemas

A diferença de perda de calor a favor do sistema HATCH é equivalente a uma diferença de consumo de kW·h, no estudo realizado a poupança energética por hora no novo sistema será 249,7 kW·h.

Comparação de custos de energia consumida

Partindo de um preço médio de 0,1 €/kW·h, a poupança por perdas de calor equivalentes a 249,7 kW·h, durante um dia com as condições de temperatura especificadas, a poupança seria de 600 €/dia. Durante una semana podemos poupar 4 200 €/semana ou 18 000 €/mês.

Amortização dos equipamentos novos

As poupanças conseguidas quando a eficiência energética é tão importante justificam o investimento destes novos sistemas de ventilação, além de poderem ser amortizados em muito pouco tempo.

THT/WALL

Ventiladores dinâmicos de parede com comporta com abertura motorizada, para a desenfumagem em caso de incêndio, 400 °C/2h e 300 °C/2h

Ventiladores dinâmicos de parede com abertura motorizada, podendo ser ligados a uma conduta de extração. Especialmente concebido para a evacuação rápida e eficaz de fumos e gases nocivos em caso de incêndio. Adequado para instalação em edifícios industriais, edifícios comerciais ou qualquer outro tipo de edifício. Homologação de todo o conjunto conforme norma EN-12101-3, com certificação F400 e F300. Pode ser usado para ventilação ambiente.

Ventilador:
- Flange de fixação à parede para instalação fácil e correta.
- Com as certificados nº: 0370-CPR-2823 (F400) e 0370-CPR-0973 (F300).
- Envolvente tubular em chapa de aço com tratamento resistente à corrosão em resina de poliéster.
- Hélices de ângulo variável em fundição de alumínio.
- Cabo de potência blindado com proteção EMC.
- Direção ar motor-hélice.

Comporta de alumínio extrudido:
- Estrutura de grande robustez para suportar alterações climáticas severas.
- Conceção para assegurar a estanqueidade à entrada da água.
- Perfil de alumínio com ruptura da ponte térmica.
- Teto central e estrutura equipada com isolamento térmico de alto desempenho.
- Resistividade térmica do conjunto inferior a 0,89 W/m2·K.
- Interruptor fim de curso posição abert e fechado.
- Sistema de abertura manual.

Motor:
- Motores classe H para uso contínuo S1 e uso de emergência S2. Com rolamentos de esferas, proteção IP55 e 1 ou 2 velocidades conforme o modelo.
- Motores de eficiência IE3.
- Trifásico 230/400 V 50 Hz (até 3kW) e 400/690 V 50 Hz (potências superiores a 3 kW).
- Temperatura máxima do ar a transportar: Serviço S1 -25 ºC a +40 ºC continuamente, também adequado para climas quentes com temperaturas até 50 ºC. Serviço S2 300 ºC/2h, 400 ºC/2h.

Atuador:
- Fiabilidade superior a 11.000 ciclos duplos.
- Tensão de alimentação 230 V AC 50/60 Hz.
- Temperatura de trabalho: -25 ºC +60 ºC.

Acabamento da comporta:
- Resistente à corrosão em aluminio extrudido.
- Cor standard RAL 7016. Sob pedido qualquer outra cor RAL.

Modelo	Velocidade	Intensidade máx. admissível (A)			Potência instalada	Ângulo de inclinação pás	Caudal máximo	Nível pressão sonora[1]	Peso aprox.	According ErP*
	(r/min)	230V	400V	690V	(kW)	(°)	(m³/h)	dB (A)	(Kg)	
THT/WALL-40-2T-1 IE3	2850	2,76	1,59		0,75	16	6100	69	62	2020
THT/WALL-40-2T-1.5 IE3	2880	3,93	2,26		1,10	20	7040	68	63	2020
THT/WALL-45-2T-2 IE3	2880	4,91	2,84		1,50	16	9400	68	67	2020
THT/WALL-45-2T-3 IE3	2840	7,14	4,13		2,20	22	11325	68	68	2020
THT/WALL-50-2T-4 IE3	2880	9,61	5,52		3,00	16	13860	73	84	2015
THT/WALL-50-2T-5.5 IE3	2870		7,20	4,17	4,00	20	15900	73	100	2015
THT/WALL-56-2T-5.5 IE3	2870		7,20	4,17	4,00	16	18820	75	105	2020
THT/WALL-56-2T-7.5 IE3	2910		10,10	5,80	5,50	22	22510	75	107	2020
THT/WALL-56-4T-2 IE3	1440	5,89	3,38		1,50	36	15020	61	84	2015
THT/WALL-63-4T-3 IE3	1425	7,86	4,52		2,20	32	22170	65	131	2020
THT/WALL-63-4T-4 IE3	1430	11,01	6,33		3,00	38	24240	66	132	2020
THT/WALL-63-6T-1 IE3	940	3,36	1,93		0,75	38	15890	55	121	2020
THT/WALL-71-4T-3 IE3	1425	7,86	4,52		2,20	22	25100	67	124	2020
THT/WALL-71-4T-4 IE3	1430	11,01	6,33		3,00	28	27480	67	133	2020
THT/WALL-71-4T-5.5 IE3	1440		7,95	4,61	4,00	38	32250	68	143	2020
THT/WALL-71-6T-1.5 IE3	945	4,73	2,72		1,10	34	19930	58	123	2020
THT/WALL-80-4T-3 IE3	1425	7,86	4,52		2,20	12	25460	72	138	2020
THT/WALL-80-4T-4 IE3	1430	11,01	6,33		3,00	16	30270	71	147	2020
THT/WALL-80-4T-5.5 IE3	1440		7,95	4,61	4,00	18	32770	70	153	2020
THT/WALL-80-4T-7.5 IE3	1460		10,40	6,04	5,50	26	39640	70	154	2020
THT/WALL-80-6T-1.5 IE3	945	4,73	2,72		1,10	18	21470	60	137	2020
THT/WALL-80-6T-2 IE3	945	6,25	3,62		1,50	26	25970	61	146	2020
THT/WALL-90-4T-7.5 IE3	1460		10,40	6,04	5,50	18	46140	74	222	2020
THT/WALL-90-4T-10 IE3	1460		14,20	8,17	7,50	22	50140	73	233	2020
THT/WALL-90-4T-15 IE3	1460		20,70	11,99	11,00	30	59390	75	242	2020
THT/WALL-90-6T-3 IE3	950	9,78	5,62		2,20	24	34000	63	195	2020
THT/WALL-90-6T-4 IE3	970	12,80	6,36		3,00	30	38910	66	221	2020
THT/WALL-100-4T-10 IE3	1460		14,20	8,17	7,50	16	57420	76	239	2020

Modelo	Velocidade	Intensidade máx. admissível (A)			Potência instalada	Ângulo de inclinação pás	Caudal máximo	Nível pressão sonora[1]	Peso aprox.	According ErP*
	(r/min)	230V	400V	690V	(kW)	(°)	(m³/h)	dB (A)	(Kg)	
THT/WALL-100-4T-15 IE3	1460		20,70	11,99	11,00	22	66300	76	292	2020
THT/WALL-100-4T-20 IE3	1460		27,80	16,03	15,00	28	76160	77	307	2020
THT/WALL-100-6T-5.5 IE3	970		8,37	4,82	4,00	26	47780	67	239	2020
THT/WALL-100-6T-7.5 IE3	970		12,30	7,07	5,50	32	53520	69	276	2020
THT/WALL-125-4T/6-20 IE3	1460		27,80	16,03	15,00	10	78600	84	462	2020
THT/WALL-125-4T/6-25 IE3	1465		35,40	20,39	18,50	14	92550	83	530	2020
THT/WALL-125-4T/6-30 IE3	1470		42,20	24,44	22,00	16	98830	82	544	2020
THT/WALL-125-4T/6-40 IE3	1475		53,30	31,02	30,00	22	117450	82	625	2020
THT/WALL-125-4T/6-50 IE3	1480		66,40	38,26	37,00	26	131050	82	673	2020
THT/WALL-125-4T/9-25 IE3	1465		35,40	20,39	18,50	10	79650	84	539	2020
THT/WALL-125-4T/9-30 IE3	1470		42,20	24,44	22,00	12	88290	83	553	2020
THT/WALL-125-4T/9-40 IE3	1475		53,30	31,02	30,00	16	104040	82	634	2020
THT/WALL-125-4T/9-50 IE3	1480		66,40	38,26	37,00	20	118400	82	682	2020
THT/WALL-125-4T/12-30 IE3	1475		42,20	24,44	22,00	10	62900	85	569	2015
THT/WALL-125-4T/12-40 IE3	1470		53,30	31,02	30,00	14	79180	85	650	2015
THT/WALL-125-4T/12-50 IE3	1480		66,40	38,26	37,00	18	95715	83	693	2020
THT/WALL-125-6T/6-5.5 IE3	970		8,37	4,82	4,00	10	51500	74	395	2020
THT/WALL-125-6T/6-7.5 IE3	970		12,30	7,07	5,50	14	60640	72	402	2020
THT/WALL-125-6T/6-10 IE3	960		15,20	8,83	7,50	20	72650	71	427	2020
THT/WALL-125-6T/6-15 IE3	955		22,50	13,07	11,00	26	85850	71	457	2020
THT/WALL-125-6T/6-20 IE3	950		29,00	16,78	15,00	30	92850	73	530	2020
THT/WALL-125-6T/9-10 IE3	960		15,20	8,83	7,50	14	63490	74	436	2020
THT/WALL-125-6T/9-15 IE3	955		22,50	13,07	11,00	20	77550	72	466	2020
THT/WALL-125-6T/9-20 IE3	950		29,00	16,78	15,00	26	92950	72	539	2020
THT/WALL-125-6T/9-25 IE3	975		36,10	20,77	18,50	32	96500	74	569	2020
THT/WALL-125-6T/12-25 IE3	975		36,10	20,77	18,50	28	91680	74	579	2020
THT/WALL-125-6T/12-30 IE3	975		42,30	24,35	22,00	32	102050	75	621	2020
THT/WALL-125-6T/12-40 IE3	980		55,80	32,13	30,00	38	115950	79	739	2020

[1] Nível de pressão sonora irradiada em dB(A) a 3 m de distância.
* De acordo com o projeto ErP 2020

THT/WALL

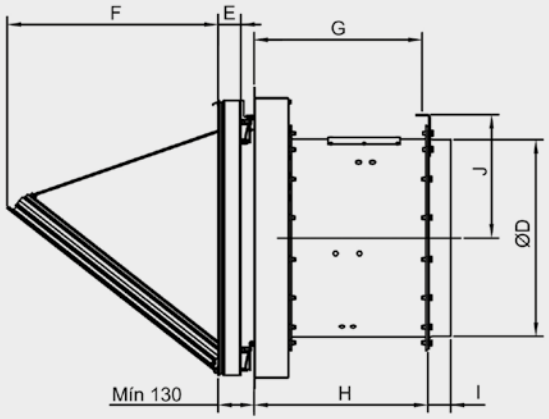

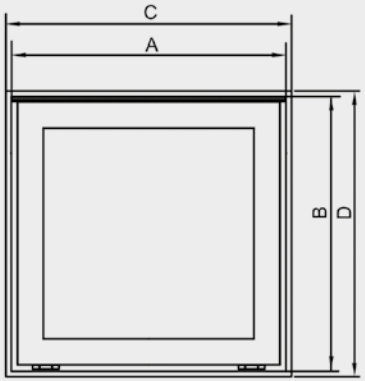

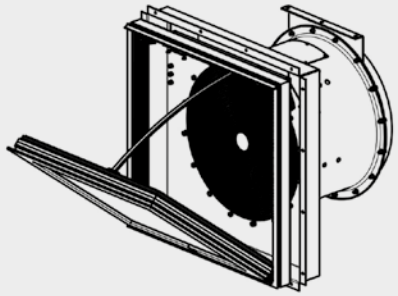

**Flange de fixação na parede*

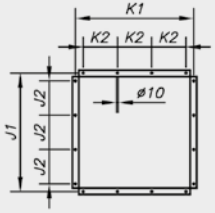

THT/WALL 40
THT/WALL 45
THT/WALL 50
THT/WALL 56
THT/WALL 63
THT/WALL 71
THT/WALL 80

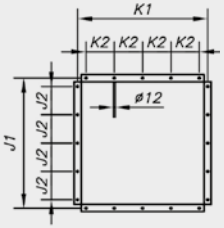

THT/WALL 90
THT/WALL 100
THT/WALL 125

Pé de suporte do aro helicoidal

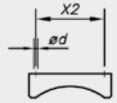

THT/WALL 40

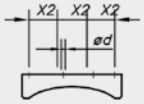

THT/WALL 125

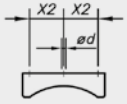

THT/WALL 45
THT/WALL 50
THT/WALL 56
THT/WALL 63
THT/WALL 71
THT/WALL 80
THT/WALL 90
THT/WALL 100

Modelo	A	B	C	D	ØD*	I	J	H	G	E	F	J1	J2	K1	K2	X2	ød
THT/WALL-40	640	590	650	600	400	80	255	530	510	82	430	700	200	700	200	200	10
THT/WALL-45	640	590	650	600	450	80	280	530	510	82	430	700	200	700	200	200	12
THT/WALL-50	690	690	700	700	500	80	305	530	510	82	560	790	220	790	220	200	12
THT/WALL-56	690	690	700	700	560	80	340	530	510	82	560	790	220	790	220	215	13
THT/WALL-56-2T-7.5	690	690	700	700	560	80	340	630	610	82	560	790	220	790	220	215	13
THT/WALL-63	990	990	1000	1000	630	80	385	630	605	82	760	1050	300	1050	300	215	13
THT/WALL-63-6T-1	990	990	1000	1000	630	80	385	530	505	82	760	1050	300	1050	300	215	13
THT/WALL-71	990	990	1000	1000	710	80	445	630	605	82	760	1050	300	1050	300	225	13
THT/WALL-80	990	990	1000	1000	800	100	490	630	605	82	760	1050	300	1050	300	280	13
THT/WALL-90	1190	1190	1200	1200	900	100	550	730	705	82	790	1250	250	1250	250	280	18
THT/WALL-90-4T-15	1190	1190	1200	1200	900	100	550	830	805	82	790	1250	250	1250	250	280	18
THT/WALL-100	1190	1190	1200	1200	1000	100	600	730	705	82	790	1250	250	1250	250	280	18
THT/WALL-100 >10CV	1190	1190	1200	1200	1000	100	600	830	805	82	790	1250	250	1250	250	280	18
THT/WALL-125	1490	1490	1500	1500	1250	100	725	1050	1025	82	1240	1600	300	1600	300	300	18
THT/WALL-125 (4T/6-20;6T/6-5,5;6T/ 6-7,5;6T/6-10;6T/6-15;6T/9-10;6T/9-15)	1490	1490	1500	1500	1250	100	725	850	825	82	1240	1600	300	1600	300	300	18
THT/WALL-125-50CV	1490	1490	1500	1500	1250	100	725	1150	1125	82	1240	1600	300	1600	300	300	18

* Diâmetro nominal da tubagem recomendada
(C x D) Dimensão nominal de abertura de parede.

THT/WALL-F

Ventiladores dinâmicos de parede com comporta com abertura motorizada, para a desenfumagem em caso de incêndio, 400 °C/2h e 300 °C/2h

Ventiladores dinâmicos de parede com abertura motorizada, com rede de proteção para uso sem conduta de extração. Especialmente concebido para a evacuação rápida e eficaz de fumos e gases nocivos em caso de incêndio. Adequado para instalação em edifícios industriais, edifícios comerciais ou qualquer outro tipo de edifício. Homologação de todo o conjunto conforme norma EN-12101-3, com certificação F400 e F300. Pode ser usado para ventilação ambiente.

Ventilador:
- Flange de fixação à parede para correta e fácil instalação.
- Estrutura de suporte em chapa de aço galvanizado.
- Com as certificados nº: 0370-CPR-2823 (F400) e 0370-CPR-0973 (F300).
- Hélices de ângulo variável em fundição de alumínio.
- Cabo de potência blindado com proteção EMC.
- Direção ar motor-hélice.
- Rede de proteção contra contactos em conformidade com a norma EN ISO 12499.

Comporta de alumínio extrudido:
- Estrutura de grande robustez para suportar alterações climáticas severas.
- Conceção para assegurar a estanqueidade à entrada da água.
- Perfil de alumínio com ruptura da ponte térmica.
- Teto central e estrutura equipada com isolamento térmico de alto desempenho.
- Resistividade térmica do conjunto inferior a 0,89 W/m2·K.
- Interruptor fim de curso posição abert e fechado.
- Sistema de abertura manual.

Motor:
- Motores classe H para uso contínuo S1 e uso de emergência S2. Com rolamentos de esferas, proteção IP55 e 1 ou 2 velocidades conforme o modelo.
- Motores de eficiência IE3.
- Trifásico 230/400 V 50 Hz (até 3kW) e 400/690 V 50 Hz (potências superiores a 3 kW).
- Temperatura máxima do ar a transportar: Serviço S1 -25 ºC a +40 ºC continuamente, também adequado para climas quentes com temperaturas até 50 ºC. Serviço S2 300 ºC/2h, 400 ºC/2h.

Atuador:
- Fiabilidade superior a 11.000 ciclos duplos.
- Tensão de alimentação 230 V AC 50/60 Hz.
- Temperatura de trabalho: -25 ºC +60 ºC.

Acabamento da comporta:
- Resistente à corrosão em aluminio extrudido.
- Cor standard RAL 7016. Sob pedido qualquer outra cor RAL.

Modelo	Velocidade (r/min)	Intensidade máx. admissível (A) 230V	400V	690V	Potência instalada (kW)	Ângulo de inclinação pás (º)	Caudal máximo (m³/h)	Nível pressão sonora[1] dB (A)	Peso aprox. (Kg)	According ErP*
THT/WALL-F-40-2T-1.5 IE3	2880	3,93	2,26		1,10	20	7040	68	55	2020
THT/WALL-F-45-2T-2 IE3	2880	4,91	2,84		1,50	16	9400	68	63	2020
THT/WALL-F-45-2T-3 IE3	2840	7,14	4,13		2,20	22	11325	68	67	2020
THT/WALL-F-56-4T-2 IE3	1440	5,89	3,38		1,50	36	15020	61	69	2020
THT/WALL-F-63-4T-3 IE3	1425	7,86	4,52		2,20	32	22170	65	97	2020
THT/WALL-F-63-4T-4 IE3	1430	11,01	6,33		3,00	38	24240	66	103	2020
THT/WALL-F-71-4T-3 IE3	1425	7,86	4,52		2,20	22	25100	67	100	2020
THT/WALL-F-71-4T-4 IE3	1430	11,01	6,33		3,00	28	27480	67	106	2020
THT/WALL-F-71-6T-1.5 IE3	945	4,73	2,72		1,10	34	19930	58	98	2020
THT/WALL-F-80-4T-3 IE3	1425	7,86	4,52		2,20	12	25460	72	114	2020
THT/WALL-F-80-4T-4 IE3	1430	11,01	6,33		3,00	16	30270	71	120	2020
THT/WALL-F-80-4T-5.5 IE3	1440		7,95	4,61	4,00	18	32770	70	122	2020
THT/WALL-F-80-4T-7.5 IE3	1460		10,40	6,04	5,50	26	39640	70	152	2020
THT/WALL-F-80-6T-1.5 IE3	945	4,73	2,72		1,10	18	21470	60	112	2020
THT/WALL-F-80-6T-2 IE3	945	6,25	3,62		1,50	26	25970	61	116	2020
THT/WALL-F-90-4T-7.5 IE3	1460		10,40	6,04	5,50	18	46140	74	183	2020
THT/WALL-F-90-4T-10 IE3	1460		14,20	8,17	7,50	22	50140	73	187	2020
THT/WALL-F-90-6T-3 IE3	950	9,78	5,62		2,20	24	34000	63	145	2020
THT/WALL-F-90-6T-4 IE3	970	12,80	6,36		3,00	30	38910	66	165	2020
THT/WALL-F-100-4T-10 IE3	1460		14,20	8,17	7,50	16	57420	76	194	2020
THT/WALL-F-100-4T-15 IE3	1460		20,70	11,99	11,00	22	66300	76	226	2020
THT/WALL-F-100-4T-20 IE3	1460		27,80	16,03	15,00	28	76160	77	237	2020
THT/WALL-F-100-6T-5.5 IE3	970		8,37	4,82	4,00	26	47780	67	178	2020

[1] Nível de pressão sonora irradiada em dB(A) a 3 m de distância.
* De acordo com o projeto ErP 2020

THT/WALL-F

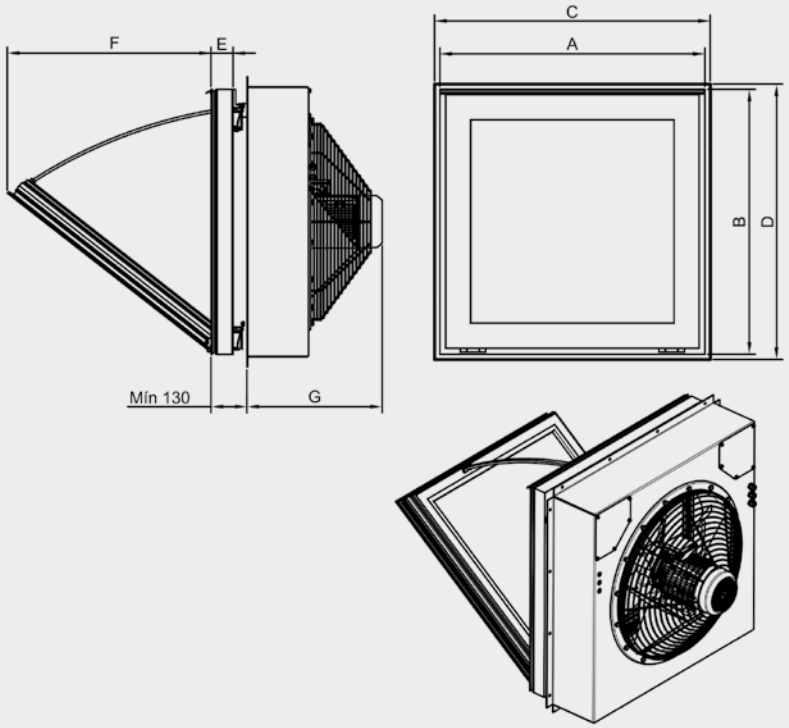

*Flange de fixação na parede

THT/WALL-F 40
THT/WALL-F 45
THT/WALL-F 56
THT/WALL-F 63
THT/WALL-F 71
THT/WALL-F 80

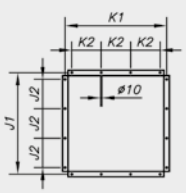

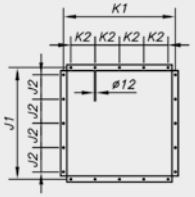

THT/WALL-F 90
THT/WALL-F 100

Modelo	A	B	C	D	E	F	G	J1	J2	K1	K2
THT/WALL-F-40	640	590	650	600	82	430	375	700	200	700	200
THT/WALL-F-45	640	590	650	600	82	430	400	700	200	700	200
THT/WALL-F-56	690	690	700	700	82	560	415	790	220	790	220
THT/WALL-F-63	990	990	1000	1000	82	760	475	1050	300	1050	300
THT/WALL-F-71	990	990	1000	1000	82	760	500	1050	300	1050	300
THT/WALL-F-80	990	990	1000	1000	82	760	500	1050	300	1050	300
THT/WALL-F-90	1190	1190	1200	1200	82	790	525	1250	250	1250	250
THT/WALL-F-100	1190	1190	1200	1200	82	790	550	1250	250	1250	250

(C x D) Dimensão nominal de abertura de parede.

WALL/DUCT

Ventiladores dinâmicos de parede com comporta com abertura motorizada

Ventiladores dinâmicos de parede com abertura motorizada, podendo ser ligados a uma conduta de extração. Adequado para instalação em edifícios industriais, edifícios comerciais ou qualquer outro tipo de edifício.

Ventilador:
- Flange de fixação à parede para instalação fácil e correta.
- Envolvente tubular em chapa de aço com caixa de bornes exterior.
- Hélice versão PL em poliamida 6 reforçada com fibra de vidro e versão AL em alumínio fundido. O 40-2T, 45-2T, 100-4T-15, 100-4T-20 e todos os modelos 125 apenas na versão AL.
- Direção ar motor-hélice.

Comporta de alumínio extrudido:
- Estrutura de grande robustez para suportar alterações climáticas severas.
- Conceção para assegurar a estanqueidade à entrada da água.
- Perfil de alumínio com ruptura da ponte térmica.
- Teto central e estrutura equipada com isolamento térmico de alto desempenho.
- Resistividade térmica do conjunto inferior a 0,89 W/m2·K.
- Interruptor fim de curso posição abert e fechado.
- Possibilidade de montagem em abertura superior e inferior. Tamanho 125 apenas com abertura superior.
- Sistema de abertura manual.

Motor:
- Motores de eficiência IE3.
- Motores classe F, com rolamentos de esferas, proteção IP55.
- Trifásico 230/400 V 50 Hz (até 4 kW) e 400/690 V 50 Hz (potências superiores a 4 kW).
- Temperatura de trabalho: -25 ºC +60 ºC.

Atuador:
- Fiabilidade superior a 11.000 ciclos duplos.
- Tensão de alimentação 230 V AC 50/60 Hz.
- Temperatura de trabalho: -25 ºC +60 ºC.

Acabamento da comporta:
- Resistente à corrosão em aluminio extrudido.
- Cor standard RAL 7016. Sob pedido qualquer outra cor RAL.

Mediante pedido:
- AA: sentido do ar hélice-motor, para entrada de ar no compartimento.

Modelo	Velocidade	Intensidade máx. admissível (A)			Potência instalada	Caudal máximo	Nível pressão sonora[1]	Peso aprox.	According ErP*
	(r/min)	230V	400V	690V	(kW)	(m^3/h)	dB (A)	(Kg)	
WALL/DUCT-40-2T-1.5 IE3	2830	4,03	2,34		1,10	8800	76	55	2015
WALL/DUCT-45-2T-2 IE3	2875	5,34	3,07		1,50	10650	79	64	2015
WALL/DUCT-45-2T-3 IE3	2910	7,32	4,21		2,20	12750	81	68	2015
WALL/DUCT-45-4T-0.5	1370	2,02	1,17		0,37	7100	61	53	2015
WALL/DUCT-50-4T-0.75	1380	2,92	1,69		0,55	10400	65	63	2015
WALL/DUCT-56-4T-1 IE3	1420	2,82	1,62		0,75	12950	68	71	2020
WALL/DUCT-56-4T-1.5 IE3	1455	4,07	2,34		1,10	14000	69	77	2020
WALL/DUCT-56-4T-2 IE3	1440	5,41	3,11		1,50	15290	70	83	2015
WALL/DUCT-56-6T-0.75	900	2,99	1,73		0,55	9990	57	70	2020
WALL/DUCT-63-4T-1 IE3	1420	2,82	1,62		0,75	14140	70	98	2020
WALL/DUCT-63-4T-1.5 IE3	1455	4,07	2,34		1,10	17000	71	104	2020
WALL/DUCT-63-4T-2 IE3	1440	5,41	3,11		1,50	18900	72	111	2020
WALL/DUCT-63-4T-3 IE3	1435	7,93	4,56		2,20	22100	73	113	2020
WALL/DUCT-63-4T-4 IE3	1440	10,70	6,15		3,00	25400	74	119	2020
WALL/DUCT-63-6T-0.75	900	2,99	1,73		0,55	12750	62	97	2015
WALL/DUCT-71-4T-2 IE3	1440	5,41	3,11		1,50	21100	76	117	2020
WALL/DUCT-71-4T-3 IE3	1435	7,93	4,56		2,20	23950	78	119	2020
WALL/DUCT-71-4T-4 IE3	1440	10,70	6,15		3,00	29400	79	125	2015
WALL/DUCT-71-6T-1 IE3	940	3,36	1,93		0,75	17250	65	112	2015
WALL/DUCT-71-6T-1.5 IE3	945	4,68	2,69		1,10	20950	66	117	2015
WALL/DUCT-80-4T-3 IE3	1435	7,93	4,56		2,20	28000	79	132	2020
WALL/DUCT-80-4T-4 IE3	1440	10,70	6,15		3,00	32700	80	138	2020

Modelo	Velocidade	Intensidade máx. admissível (A)			Potência instalada	Caudal máximo	Nível pressão sonora[1]	Peso aprox.	According ErP*
	(r/min)	230V	400V	690V	(kW)	(m^3/h)	dB (A)	(Kg)	
WALL/DUCT-80-4T-5.5 IE3	1450	13,90	8,00		4,00	37200	81	140	2020
WALL/DUCT-80-6T-1.5 IE3	945	4,68	2,69		1,10	24250	69	131	2020
WALL/DUCT-80-6T-2 IE3	950	6,43	3,70		1,50	28000	70	134	2020
WALL/DUCT-90-4T-5.5 IE3	1450	13,90	8,00		4,00	41850	87	176	2020
WALL/DUCT-90-4T-7.5 IE3	1465		10,30	5,97	5,50	47000	89	211	2020
WALL/DUCT-90-4T-10 IE3	1465		13,90	8,06	7,50	53000	90	215	2020
WALL/DUCT-90-6T-2 IE3	950	6,43	3,70		1,50	30000	75	167	2020
WALL/DUCT-90-6T-3 IE3	950	9,08	5,22		2,20	35000	76	175	2020
WALL/DUCT-90-6T-4 IE3	970	12,00	6,91		3,00	40000	77	193	2015
WALL/DUCT-100-4T-7.5 IE3	1465		10,30	5,97	5,50	52500	92	221	2020
WALL/DUCT-100-4T-10 IE3	1465		13,90	8,06	7,50	58500	93	224	2020
WALL/DUCT-100-4T-15 IE3	1470		20,90	12,10	11,00	68000	94	262	2020
WALL/DUCT-100-4T-20 IE3	1465		27,90	16,20	15,00	71850	95	273	2020
WALL/DUCT-100-6T-3 IE3	950	9,08	5,22		2,20	40500	82	184	2020
WALL/DUCT-100-6T-4 IE3	970	12,00	6,91		3,00	46950	83	202	2015
WALL/DUCT-100-6T-5.5 IE3	960	15,60	8,99		4,00	52000	84	208	2015
WALL/DUCT-125-4T/6-20 IE3	1470		27,90	16,20	15,00	78610	84	462	2020
WALL/DUCT-125-4T/6-25 IE3	1470		35,10	20,30	18,50	92550	83	530	2020
WALL/DUCT-125-4T/6-30 IE3	1470		41,00	23,80	22,00	98830	82	544	2020
WALL/DUCT-125-4T/6-40 IE3	1475		57,10	33,10	30,00	117460	82	625	2020
WALL/DUCT-125-4T/6-50 IE3	1480		66,80	38,70	37,00	131060	82	673	2020
WALL/DUCT-125-4T/9-25 IE3	1470		35,10	20,30	18,50	79670	84	539	2020
WALL/DUCT-125-4T/9-30 IE3	1470		41,00	23,80	22,00	88280	83	553	2020
WALL/DUCT-125-4T/9-40 IE3	1475		57,10	33,10	30,00	104040	82	634	2020
WALL/DUCT-125-4T/9-50 IE3	1480		66,80	38,70	37,00	118400	82	682	2020
WALL/DUCT-125-4T/12-30 IE3	1475		41,00	23,80	22,00	62900	85	569	2020
WALL/DUCT-125-4T/12-40 IE3	1470		57,10	33,10	30,00	79180	85	650	2020
WALL/DUCT-125-4T/12-50 IE3	1480		66,80	38,70	37,00	95720	83	693	2020
WALL/DUCT-125-6T/6-5.5 IE3	960	15,60	8,99		4,00	51500	74	395	2020
WALL/DUCT-125-6T/6-7.5 IE3	960		11,20	6,49	5,50	60630	72	402	2020
WALL/DUCT-125-6T/6-10 IE3	960		14,80	8,58	7,50	72650	71	427	2020
WALL/DUCT-125-6T/6-15 IE3	955		21,90	12,70	11,00	85870	71	457	2020
WALL/DUCT-125-6T/6-20 IE3	970		28,20	16,30	15,00	92850	73	530	2020
WALL/DUCT-125-6T/9-10 IE3	960		14,80	8,58	7,50	63490	74	436	2020
WALL/DUCT-125-6T/9-15 IE3	955		21,90	12,70	11,00	77570	72	466	2020
WALL/DUCT-125-6T/9-20 IE3	970		28,20	16,30	15,00	92970	72	539	2020
WALL/DUCT-125-6T/9-25 IE3	975		35,90	20,80	18,50	96500	74	569	2020
WALL/DUCT-125-6T/12-25 IE3	975		35,90	20,80	18,50	91680	74	579	2020
WALL/DUCT-125-6T/12-30 IE3	975		42,40	24,60	22,00	102050	75	621	2020
WALL/DUCT-125-6T/12-40 IE3	980		55,40	32,10	30,00	115950	79	739	2020

[1] Nível de pressão sonora irradiada em dB(A) a 3 m de distância.
* De acordo com o projeto ErP 2020

WALL/DUCT

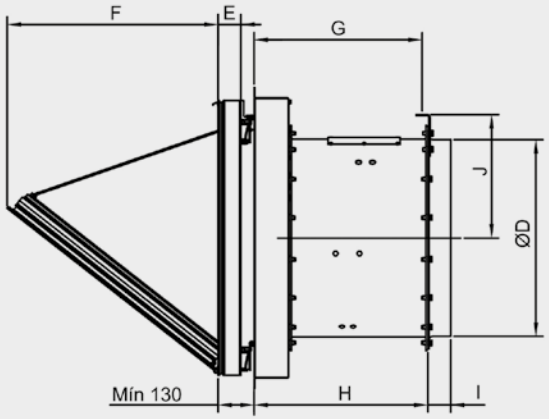

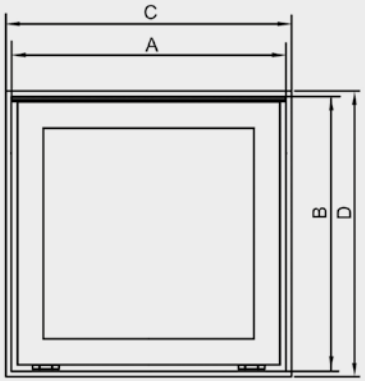

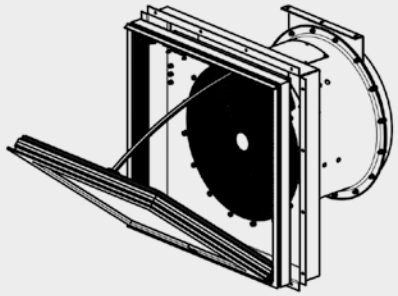

**Flange de fixação na parede*

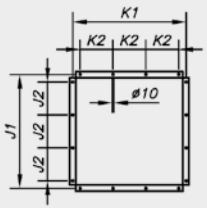

WALL/DUCT 40
WALL/DUCT 45
WALL/DUCT 50
WALL/DUCT 56
WALL/DUCT 63
WALL/DUCT 71
WALL/DUCT 80

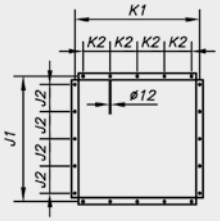

WALL/DUCT 90
WALL/DUCT 100
WALL/DUCT 125

Pé de suporte do aro helicoidal

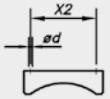

WALL/DUCT 40

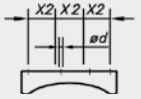

WALL/DUCT 125

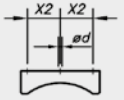

WALL/DUCT 45
WALL/DUCT 50
WALL/DUCT 56
WALL/DUCT 63
WALL/DUCT 71
WALL/DUCT 80
WALL/DUCT 90
WALL/DUCT 100

Modelo	A	B	C	D	ØD*	I	J	H	G	E	F	J1	J2	K1	K2	X2	ød
WALL/DUCT-40	640	590	650	600	400	80	255	450	430	82	430	700	200	700	200	200	10
WALL/DUCT-45	640	590	650	600	450	80	280	490	470	82	430	700	200	700	200	200	12
WALL/DUCT-50	690	690	700	700	500	80	305	490	470	82	560	790	220	790	220	200	12
WALL/DUCT-56	690	690	700	700	560	80	340	530	510	82	560	790	220	790	220	215	13
WALL/DUCT-63	990	990	1000	1000	630	80	385	560	540	82	760	1050	300	1050	300	215	13
WALL/DUCT-71	990	990	1000	1000	710	80	445	630	605	82	760	1050	300	1050	300	225	13
WALL/DUCT-80	990	990	1000	1000	800	100	490	630	605	82	760	1050	300	1050	300	280	13
WALL/DUCT-90	1190	1190	1200	1200	900	100	550	630	605	82	790	1250	250	1250	250	280	18
WALL/DUCT-100	1190	1190	1200	1200	1000	100	600	730	705	82	790	1250	250	1250	250	280	18
WALL/DUCT-100 >10CV	1190	1190	1200	1200	1000	100	600	830	805	82	790	1250	250	1250	250	280	18
WALL/DUCT-125	1490	1490	1500	1500	1250	100	725	1045	1025	82	1240	1600	300	1600	300	300	18
WALL/DUCT-125 (4T/6-20; 6T/6-5,5; 6T/6-10; 6T/6-15; 6T/6-20; 6T/9-10; 6T/9-15)	1490	1490	1500	1500	1250	100	725	845	825	82	1240	1600	300	1600	300	300	18
WALL/DUCT-125-50CV	1490	1490	1500	1500	1250	100	725	1145	1125	82	1240	1600	300	1600	300	300	18

* Diâmetro nominal da tubagem recomendada
(C x D) Dimensão nominal de abertura de parede.

WALL/FREE

Ventiladores dinâmicos de parede com comporta com abertura motorizada

Ventiladores dinâmicos de parede com abertura motorizada, com rede de proteção, para uso sem conduta de extração. Adequado para instalação em edifícios industriais, edifícios comerciais ou qualquer outro tipo de edifício.

Ventilador:
- Flange de fixação à parede para correta e fácil instalação.
- Estrutura de suporte em chapa de aço galvanizado.
- Hélices de ângulo variável em fundição de alumínio.
- Direção ar motor- hélice.
- Rede de proteção contra contactos em conformidade com a norma EN ISO 12499.

Comporta de alumínio extrudido:
- Estrutura de grande robustez para suportar alterações climáticas severas.
- Conceção para assegurar a estanqueidade à entrada da água.
- Perfil de alumínio com ruptura da ponte térmica.
- Teto central e estrutura equipada com isolamento térmico de alto desempenho.
- Resistividade térmica do conjunto inferior a 0,89 W/m2·K.
- Interruptor fim de curso posição abert e fechado.
- Possibilidade de montagem em abertura superior e inferior.
- Sistema de abertura manual.

Motor:
- Motores classe F com rolamentos de esferas e proteção IP55. Exceto modelos monofásicos desde o tamanho 45 até ao tamanho 56, com proteção IP54. De 1 ou 2 velocidades conforme o modelo.
- Motores de eficiência IE3.
- Trifásico 230/400 V 50 Hz (até 4 kW) e 400/690 V 50 Hz (potências superiores a 4 kW).
- Temperatura de trabalho: -25 ºC +50 ºC.

Atuador:
- Fiabilidade superior a 11.000 ciclos duplos.
- Tensão de alimentação 230 V AC 50/60 Hz.
- Temperatura de trabalho: -25 ºC +60 ºC.

Acabamento da comporta:
- Resistente à corrosão em aluminio extrudido.
- Cor standard RAL 7016. Sob pedido qualquer outra cor RAL.

Mediante pedido:
- AA: sentido do ar hélice-motor, para entrada de ar no compartimento.

Modelo	Velocidade	Intensidade máx. admissível (A)			Potência instalada	Ângulo de inclinação pás	Caudal máximo	Nível pressão sonora[1]	Peso aprox.	According ErP*
	(r/min)	230V	400V	690V	(kW)	(º)	(m³/h)	dB (A)	(Kg)	
WALL/FREE-40-2T-1.5 IE3	2880	3,93	2,26		1,10	20	7040	68	55	2020
WALL/FREE-45-2T-2 IE3	2880	4,91	2,84		1,50	16	9400	68	63	2020
WALL/FREE-45-2T-3 IE3	2840	7,14	4,13		2,20	22	11325	68	67	2020
WALL/FREE-56-4T-2 IE3	1440	5,89	3,38		1,50	36	15020	61	69	2020
WALL/FREE-63-4T-3 IE3	1425	7,86	4,52		2,20	32	22170	65	97	2020
WALL/FREE-63-4T-4 IE3	1430	11,01	6,33		3,00	38	24240	66	103	2020
WALL/FREE-71-4T-3 IE3	1425	7,86	4,52		2,20	22	25100	67	100	2020
WALL/FREE-71-4T-4 IE3	1430	11,01	6,33		3,00	28	27480	67	106	2020
WALL/FREE-71-6T-1.5 IE3	945	4,73	2,72		1,10	34	19930	58	98	2020
WALL/FREE-80-4T-3 IE3	1425	7,86	4,52		2,20	12	25460	72	114	2020
WALL/FREE-80-4T-4 IE3	1430	11,01	6,33		3,00	16	30270	71	120	2020
WALL/FREE-80-4T-5.5 IE3	1440		7,95	4,61	4,00	18	32770	70	122	2020
WALL/FREE-80-6T-1.5 IE3	945	4,73	2,72		1,10	18	21470	60	112	2020
WALL/FREE-80-6T-2 IE3	945	6,25	3,62		1,50	26	25970	61	116	2020
WALL/FREE-90-4T-7.5 IE3	1460		10,40	6,04	5,50	18	46140	74	183	2020
WALL/FREE-90-4T-10 IE3	1460		14,20	8,17	7,50	22	50140	73	187	2020
WALL/FREE-90-6T-3 IE3	950	9,78	5,62		2,20	24	34000	63	145	2020
WALL/FREE-90-6T-4 IE3	970	12,80	6,36		3,00	30	38910	66	165	2020
WALL/FREE-100-4T-10 IE3	1460		14,20	8,17	7,50	16	57420	76	194	2020
WALL/FREE-100-4T-15 IE3	1460		20,70	11,99	11,00	22	66300	76	226	2020
WALL/FREE-100-4T-20 IE3	1460		27,80	16,03	15,00	28	76160	77	237	2020
WALL/FREE-100-6T-5.5 IE3	970		8,37	4,82	4,00	26	47780	67	178	2020

[1] Nível de pressão sonora irradiada em dB(A) a 3 m de distância.
* De acordo com o projeto ErP 2020

WALL/FREE

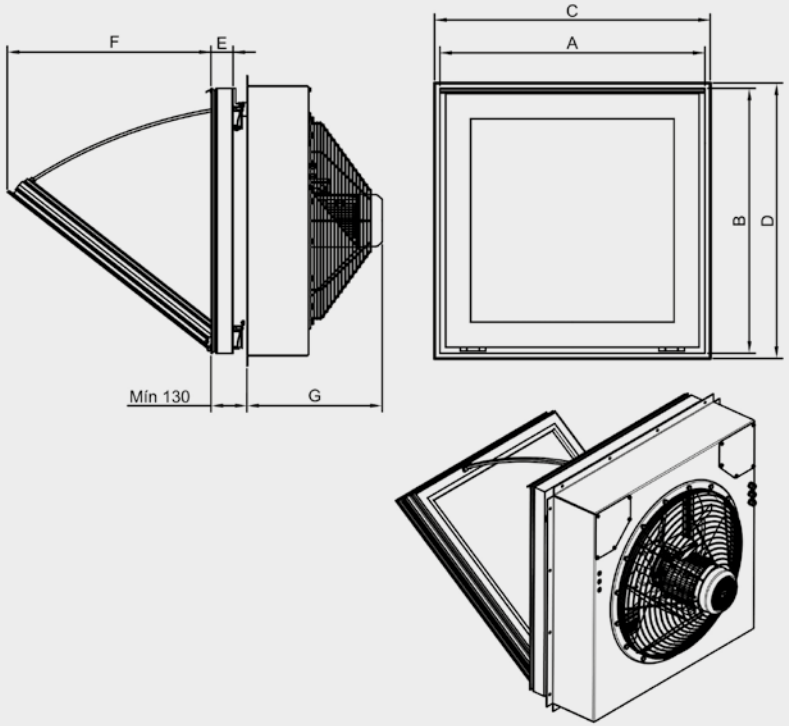

WALL/FREE 40
WALL/FREE 45
WALL/FREE 56
WALL/FREE 63
WALL/FREE 71
WALL/FREE 80

**Flange de fixação na parede*

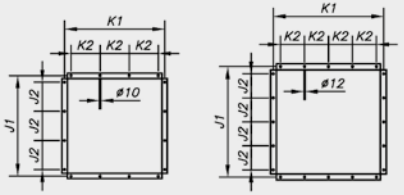

WALL/FREE 90
WALL/FREE 100

Modelo	A	B	C	D	E	F	G	J1	J2	K1	K2
WALL/FREE-40	640	590	650	600	82	430	375	700	200	700	200
WALL/FREE-45	640	590	650	600	82	430	400	700	200	700	200
WALL/FREE-56	690	690	700	700	82	560	415	790	220	790	220
WALL/FREE-63	990	990	1000	1000	82	760	475	1050	300	1050	300
WALL/FREE-71	990	990	1000	1000	82	760	500	1050	300	1050	300
WALL/FREE-80	990	990	1000	1000	82	760	500	1050	300	1050	300
WALL/FREE-90	1190	1190	1200	1200	82	790	525	1250	250	1250	250
WALL/FREE-100	1190	1190	1200	1200	82	790	550	1250	250	1250	250

(C x D) Dimensão nominal de abertura de parede.

WALL/AXIAL

Ventiladores axiais de parede com comporta com abertura motorizada

Ventiladores axiais, montagem na parede, com turbina de plástico reforçado com fibra de vidro e amortecedor de abertura motorizado. Adequado para instalação em edifícios industriais ou instalações comerciais.

Ventilador:
- Flange de fixação à parede para correta e fácil instalação.
- Estrutura de suporte em chapa de aço galvanizado.
- Hélice em poliamida 6 reforçada com fibra de vidro.
- Rede de proteção contra contactos em conformidade com a norma EN ISO 12499.
- Nos modelos 71, a grelha de proteção é fornecida como acessório.
- Direção ar motor-hélice.

Comporta de alumínio extrudido:
- Estrutura de grande robustez para suportar alterações climáticas severas.
- Conceção para assegurar a estanqueidade à entrada da água.
- Perfil de alumínio com ruptura da ponte térmica.
- Teto central e estrutura equipada com isolamento térmico de alto desempenho.
- Resistividade térmica do conjunto inferior a 0,89 W/m2·K.
- Interruptor fim de curso posição abert e fechado.
- Possibilidade de montagem em abertura superior e inferior.
- Sistema de abertura manual.

Motor:
- Motores de eficiência IE3 para potências iguais ou superiores a 0,75 kW, exceto monofásicos, 2 velocidades e 8 polos.
- Motores classe F, com rolamentos de esferas, proteção IP55.
- Trifásico 230/400 V 50 Hz.
- Temperatura de trabalho: -25 ºC +60 ºC.

Atuador:
- Fiabilidade superior a 11.000 ciclos duplos.
- Tensão de alimentação 230 V AC 50/60 Hz.
- Temperatura de trabalho: -25 ºC +60 ºC.

Acabamento da comporta:
- Resistente à corrosão em aluminio extrudido.
- Cor standard RAL 7016. Sob pedido qualquer outra cor RAL.

Mediante pedido:
- AA: sentido do ar hélice-motor, para entrada de ar no compartimento.

Modelo	Velocidade	Intensidade máx. admissível (A)		Potência instalada	Caudal máximo	Nível pressão sonora[1]	Peso aprox.	According ErP*
	(r/min)	230V	400V	(kW)	(m³/h)	dB (A)	(Kg)	
WALL/AXIAL-40-4T	1350	1,66	0,96	0,25	5180	57	32	2015
WALL/AXIAL-45-4T	1370	2,02	1,17	0,37	7280	62	36	2020
WALL/AXIAL-50-4T	1380	2,92	1,69	0,55	10190	65	44	2015
WALL/AXIAL-56-4T IE3	1455	4,07	2,34	1,10	12980	68	55	2015
WALL/AXIAL-56-6T	900	2,24	1,30	0,37	8290	57	46	2015
WALL/AXIAL-63-4T IE3	1455	4,07	2,34	1,10	16460	72	80	2020
WALL/AXIAL-63-6T	900	2,24	1,30	0,37	12340	62	71	2015
WALL/AXIAL-71-4T IE3	1440	5,41	3,11	1,50	22170	76	92	2020
WALL/AXIAL-71-6T IE3	940	3,36	1,93	0,75	17320	64	88	2015

Nível de pressão sonora em dB(A) a 3 m de distância a caudal máximo.
* De acordo com o projeto ErP 2020

WALL/AXIAL

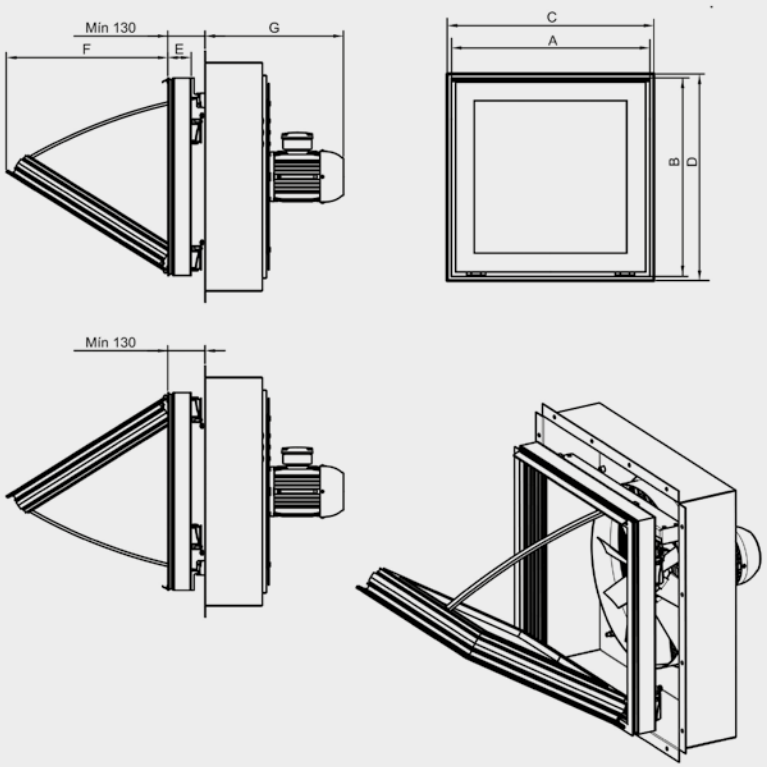

**Flange de fixação na parede*

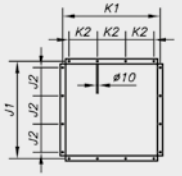

WALL/AXIAL 40
WALL/AXIAL 45
WALL/AXIAL 50
WALL/AXIAL 56
WALL/AXIAL 63
WALL/AXIAL 71

Modelo	A	B	C	D	E	F	G	J1	J2	K1	K2
WALL-AXIAL-40	640	590	650	600	82	430	400	700	200	700	200
WALL-AXIAL-45	640	590	650	600	82	430	405	700	200	730	200
WALL-AXIAL-50	690	690	700	700	82	560	455	790	220	790	220
WALL-AXIAL-56	690	690	700	700	82	560	485	840	220	840	220
WALL-AXIAL-63	990	990	1000	1000	82	760	480	1050	300	1050	300
WALL-AXIAL-71	990	990	1000	1000	82	760	480	1050	300	1050	300

(C x D) Dimensão nominal de abertura de parede.

THT/HATCH

Exutores dinâmicos com abertura motorizada, equipados com ventilador de extração de cobertura para desenfumagem em caso de incêndio, 400 °C/2h e 300 °C/2h

Exutores dinâmicos com ventiladores de cobertura, abertura motorizada. Especialmente concebido para a evacuação rápida e eficaz de fumos e gases nocivos em caso de incêndio. Adequado para instalação em edifícios industriais ou instalações comerciais. Homologação conforme EN 12101-3, com certificação F400 e F300. A rápida extração dos fumos permite uma intervenção efetiva dos bombeiros, uma rápida evacuação de pessoas evitando novos focos de incêndio e maiores danos estruturais ao edifício. Também pode ser utilizado para ventilação ambiente do edifício onde está instalado.

Ventilador:
- Estrutura de grande robustez para suportar alterações climáticas severas.
- Estrutura do equipamento em chapa galvanizada anticorrosiva.
- Conceção para assegurar a estanqueidade à entrada da água.
- Isolamento térmico de 100 mm de espessura para a porta de acesso e de 60 mm para os paineis laterais.
- Rufo de adaptação para a correta e fácil instalação no cobertura.
- Interrutores de manutençao, para a desconecção do atuador e do ventilador, com contactos auxiliares.
- Ventiladores de cobertura, com certificados nºs 0370-CPR-1827 (F400) e 0370-CPR-0973 (F300).
- Envolvente tubular em chapa de aço com tratamento resistente à corrosão em resina de poliéster.
- Hélice orientavel em alumínio fundido.

Sistema de abertura:
- Braço motorizado de abertura, com mecanismo encapsulado IP65.
- Tensão de alimentação 230 V AC 50/60 Hz.
- Sistema reforçado e garantido com mais de 11.000 ciclos.
- Carga de neve SL 1000.
- Abertura automática através de sinal externo do sistema de controlo (central de incêndios, detetor de fumo, etc.). Sistemas de controlo não incluídos no fornecimento.
- Interruptor fim de curso posição abert e fechado.

Motor:
- Motores classe H para uso contínuo S1 e uso de emergência S2. Com rolamentos de esferas e proteção IP55.
- Motores de eficiência IE3.
- Trifásico 230/400 V 50 Hz (até 3kW) e 400/690 V 50 Hz (potências superiores a 3 kW).
- Temperatura máxima do ar a transportar: Serviço S1 -25 ºC a +40 ºC continuamente, também adequado para climas quentes com temperaturas até 50 ºC. Serviço S2 300 ºC/2h, 400 ºC/2h.

Acabamento:
- Resistente à corrosão em chapa de aço galvanizado.

Mediante pedido:
- Acabamento com pintura anticorrosiva em resina de poliéster.
- Braços motorizados de abertura com tensão de alimentação 24 V DC.

Modelo	Velocidade (r/min)	Intensidade máx. admissível (A) 230V	400V	690V	Potência instalada (kW)	Ângulo de inclinação pás (º)	Caudal máximo (m³/h)	Nível pressão sonora[1] dB (A)	Peso aprox. (Kg)	According ErP*
THT/HATCH-40-2T-1 IE3	2850	2,76	1,59		0,75	16	6100	69	184	2020
THT/HATCH-40-2T-1.5 IE3	2880	3,93	2,26		1,10	20	7030	68	188	2020
THT/HATCH-45-2T-2 IE3	2880	4,91	2,84		1,50	16	9390	68	193	2020
THT/HATCH-45-2T-3 IE3	2840	7,14	4,13		2,20	22	11320	68	194	2020
THT/HATCH-50-2T-4 IE3	2880	9,61	5,52		3,00	16	13860	74	206	2020
THT/HATCH-56-2T-5.5 IE3	2870		7,20	4,17	4,00	16	18810	75	226	2020
THT/HATCH-56-2T-7.5 IE3	2910		10,10	5,80	5,50	22	22510	75	237	2020
THT/HATCH-63-4T-3 IE3	1425	7,86	4,52		2,20	32	22170	65	262	2020
THT/HATCH-63-4T-4 IE3	1430	11,01	6,33		3,00	38	24240	66	271	2020
THT/HATCH-63-6T-1 IE3	940	3,36	1,93		0,75	38	15890	55	252	2020
THT/HATCH-80-4T-3 IE3	1425	7,86	4,52		2,20	12	25460	72	280	2020
THT/HATCH-80-4T-4 IE3	1430	11,01	6,33		3,00	16	30270	71	289	2020
THT/HATCH-80-4T-5.5 IE3	1440		7,95	4,61	4,00	18	32770	70	295	2020
THT/HATCH-80-4T-7.5 IE3	1460		10,40	6,04	5,50	26	39640	70	311	2020
THT/HATCH-80-6T-1.5 IE3	945	4,73	2,72		1,10	18	21470	60	279	2020

Modelo	Velocidade	Intensidade máx. admissível (A)			Potência instalada	Ângulo de inclinação pás	Caudal máximo	Nível pressão sonora[1]	Peso aprox.	According ErP*
	(r/min)	230V	400V	690V	(kW)	(º)	(m³/h)	dB (A)	(Kg)	
THT/HATCH-80-6T-2 IE3	945	6,25	3,62		1,50	26	25970	61	288	2020
THT/HATCH-90-4T-7.5 IE3	1460		10,40	6,04	5,50	18	46140	74	392	2020
THT/HATCH-90-4T-10 IE3	1460		14,20	8,17	7,50	22	50140	73	403	2020
THT/HATCH-90-4T-15 IE3	1460		20,70	11,99	11,00	30	59390	75	456	2020
THT/HATCH-90-6T-3 IE3	950	9,78	5,62		2,20	24	34000	63	365	2020
THT/HATCH-90-6T-4 IE3	970	12,80	6,36		3,00	30	38910	66	391	2020
THT/HATCH-100-4T-10 IE3	1460		14,20	8,17	7,50	16	57420	76	413	2020
THT/HATCH-100-4T-15 IE3	1460		20,70	11,99	11,00	22	66300	76	466	2020
THT/HATCH-100-4T-20 IE3	1460		27,80	16,03	15,00	28	76160	77	481	2020
THT/HATCH-100-4T/9-25 IE3	1475		35,40	20,39	18,50	26	70620	77	535	2020
THT/HATCH-100-4T/9-30 IE3	1475		42,20	24,44	22,00	30	74840	79	552	2020
THT/HATCH-100-6T-5.5 IE3	970		8,37	4,82	4,00	26	47780	67	413	2020
THT/HATCH-100-6T-7.5 IE3	970		12,30	7,07	5,50	32	53520	69	420	2020
THT/HATCH-125-4T/6-25 IE3	1465		35,40	20,39	18,50	14	92550	83	746	2020
THT/HATCH-125-4T/6-30 IE3	1470		42,20	24,44	22,00	16	98830	82	760	2020
THT/HATCH-125-4T/6-40 IE3	1475		53,30	31,02	30,00	22	117450	82	841	2020
THT/HATCH-125-4T/6-50 IE3	1480		66,80	38,70	37,00	26	131050	82	889	2020
THT/HATCH-125-4T/9-25 IE3	1465		35,40	20,39	18,50	10	79650	84	755	2020
THT/HATCH-125-4T/9-30 IE3	1470		42,20	24,44	22,00	12	88290	83	769	2020
THT/HATCH-125-4T/9-40 IE3	1475		53,30	31,02	30,00	16	104040	82	850	2020
THT/HATCH-125-4T/9-50 IE3	1480		66,80	38,70	37,00	20	118400	82	898	2020
THT/HATCH-125-6T/6-5.5 IE3	970		8,37	4,82	4,00	10	51500	74	611	2020
THT/HATCH-125-6T/6-7.5 IE3	970		12,30	7,07	5,50	14	60630	72	618	2020
THT/HATCH-125-6T/6-10 IE3	960		15,20	8,83	7,50	20	72650	71	643	2020
THT/HATCH-125-6T/6-15 IE3	955		22,50	13,07	11,00	26	85850	71	673	2020
THT/HATCH-125-6T/6-20 IE3	950		29,00	16,78	15,00	30	92850	73	746	2020
THT/HATCH-125-6T/9-10 IE3	960		15,20	8,83	7,50	14	63490	74	652	2020
THT/HATCH-125-6T/9-15 IE3	955		22,50	13,07	11,00	20	77550	72	682	2020
THT/HATCH-125-6T/9-20 IE3	950		29,00	16,78	15,00	26	92950	72	755	2020

[1] Nível de pressão sonora irradiada em dB(A) a 3 m de distância.
* De acordo com o projeto ErP 2020

THT/HATCH
40 ... 100

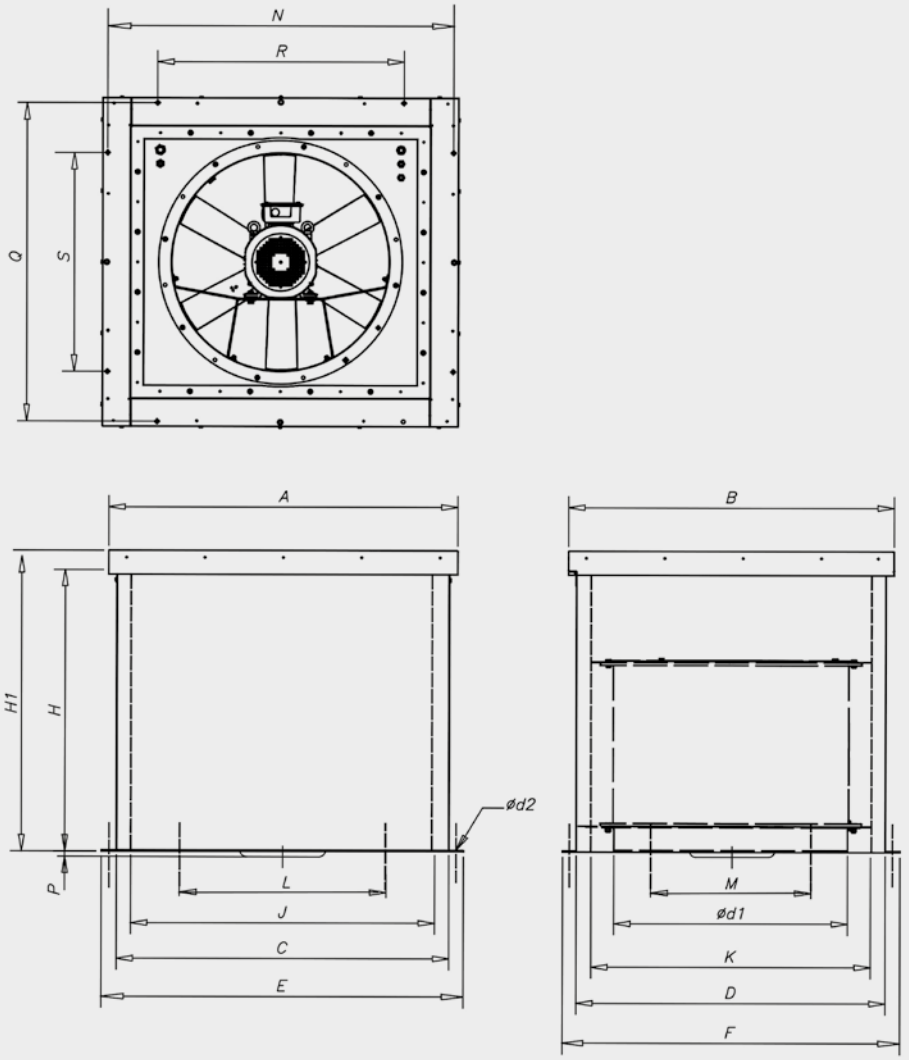

Modelo	A	B	C	D	ød1	E	F	H	H1	J
THT/HATCH-40	1100	1000	1020	920	400	1100	1000	900	1000	900
THT/HATCH-45	1100	1000	1020	920	450	1100	1000	900	1000	900
THT/HATCH-50	1100	1000	1020	920	500	1100	1000	900	1000	900
THT/HATCH-56	1100	1000	1020	920	560	1100	1000	900	1000	900
THT/HATCH-63	1300	1200	1220	1120	630	1300	1200	900	1000	1100
THT/HATCH-80	1300	1200	1220	1120	800	1300	1200	900	1000	1100
THT/HATCH-90	1500	1400	1420	1320	900	1500	1400	900	1000	1300
THT/HATCH-90-4T-15	1500	1400	1420	1320	900	1500	1400	900	1000	1300
THT/HATCH-100	1500	1400	1420	1320	1000	1500	1400	900	1000	1300
THT/HATCH-100 (4T-15;4T-20)	1500	1400	1420	1320	1000	1500	1400	900	1000	1300
THT/HATCH-100 (4T/9-25;4T/9-30)	1500	1400	1420	1320	1000	1500	1400	900	1000	1300

Modelo	K	L	M	N	P	Q	R	S	Ød2
THT/HATCH-40	800	700	600	1065	-	965	700	600	13
THT/HATCH-45	800	700	600	1065	-	965	700	600	13
THT/HATCH-50	800	700	600	1065	-	965	700	600	13
THT/HATCH-56	800	700	600	1065	-	965	700	600	13
THT/HATCH-63	1000	900	800	1265	-	1165	900	800	13
THT/HATCH-80	1000	900	800	1265	-	1165	900	800	13
THT/HATCH-90	1200	1100	1000	1465	-	1365	1100	1000	13
THT/HATCH-90-4T-15	1200	1100	1000	1465	38	1365	1100	1000	13
THT/HATCH-100	1200	1100	1000	1465	-	1365	1100	1000	13
THT/HATCH-100 (4T-15;4T-20)	1200	1100	1000	1465	80	1365	1100	1000	13
THT/HATCH-100 (4T/9-25;4T/9-30)	1200	1100	1000	1465	125	1365	1100	1000	13

THT/HATCH-125

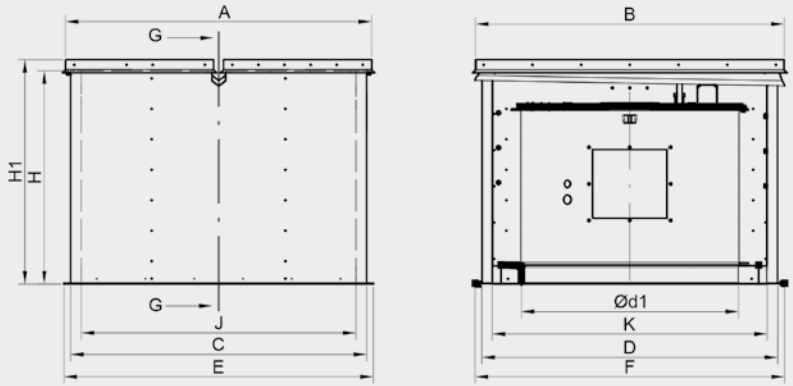

Modelo	A	B	C	D	ød1	E	F	H	H1	J	K
THT/HATCH-125	1750	1775	1700	1700	1245	1780	1780	1230	1330	1580	1580

HCT/HATCH

Exutores dinâmicos com abertura motorizada equipados com ventilador de extração de cobertura

Exutores dinâmicos com ventiladores de cobertura, abertura motorizada. Adequado para instalação em edifícios industriais ou instalações comerciais. Pode ser utilizado para ventilação ambiente do edifício onde está instalado.

Ventilador:
- Estrutura de grande robustez para suportar alterações climáticas severas.
- Estrutura do equipamento em chapa galvanizada anticorrosiva.
- Conceção para assegurar a estanqueidade à entrada da água.
- Isolamento térmico de 100 mm de espessura para a porta de acesso e de 60 mm para os paineis laterais.
- Rufo de adaptação para a correta e fácil instalação no cobertura.
- Interrutores de manutençao, para a desconecção do atuador e do ventilador, com contactos auxiliares.
- Envolvente tubular em chapa de aço com tratamento resistente à corrosão em resina de poliéster.
- Hélices em fundição de alumínio.
- Modelos 125 com hélices em fundição de alumínio de 6 ou 9 pás, com ângulo de inclinação ajustável.

Sistema de abertura:
- Braço motorizado de abertura, com mecanismo encapsulado IP65.
- Tensão de alimentação 230 V AC 50/60 Hz.
- Sistema reforçado e garantido com mais de 11.000 ciclos.
- Carga de neve SL 1000.
- Abertura automática através de sinal externo do sistema de controlo (central de incêndios, detetor de fumo, etc.). Sistemas de controlo não incluídos no fornecimento.
- Interruptor fim de curso posição abert e fechado.

Motor:
- Motores de eficiência IE3 para potências iguais ou superiores a 0,75 kW, exceto monofásicos, 2 velocidades e 8 polos.
- Motores classe F, com rolamentos de esferas, proteção IP55.
- Trifásico 230/400 V 50 Hz (até 4 kW) e 400/690 V 50 Hz (potências superiores a 4 kW).
- Temperatura de trabalho: -25 ºC +50 ºC.

Acabamento:
- Resistente à corrosão em chapa de aço galvanizado.

Mediante pedido:
- Acabamento com pintura anticorrosiva em resina de poliéster.
- Braços motorizados de abertura com tensão de alimentação 24 V DC.

Modelo	Velocidade	Intensidade máx. admissível (A)			Potência instalada	Ângulo de inclinação pás	Caudal máximo	Nível pressão sonora[1]	Peso aprox.	According ErP*
	(r/min)	230V	400V	690V	(kW)	(º)	(m³/h)	dB (A)	(Kg)	
HCT/HATCH-40-2T-1.5 IE3	2830	4,03	2,34		1,10	20	7030	68	188	2015
HCT/HATCH-45-2T-2 IE3	2875	5,34	3,07		1,50	16	9390	68	193	2015
HCT/HATCH-45-2T-3 IE3	2910	7,32	4,21		2,20	22	11330	68	194	2015
HCT/HATCH-45-4T-0.5	1370	2,02	1,17		0,37	36	7100	56	189	2015
HCT/HATCH-50-4T-0.75	1380	2,92	1,69		0,55	28	9730	57	194	2015
HCT/HATCH-56-4T-1 IE3	1420	2,82	1,62		0,75	22	11270	60	202	2020
HCT/HATCH-56-4T-1.5 IE3	1455	4,07	2,34		1,10	30	13610	60	201	2020
HCT/HATCH-56-4T-2 IE3	1440	5,41	3,11		1,50	36	15020	61	205	2015
HCT/HATCH-56-6T-0.75	900	2,99	1,73		0,55	38	10000	52	201	2020
HCT/HATCH-63-4T-1 IE3	1420	2,82	1,62		0,75	14	15180	64	206	2020
HCT/HATCH-63-4T-1.5 IE3	1455	4,07	2,34		1,10	20	17800	63	208	2020
HCT/HATCH-63-4T-2 IE3	1440	5,41	3,11		1,50	24	19280	63	212	2020
HCT/HATCH-63-4T-3 IE3	1435	7,93	4,56		2,20	32	22170	65	221	2020
HCT/HATCH-63-4T-4 IE3	1440	10,70	6,15		3,00	38	24240	66	230	2020
HCT/HATCH-63-6T-0.75	900	2,99	1,73		0,55	28	13590	54	249	2015
HCT/HATCH-71-4T-2 IE3	1440	5,41	3,11		1,50	14	20920	67	260	2020
HCT/HATCH-71-4T-3 IE3	1435	7,93	4,56		2,20	22	25110	67	269	2020
HCT/HATCH-71-4T-4 IE3	1440	10,70	6,15		3,00	28	27480	67	278	2015

Modelo	Velocidade	Intensidade máx. admissível (A)			Potência instalada	Ângulo de inclinação pás	Caudal máximo	Nível pressão sonora[1]	Peso aprox.	According ErP*
	(r/min)	230V	400V	690V	(kW)	(º)	(m³/h)	dB (A)	(Kg)	
HCT/HATCH-71-6T-1 IE3	940	3,36	1,93		0,75	26	17300	57	260	2015
HCT/HATCH-71-6T-1.5 IE3	945	4,68	2,69		1,10	34	19930	58	268	2015
HCT/HATCH-80-4T-3 IE3	1435	7,93	4,56		2,20	12	25450	72	280	2020
HCT/HATCH-80-4T-4 IE3	1440	10,70	6,15		3,00	16	30270	71	289	2020
HCT/HATCH-80-4T-5.5 IE3	1450	13,90	8,00		4,00	18	32770	70	295	2020
HCT/HATCH-80-6T-1.5 IE3	945	4,68	2,69		1,10	18	21470	60	279	2020
HCT/HATCH-80-6T-2 IE3	950	6,43	3,70		1,50	26	25970	61	288	2020
HCT/HATCH-90-4T-5.5 IE3	1450	13,90	8,00		4,00	12	38880	75	318	2020
HCT/HATCH-90-4T-7.5 IE3	1465		10,30	5,97	5,50	18	46130	74	344	2020
HCT/HATCH-90-4T-10 IE3	1465		13,90	8,06	7,50	22	50140	73	293	2020
HCT/HATCH-90-6T-2 IE3	950	6,43	3,70		1,50	16	28780	63	311	2020
HCT/HATCH-90-6T-3 IE3	950	9,08	5,22		2,20	24	33990	63	365	2020
HCT/HATCH-90-6T-4 IE3	970	12,00	6,91		3,00	30	38910	66	391	2015
HCT/HATCH-100-4T-7.5 IE3	1465		10,30	5,97	5,50	10	46860	79	400	2020
HCT/HATCH-100-4T-10 IE3	1465		13,90	8,06	7,50	16	57410	76	411	2020
HCT/HATCH-100-4T-15 IE3	1470		20,90	12,10	11,00	22	66300	76	466	2020
HCT/HATCH-100-4T-20 IE3	1465		27,90	16,20	15,00	28	76150	77	481	2020
HCT/HATCH-100-6T-3 IE3	950	9,08	5,22		2,20	16	37620	67	375	2020

Modelo	Velocidade	Intensidade máx. admissível (A)			Potência instalada	Ângulo de inclinação pás	Caudal máximo	Nível pressão sonora[1]	Peso aprox.	According ErP*
	(r/min)	230V	400V	690V	(kW)	(º)	(m³/h)	dB (A)	(Kg)	
HCT/HATCH-100-6T-4 IE3	970	12,00	6,91		3,00	20	41170	66	401	2015
HCT/HATCH-100-6T-5.5 IE3	960	15,60	8,99		4,00	26	47780	67	413	2015
HCT/HATCH-125-4T/6-25 IE3	1470		35,10	20,30	18,50	14	92550	83	746	2020
HCT/HATCH-125-4T/6-30 IE3	1470		41,00	23,80	22,00	16	98830	82	760	2020
HCT/HATCH-125-4T/6-40 IE3	1480		57,10	33,10	30,00	22	117460	82	841	2020
HCT/HATCH-125-4T/6-50 IE3	1480		66,80	38,70	37,00	26	131060	82	889	2020
HCT/HATCH-125-4T/9-25 IE3	1470		35,10	20,30	18,50	10	79670	84	755	2020
HCT/HATCH-125-4T/9-30 IE3	1470		41,00	23,80	22,00	12	88280	83	769	2020
HCT/HATCH-125-4T/9-40 IE3	1480		57,10	33,10	30,00	16	104040	82	850	2020
HCT/HATCH-125-4T/9-50 IE3	1480		66,80	38,70	37,00	20	118400	82	898	2020
HCT/HATCH-125-6T/6-5.5 IE3	960	15,60	8,99		4,00	10	51500	74	611	2020
HCT/HATCH-125-6T/6-7.5 IE3	970		11,20	6,49	5,50	14	60630	72	618	2020
HCT/HATCH-125-6T/6-10 IE3	975		14,80	8,58	7,50	20	72650	71	643	2020
HCT/HATCH-125-6T/6-15 IE3	975		21,90	12,70	11,00	26	85870	71	673	2020
HCT/HATCH-125-6T/6-20 IE3	975		28,20	16,30	15,00	30	92850	73	746	2020
HCT/HATCH-125-6T/9-10 IE3	975		14,80	8,58	7,50	14	63490	74	652	2020
HCT/HATCH-125-6T/9-15 IE3	975		21,90	12,70	11,00	20	77570	72	682	2020
HCT/HATCH-125-6T/9-20 IE3	975		28,20	16,30	15,00	26	92970	72	755	2020

[1] Nível de pressão sonora irradiada em dB(A) a 3 m de distância.
* De acordo com o projeto ErP 2020

HCT/HATCH
40 ... 100

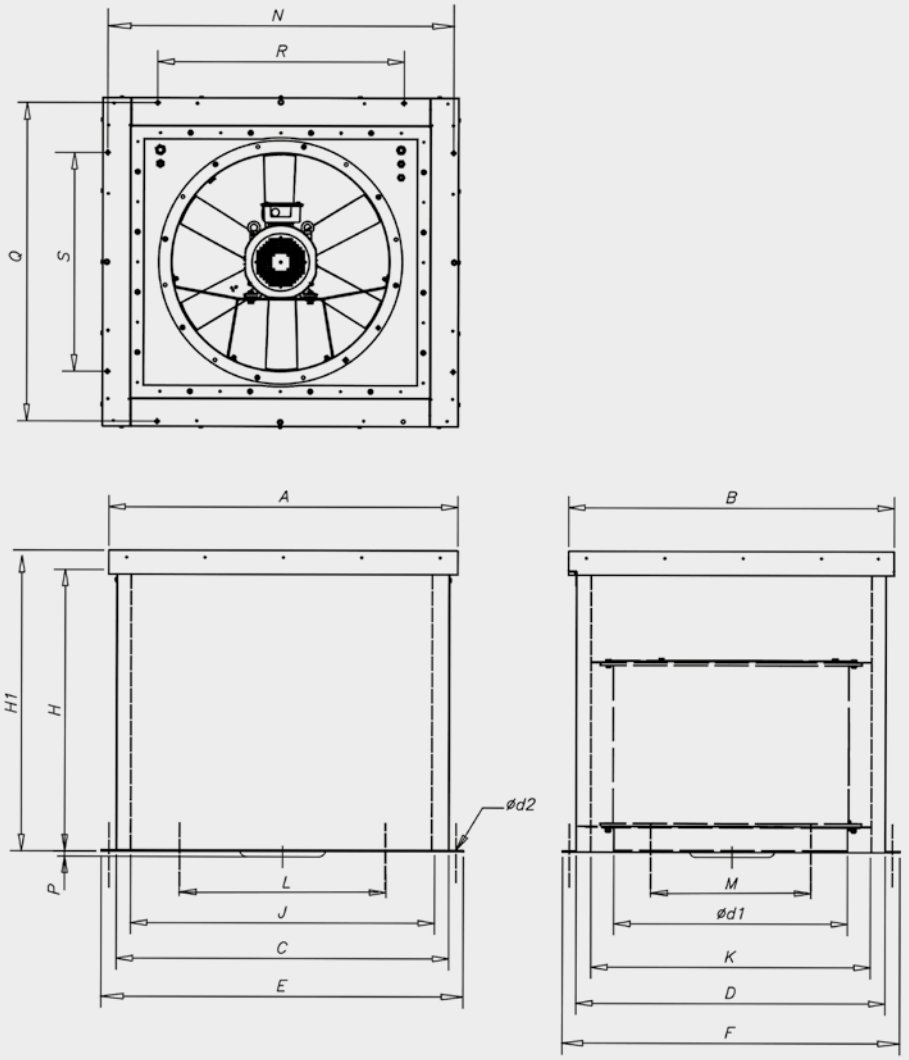

Modelo	A	B	C	D	ød1	E	F	H	H1	J
HCT/HATCH-40	1100	1000	1020	920	400	1100	1000	900	1000	900
HCT/HATCH-45	1100	1000	1020	920	450	1100	1000	900	1000	900
HCT/HATCH-50	1100	1000	1020	920	500	1100	1000	900	1000	900
HCT/HATCH-56	1100	1000	1020	920	560	1100	1000	900	1000	900
HCT/HATCH-63	1300	1200	1220	1120	630	1300	1200	900	1000	1100
HCT/HATCH-71	1300	1200	1220	1120	710	1300	1200	900	1000	1100
HCT/HATCH-80	1300	1200	1220	1120	800	1300	1200	900	1000	1100
HCT/HATCH-90	1500	1400	1420	1320	900	1500	1400	900	1000	1300
HCT/HATCH-100	1500	1400	1420	1320	1000	1500	1400	900	1000	1300
HCT/ HATCH-100-4T-15	1500	1400	1420	1320	1000	1500	1400	900	1000	1300
HCT/ HATCH-100-4T-20	1500	1400	1420	1320	1000	1500	1400	900	1000	1300

Modelo	K	L	M	N	P	Q	R	S	Ød2
HCT/HATCH-40	800	700	600	1065	-	965	700	600	13
HCT/HATCH-45	800	700	600	1065	-	965	700	600	13
HCT/HATCH-50	800	700	600	1065	-	965	700	600	13
HCT/HATCH-56	800	700	600	1065	-	965	700	600	13
HCT/HATCH-63	1000	900	800	1265	-	1165	900	800	13
HCT/HATCH-71	1000	900	800	1265	-	1165	900	800	13
HCT/HATCH-80	1000	900	800	1265	-	1165	900	800	13
HCT/HATCH-90	1200	1100	1000	1465	-	1365	1100	1000	13
HCT/HATCH-100	1200	1100	1000	1465	-	1365	1100	1000	13
HCT/ HATCH-100-4T-15	1200	1100	1000	1465	80	1365	1100	1000	13
HCT/ HATCH-100-4T-20	1200	1100	1000	1465	80	1365	1100	1000	13

HCT/HATCH-125

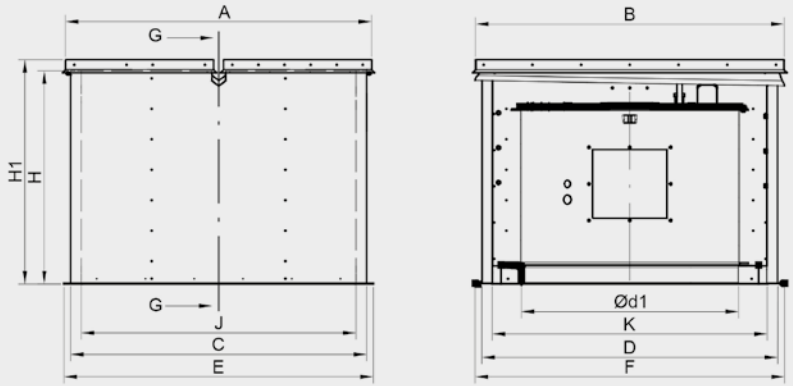

Modelo	A	B	C	D	ød1	E	F	H	H1	J	K
HCT/HATCH-125	1750	1775	1700	1700	1245	1780	1780	1230	1330	1580	1580

WALL/FLAP

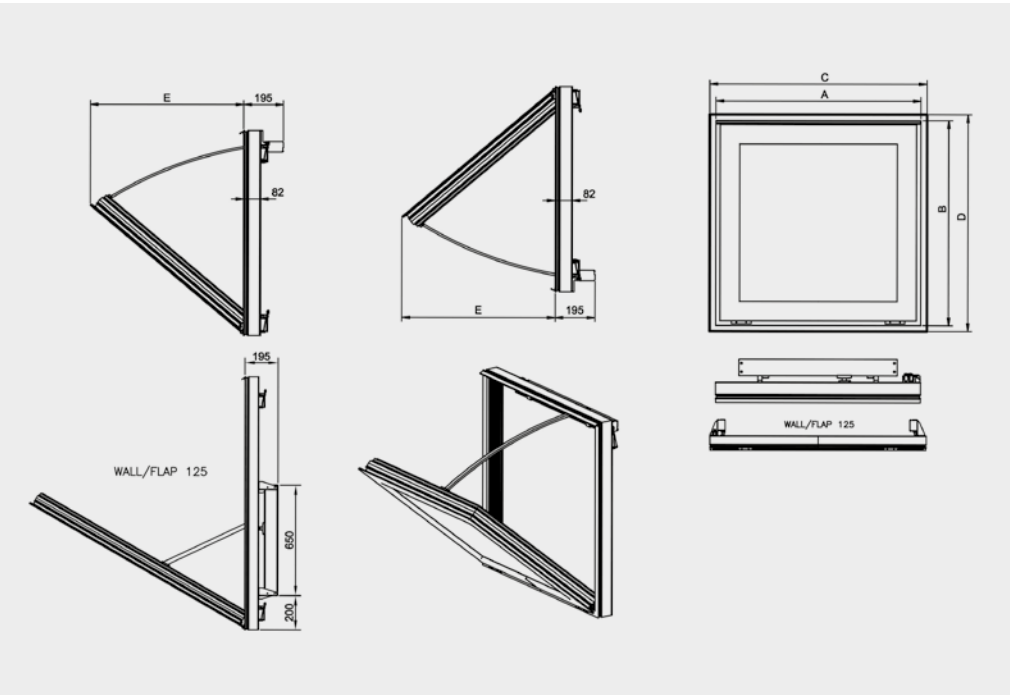

Comporta de alumínio com abertura motorizada

Adequado para instalação em naves industriais ou instalações comerciais. Ele pode ser usado para ventilação do ambiente.

Caraterísticas:
- Estrutura de alumínio muito robusta para suportar condições climáticas severas.
- Conceção para assegurar a estanqueidade à entrada da água.
- Perfil de alumínio com ruptura da ponte térmica.
- Teto central e estrutura equipada com isolamento térmico de alto desempenho.
- Resistividade térmica do conjunto inferior a 0,89 W/m2·K.
- Interruptor fim de curso posição abert e fechado.
- Possibilidade de montagem em abertura superior e inferior. Tamanho 125 apenas com abertura superior.
- Sistema de abertura manual (Modelo de utilidade ES 1 259 375 U).

Acabamento:
- Resistente à corrosão em aluminio extrudido.
- Cor standard RAL 7016. Sob pedido qualquer outra cor RAL.

Atuador:
- Fiabilidade superior a 11.000 ciclos duplos.
- Tensão de alimentação 230 V AC 50/60 Hz.
- Temperatura de trabalho: -25 ºC +60 ºC.

Modelo	A	B	C	D	E	Peso aprox. (Kg)	Aplicável a
WALL/FLAP-40-45	640	590	650	600	430	12	Diâmetros 40 e 45
WALL/FLAP-50-56	690	690	700	700	560	14	Diâmetros 50 e 56
WALL/FLAP-63-71-80	990	990	1000	1000	760	22	Diâmetros 63, 71 e 80
WALL/FLAP-90-100	1190	1190	1200	1200	790	27	Diâmetros 90 e 100
WALL/FLAP-125	1490	1490	1500	1500	1240	42	Diâmetros 125

(C x D) Dimensão nominal de abertura de parede.

VERSÕES DISPONÍVEIS

	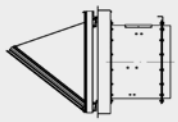 Para ser ligado a conduta de extração.	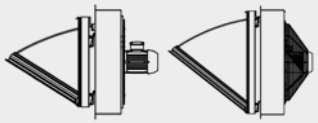 Para ser ligado a conduta de extração.	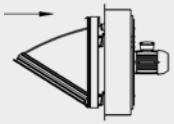 Versão AA sentido do ar hélice-motor.	Certificação F-300 e F-400.
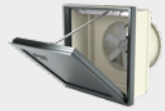 THT/WALL	✓	–	–	✓
THT/WALL-F	–	✓	–	✓
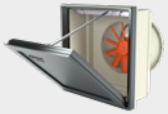 WALL/DUCT	✓	–	✓	–
WALL/AXIAL	–	✓	✓	–
WALL/FREE	–	✓	✓	–
THT/HATCH	✓	✓	–	✓
HCT/HATCH	✓	✓	✓	–

Ref. 09/2022

SODECA

SODECA Portugal

PORTUGAL
Sodeca Portugal, Unip. Lda.
PORTO
Rua Veloso Salgado 1120/1138
4450-801 Leça de Palmeira
Tel. +351 229 991 100
geral@sodeca.pt

LISBOA
Pq. Emp. da Granja Pav. 29
2625-607 Vialonga
Tel. +351 219 748 491
geral@sodeca.pt

ALGARVE
Rua da Alegria, 33
8200-569 Ferreiras
Tel. +351 289 092 586
geral@sodeca.pt

www.sodeca.pt

ISO 9001 BUREAU VERITAS Certification

amca INTERNATIONAL MEMBER